Abri de jardin ARDENNES 34 mm - 3,4m² intérieur



caractéristiques du produit :

Matériau	Bois brut
Type de madriers	Assemblage par emboitement
Type de bois	Epicéa massif
Epaisseur des murs	34mm
Largeur de façade (cm)	190
Profondeur (cm)	190
Dimensions dalle (cm)	190 x 190
Surface extérieure au sol - surface dalle (m2)	3,61
Surface intérieure	0 à 6 m2
Surface intérieure (m2)	3,35
Largeur de façade hors tout (cm)	254
Profondeur hors tout (cm)	244
Dimensions hors tout (LxPxH) en cm	254 x 244 x 230
Hauteur de mur (cm)	182
Hauteur de faîtage (cm)	230
Type de Toiture	Double pente
Pente de la toiture (°)	27
Surface de toiture (m2)	7
Revêtement de toit	Feutre bitumeux inclus
Avancée de toiture (cm)	40
Plancher	Plancher en option
Type de porte	Double porte semi-vitrée
Dimensions porte en cm (hors cadre)	125x186

Seuil de porte	Seuil en métal
Type de serrure	Cylindre européen
Type de fenêtre	Aucune
Vitrage	Verre 4mm
Garantie	3 ans
Livraison nombre de colis	1
Dimension du colis (cm)	220x115x45
Poids du colis (kg)	400
Temps de montage	1 jour à 2 personnes

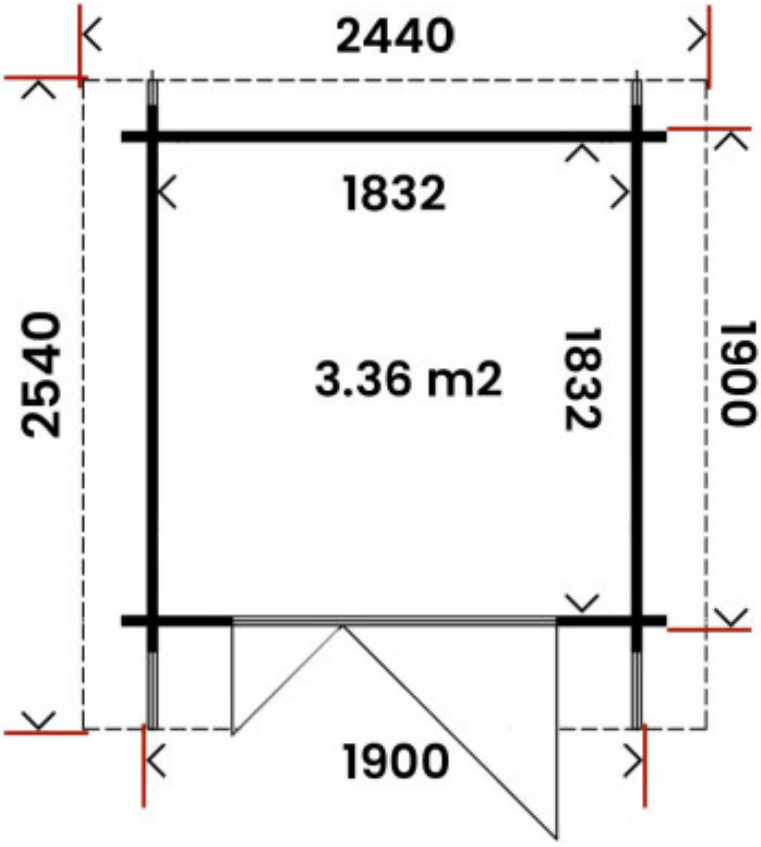

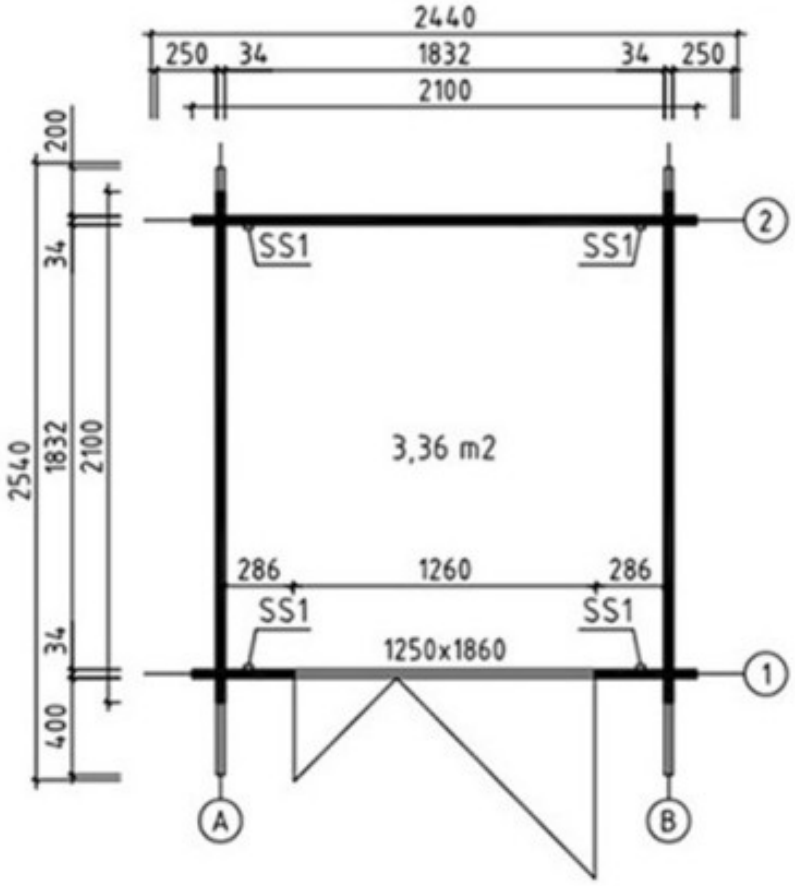
2440
250
34
1832
34
250
2100
200
34
1832
2100
2540
400
SS1
SS1
2
3,36 m2
286
1260
286
SS1
SS1
1250x1860
1
A
B