Abri de jardin NORMANDIE 2- 34 mm - 6,84m² intérieur



caractéristiques du produit :

Matériau	Bois brut
Type de madriers	Assemblage par emboitement
Epaisseur des murs	34mm
Largeur de façade (cm)	300
Profondeur (cm)	240
Dimensions dalle (cm)	300 x 240
Surface extérieure au sol - surface dalle (m2)	7.2
Surface intérieure	6 à 10m2
Surface intérieure (m2)	6.84
Dimensions hors tout (LxPxH) en cm	304 x 354 x 257
Hauteur de faîtage (cm)	257
Type de Toiture	Double pente
Plancher	Plancher en option
Type de porte	Porte simple
Type de fenêtre	Oscillo-battante
Nombre de fenêtres	1
Vitrage	Verre 4mm
Garantie	3 ans

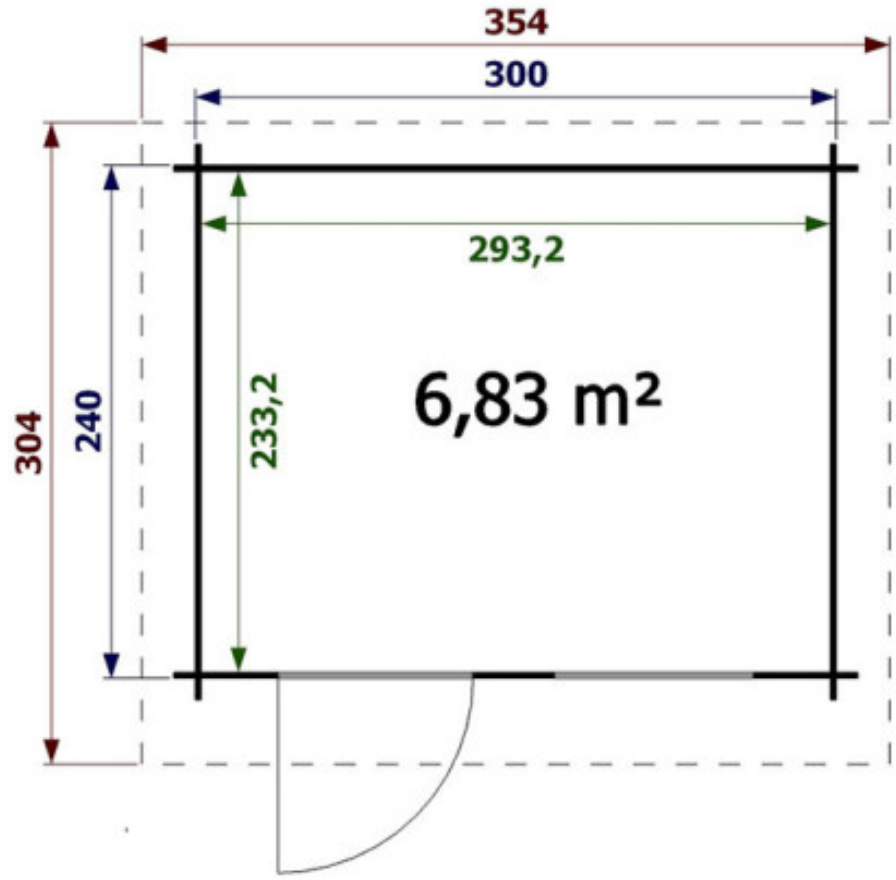
354
300
293,2
233,2
240
304
6,83 m²