Abri de jardin ST NAZAIRE 28mm - 4,7m² intérieur



caractéristiques du produit :

Matériau	Bois brut
Type de madriers	Assemblage par emboitement
Type de bois	Epicéa massif
Epaisseur des murs	28mm
Largeur de façade (cm)	180
Profondeur (cm)	275
Surface extérieure au sol - surface dalle (m2)	4,95
Surface intérieure	0 à 6 m2
Surface intérieure (m2)	4,7
Largeur de façade hors tout (cm)	219
Profondeur hors tout (cm)	299
Hauteur de mur (cm)	196
Hauteur de faîtage (cm)	243
Type de Toiture	Toit monopente
Pente de la toiture (°)	13
Surface de toiture (m2)	6,55
Revêtement de toit	Feutre bitumeux inclus
Composition du toit	Voliges 18mm
Avancée de toiture (cm)	10
Plancher	Plancher en option
Type de porte	Double porte semi-vitrée
Dimensions porte en cm (hors cadre)	125x185
Seuil de porte	Seuil en métal

Type de serrure	Cylindre européen
Type de fenêtre	Oscillo-battante
Nombre de fenêtres	1
Dimension fenêtre extérieur cadre (cm)	90x50
Vitrage	Verre 4mm
Garantie	2 ans
Livraison nombre de colis	1
Dimension du colis (cm)	330x118x47
Poids du colis (kg)	550
Temps de montage	1 jour à 2 personnes
Conseil de traitement	Application traitement fongicide/insecticide, puis 1 couche lasure d'imprégnation et 2 couches de lasure de finition.

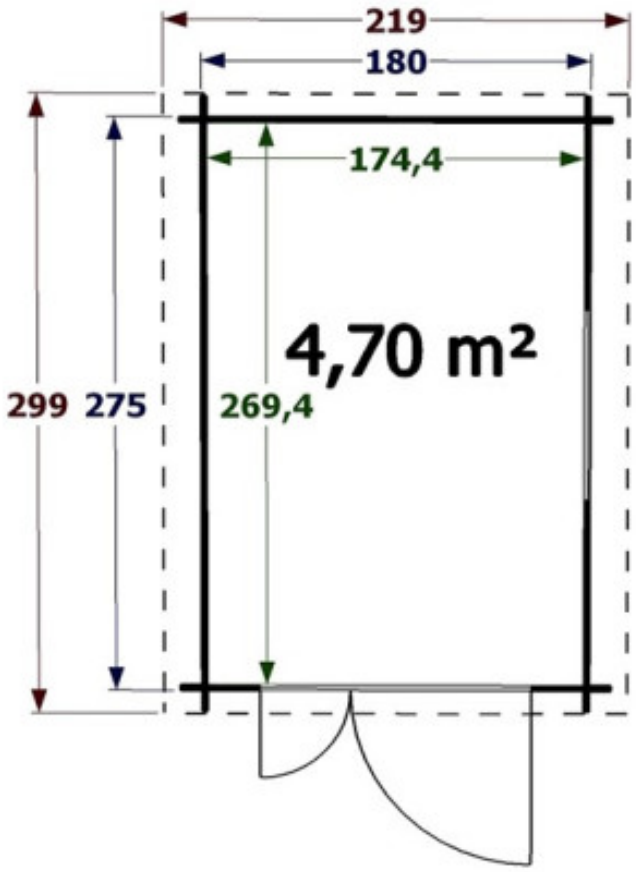

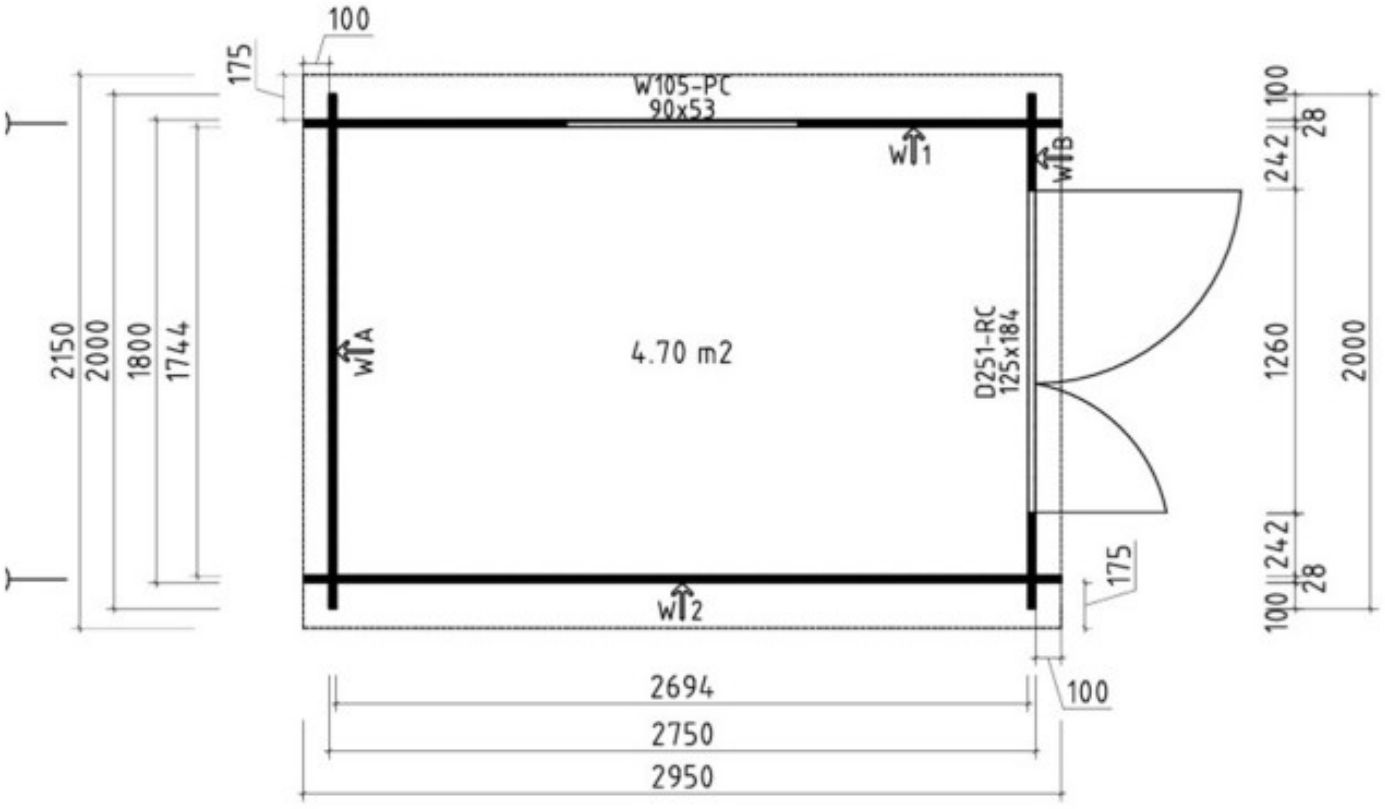
100
175
W105-PC
90x53
W1
WB
WA
W2
4.70 m2
D251-RC
125x184
175
100
2694
2750
2950
2150
2000
1800
1744
100
28
242
1260
242
28
100
2000