Abri de jardin VIOLETTE 5 34 mm - 4.37m² intérieur



caractéristiques du produit :

Matériau	Bois brut
Type de madriers	Assemblage par emboitement
Type de bois	Epicéa massif
Epaisseur des murs	34mm
Largeur de façade (cm)	248
Profondeur (cm)	188
Dimensions dalle (cm)	248 x 188
Surface extérieure au sol - surface dalle (m2)	4.66
Surface intérieure	0 à 6 m2
Surface intérieure (m2)	4.37
Largeur de façade hors tout (cm)	288
Profondeur hors tout (cm)	238
Dimensions hors tout (LxPxH) en cm	288 x 238 x 228
Hauteur de mur (cm)	182.4
Hauteur de faîtage (cm)	228
Type de Toiture	Double pente
Pente de la toiture (°)	21
Surface de toiture (m2)	7.57
Revêtement de toit	Feutre bitumeux inclus
Plancher	Plancher en option
Type de porte	Porte Double
Dimensions porte en cm (hors cadre)	150 x 184
Type de fenêtre	Aucune

Nombre de fenêtres	0
Vitrage	Verre 4mm
Garantie	3 ans
Numéro de certificat FSC/PEFC	FSC-C150544

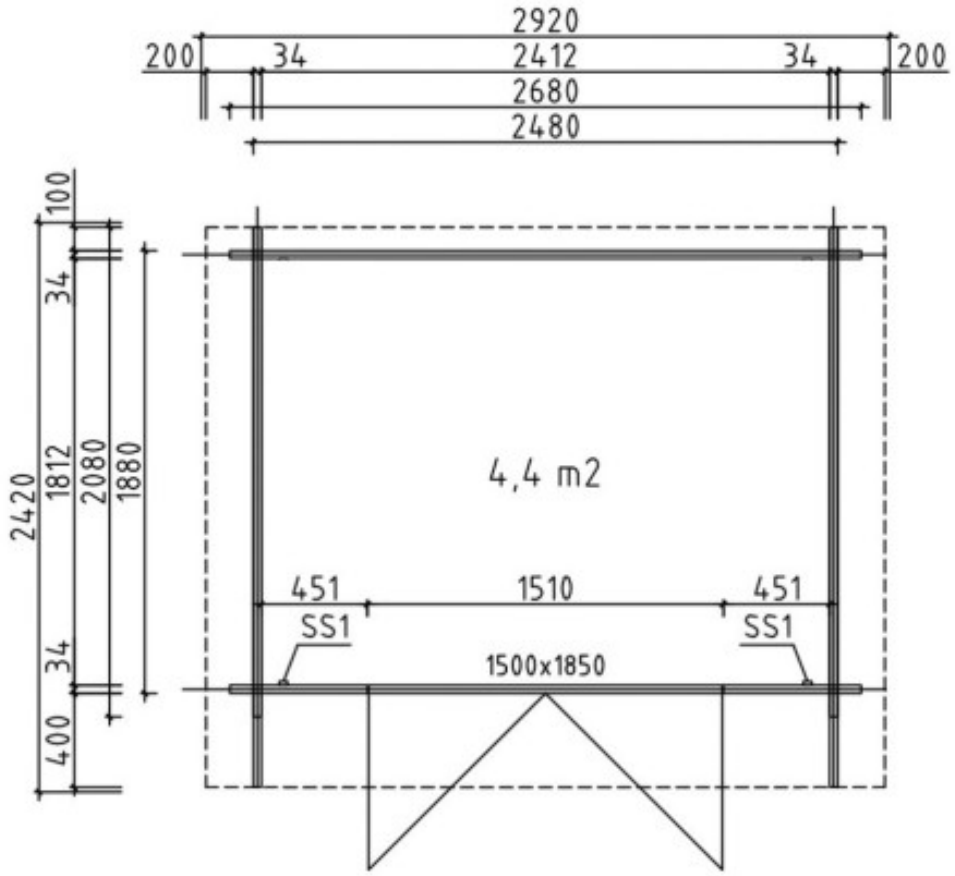

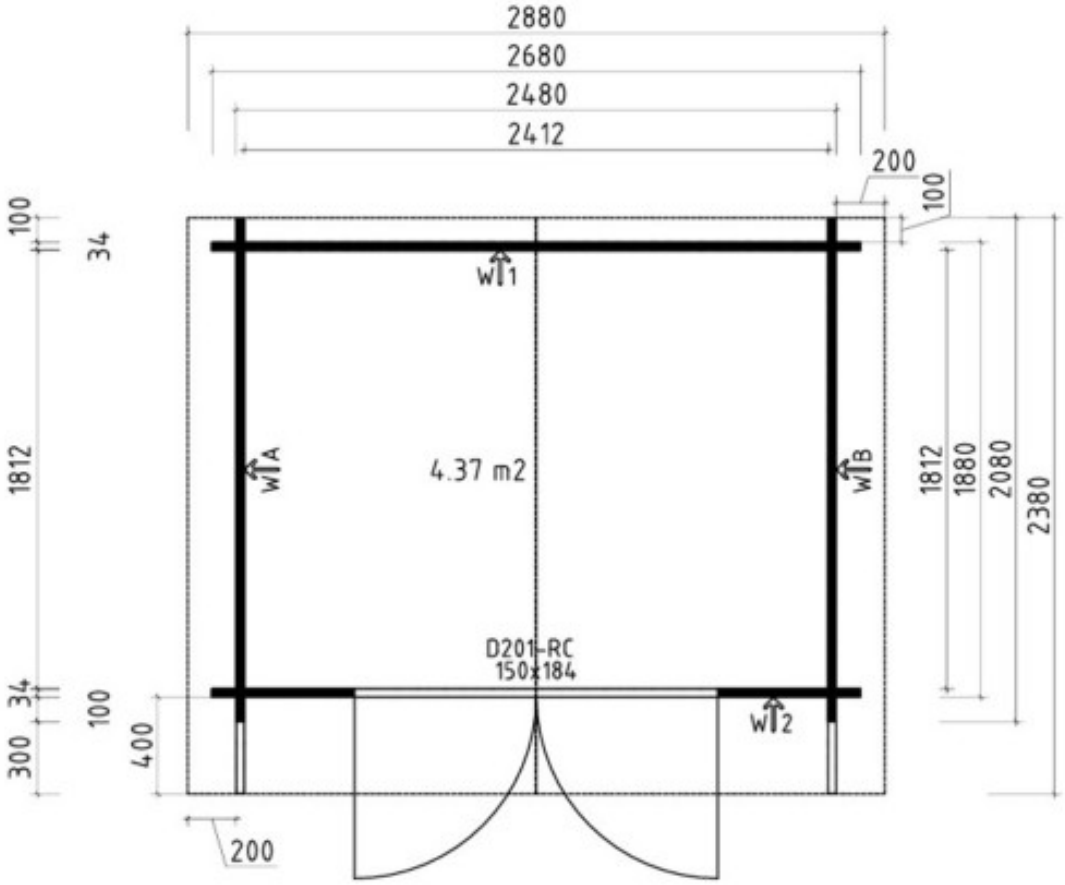
2880
2680
2480
2412
200
100
100
34
WT1
WTA
4.37 m2
WTB
1812
1812
1880
2080
2380
D201-RC
150x184
34
100
300
400
WT2
200