Abri de jardin VIOLETTE 5 autoclave 34 mm - 4.40m² intérieur



caractéristiques du produit :

Matériau	Bois autoclave
Type de madriers	Assemblage par emboitement
Epaisseur des murs	34mm
Largeur de façade (cm)	248
Profondeur (cm)	188
Dimensions dalle (cm)	248 x 188
Surface intérieure	0 à 6 m2
Surface intérieure (m2)	4.40
Dimensions hors tout (LxPxH) en cm	292 x 242 x 229.5
Hauteur de mur (cm)	182.25
Hauteur de faîtage (cm)	229.5
Type de Toiture	Double pente
Revêtement de toit	Feutre bitumeux inclus
Plancher	Plancher en option
Type de porte	Porte Double
Dimensions porte en cm (hors cadre)	150 x 185
Type de fenêtre	Aucune
Vitrage	Verre 4mm
Garantie	3 ans

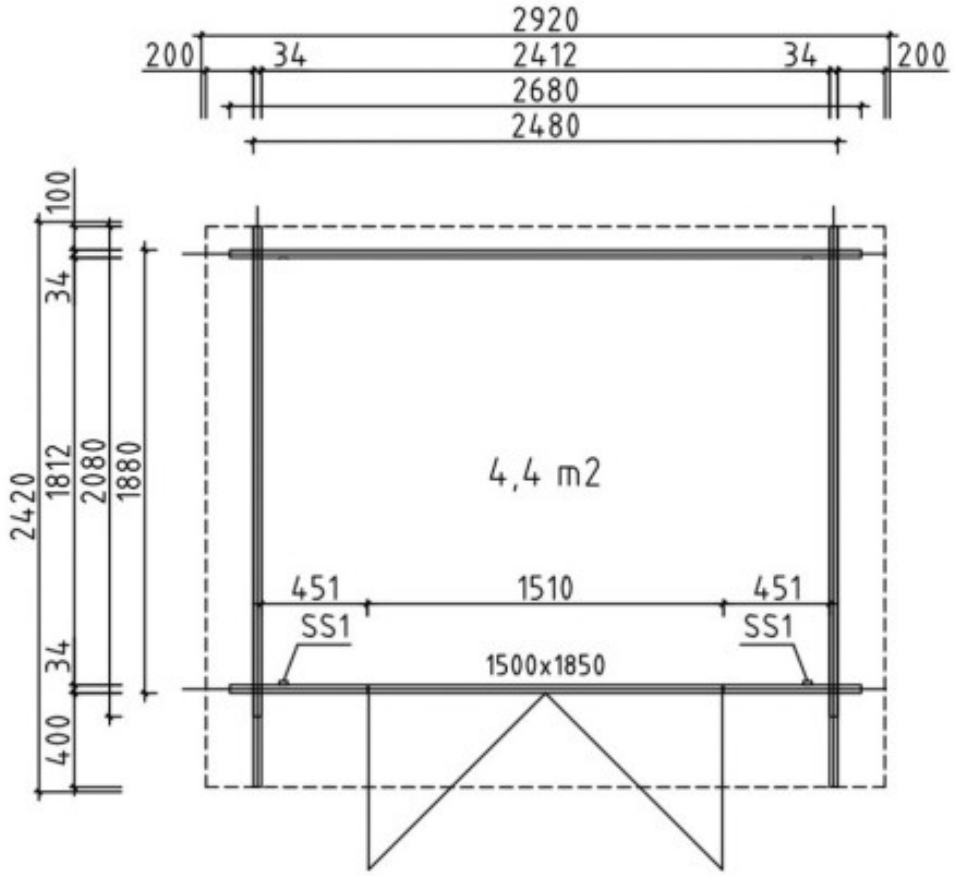
2920
200
34
2412
34
200
2680
2480
100
34
1812
2080
1880
2420
4,4 m2
451
1510
451
SS1
SS1
1500x1850
34
400