Cabanon de jardin traité autoclave Marmande 5 Ep 28mm



caractéristiques du produit :

Matériau	Bois autoclave
Type de madriers	Assemblage par emboitement
Type de bois	Epicéa autoclave
Epaisseur des murs	28mm
Largeur de façade (cm)	205
Profondeur (cm)	205
Dimensions dalle (cm)	205 x 205
Surface extérieure au sol - surface dalle (m2)	4,2
Surface intérieure	0 à 6 m2
Surface intérieure (m2)	3,98
Largeur de façade hors tout (cm)	247
Profondeur hors tout (cm)	226
Dimensions hors tout (LxPxH) en cm	247 x 226 x 225.5
Surface hors tout (m2)	5.58
Hauteur de mur (cm)	187
Hauteur de faîtage (cm)	225,5
Type de Toiture	Double pente
Pente de la toiture (°)	18,9
Surface de toiture (m2)	5,88
Revêtement de toit	Feutre bitumeux inclus
Composition du toit	OSB
Avancée de toiture (cm)	10
Plancher	Plancher en option

Type de porte	Double porte semi-vitrée
Dimensions porte en cm (hors cadre)	161x177
Seuil de porte	Seuil en bois
Type de serrure	Cylindre européen
Type de fenêtre	Aucune
Nombre de fenêtres	0
Vitrage	Verre 4mm
Garantie	2 ans
Livraison nombre de colis	1
Dimension du colis (cm)	235x124x34
Poids du colis (kg)	376
Temps de montage	1 jour à 2 personnes
Conseil de traitement	Application 2 couches de lasure de finition
Numéro de certificat FSC/PEFC	FSC-C174748

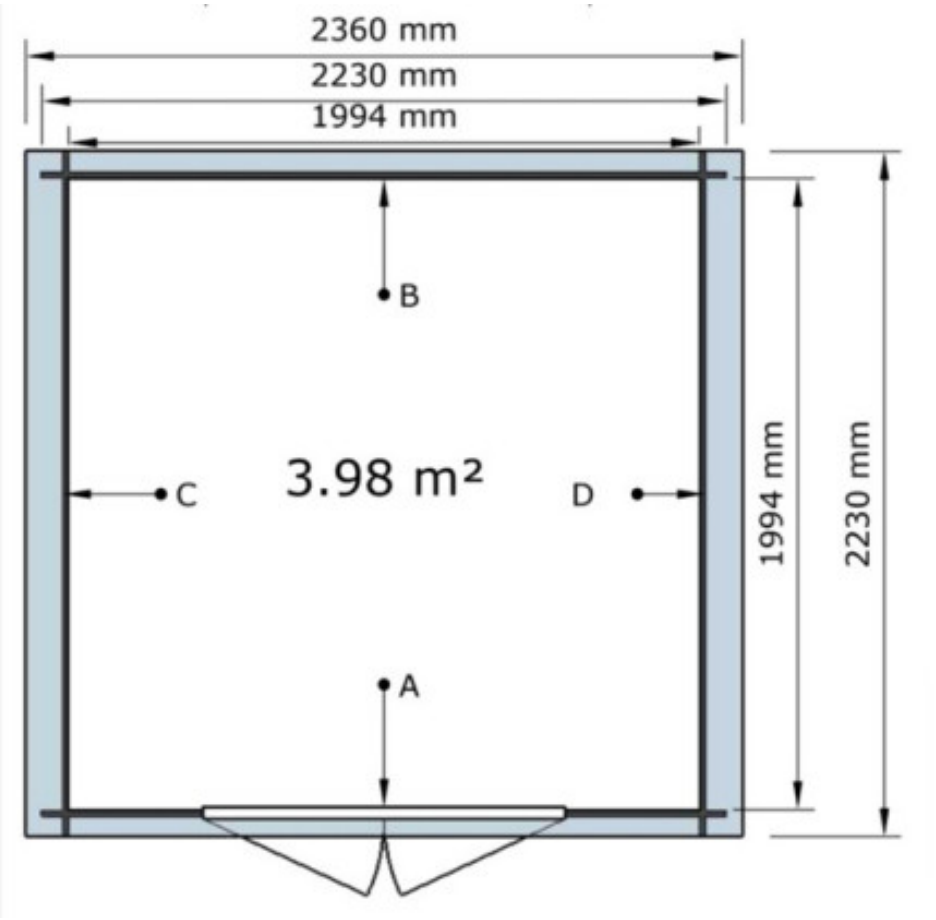

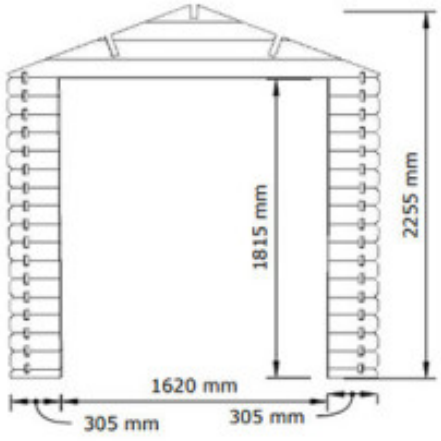
1815 mm
2255 mm
1620 mm
305 mm
305 mm

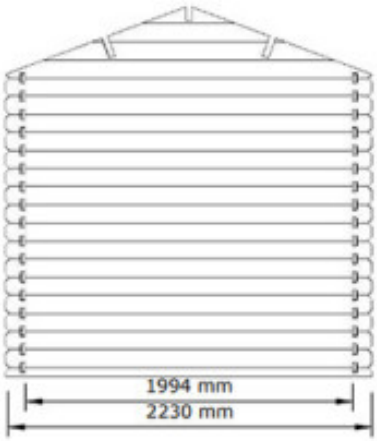
1994 mm
2230 mm

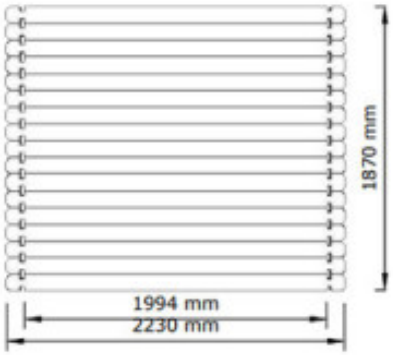
1870 mm
1994 mm
2230 mm

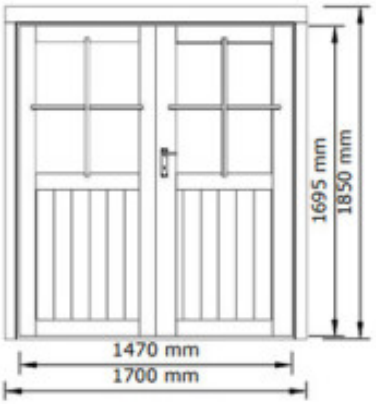
1695 mm
1850 mm
1470 mm
1700 mm