Carport 1 voiture Le Havre 12 - 15.75 m² non couvert



caractéristiques du produit :

Matériau	Bois brut
Largeur de façade (cm)	300
Profondeur (cm)	400
Surface extérieure au sol - surface dalle (m2)	12
Surface intérieure	10 à 15 m2
Surface intérieure (m2)	10,12
Largeur de façade hors tout (cm)	350
Profondeur hors tout (cm)	450
Hauteur de mur (cm)	210
Hauteur de faîtage (cm)	343,2
Type de Toiture	Toit monopente
Pente de la toiture (°)	16,7
Surface de toiture (m2)	16,44
Revêtement de toit	Livré sans revêtement de toiture
Avancée de toiture (cm)	25
Garantie	2 ans
Carport tuilable	Oui
Livraison nombre de colis	1
Temps de montage	1 jour à 2 personnes





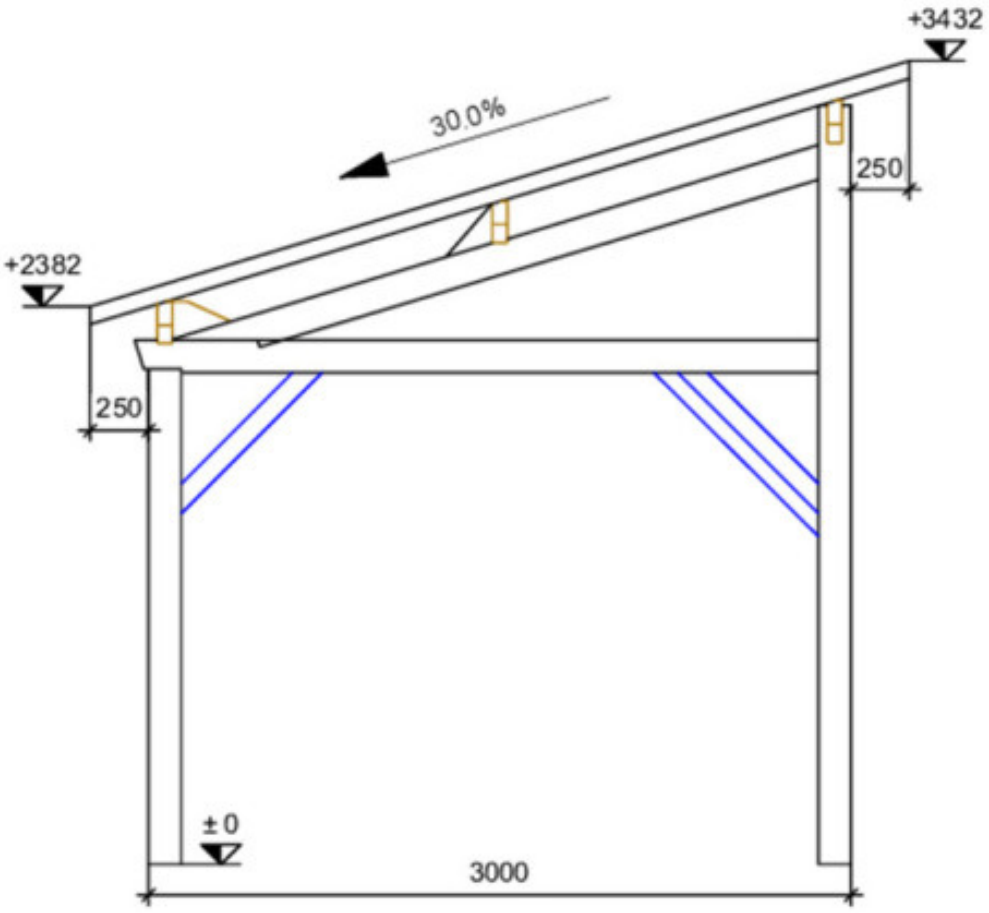
+3432
30.0%
250
+2382
250
± 0
3000

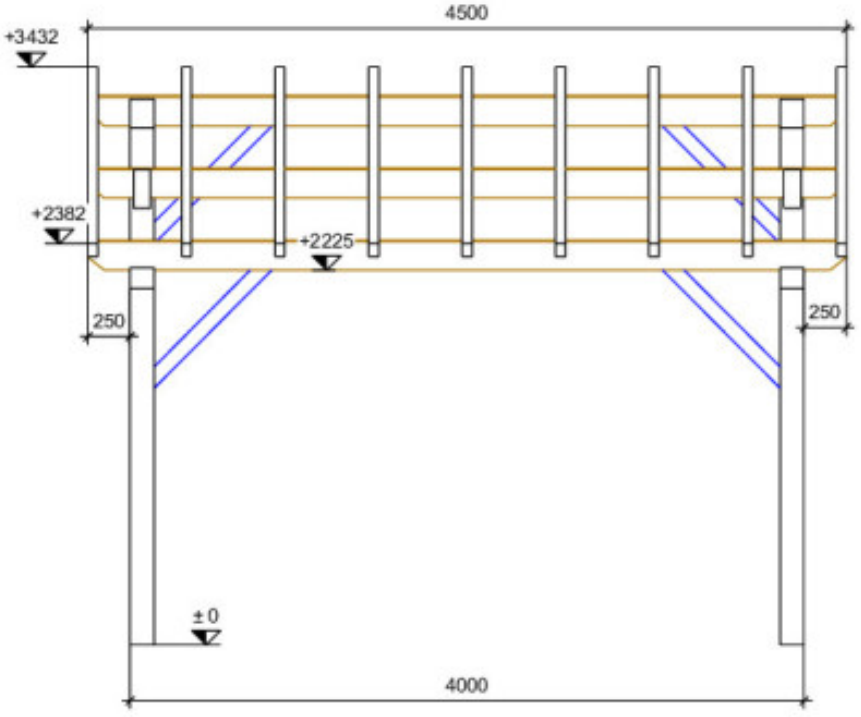
4500
+3432
+2382
+2225
250
250
± 0
4000

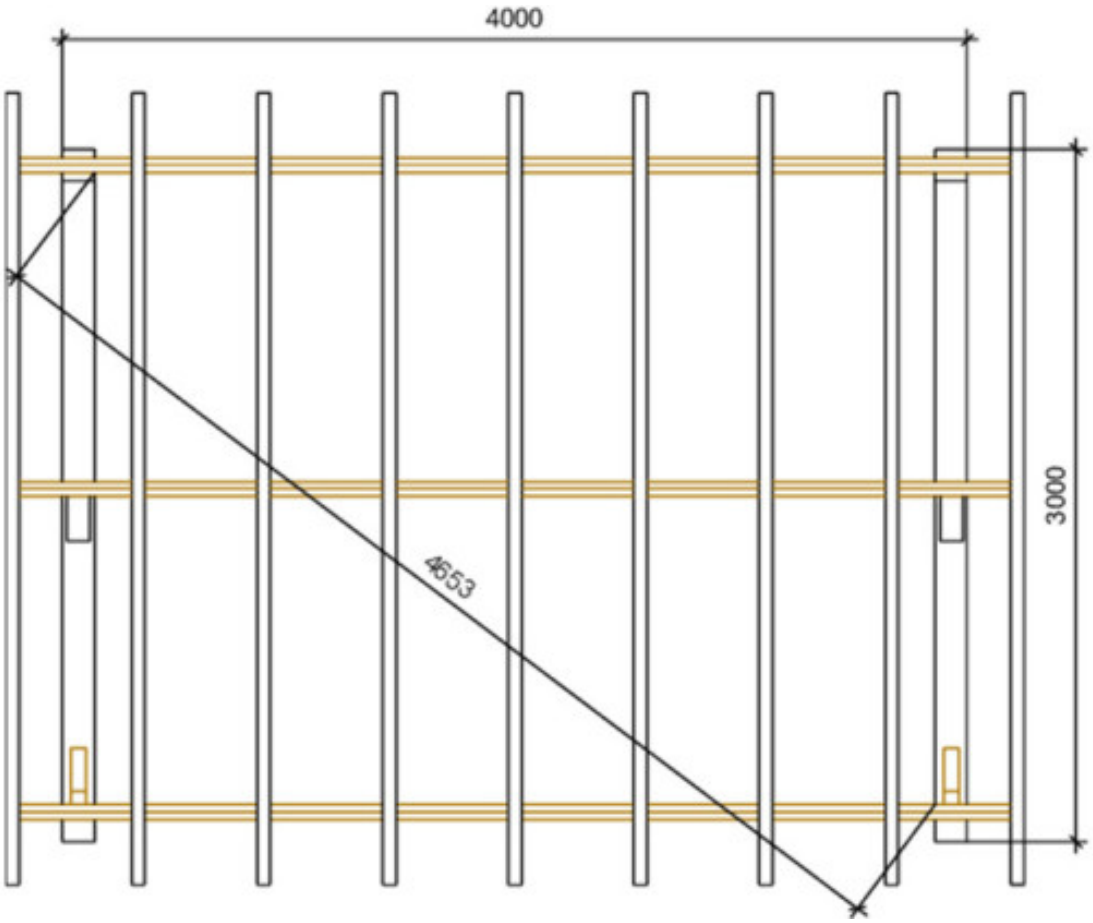
4000
3000
4653