# Carport 1 voiture Le Havre 15 - 19.25 m² non couvert




## caractéristiques du produit :

| | |
|---|---|
| Matériau | Bois autoclave |
| Type de madriers | Assemblage par vissage |
| Type de bois | Pin massif |
| Largeur de façade (cm) | 272 |
| Profondeur (cm) | 472 |
| Surface extérieure au sol - surface dalle (m2) | 19,25 |
| Surface intérieure | 10 à 15 m2 |
| Surface intérieure (m2) | 12,84 |
| Largeur de façade hors tout (cm) | 350 |
| Profondeur hors tout (cm) | 550 |
| Hauteur de mur (cm) | 210 |
| Hauteur de faîtage (cm) | 345,2 |
| Type de Toiture | Toit monopente |
| Pente de la toiture (°) | 16,7 |
| Surface de toiture (m2) | 20,1 |
| Revêtement de toit | Livré sans revêtement de toiture |
| Avancée de toiture (cm) | 25 |
| Type de porte | Pas de porte |
| Seuil de porte | Pas de seuil |
| Type de fenêtre | Aucune |
| Garantie | 2 ans |
| Carport tuilable | Oui |
| Livraison nombre de colis | 1 |

| | |
|---|---|
| Dimension du colis (cm) | 560x60x35 |
| Temps de montage | 2 jours à 2 personnes |




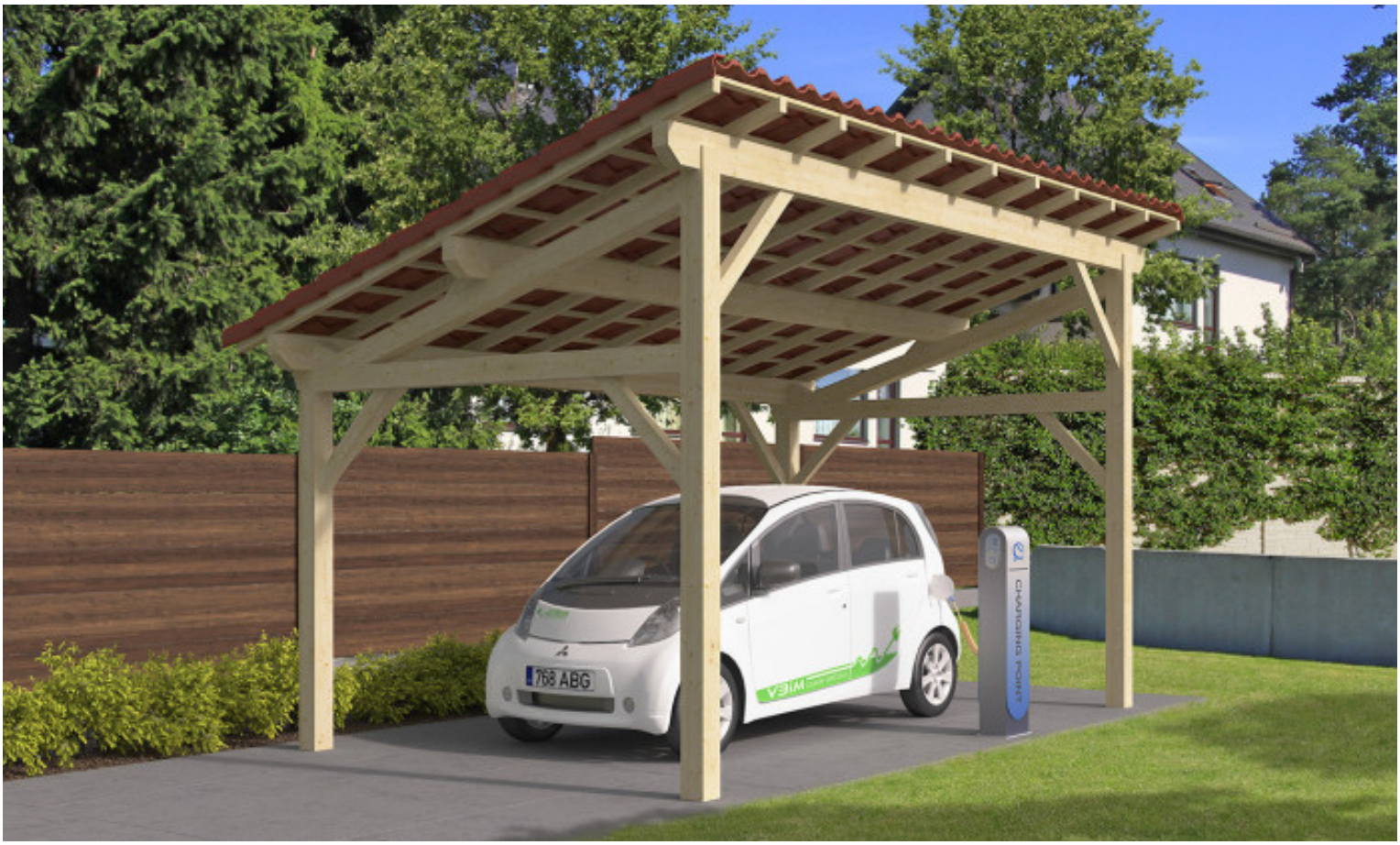

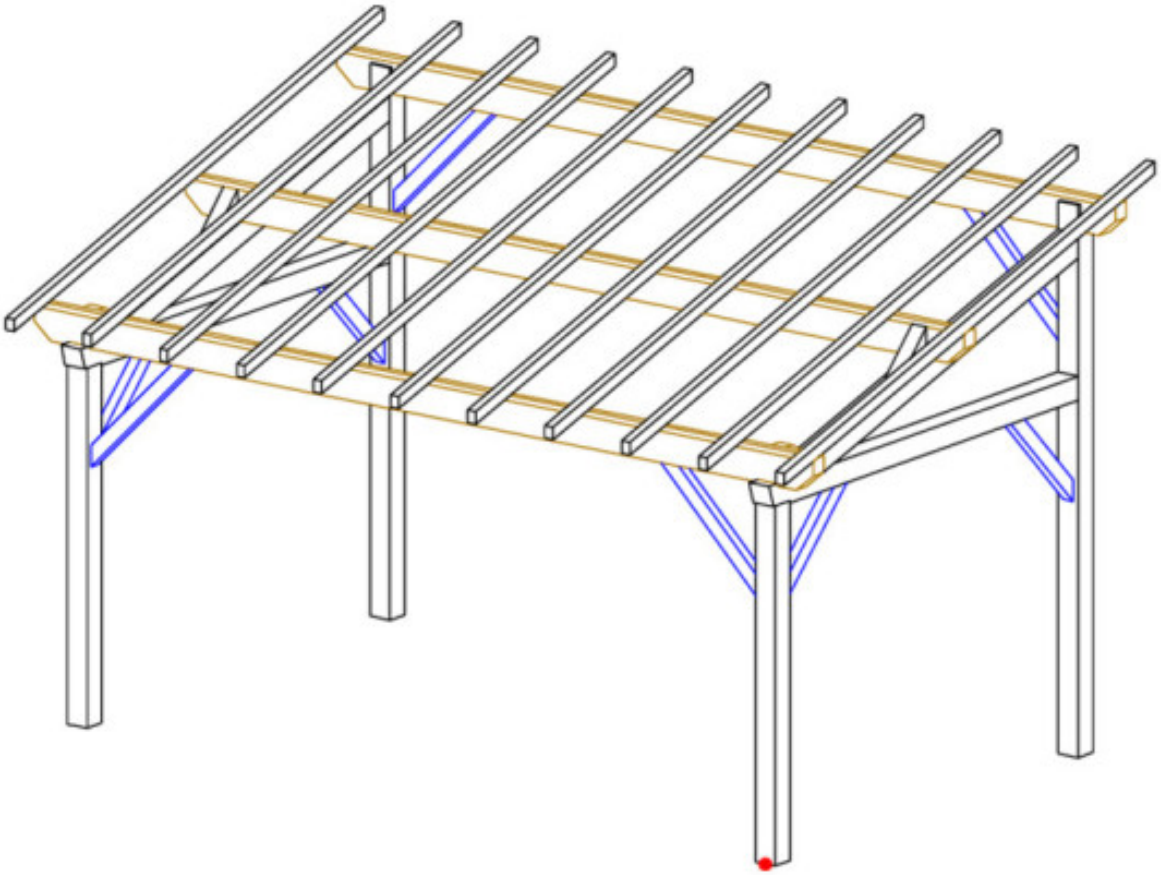

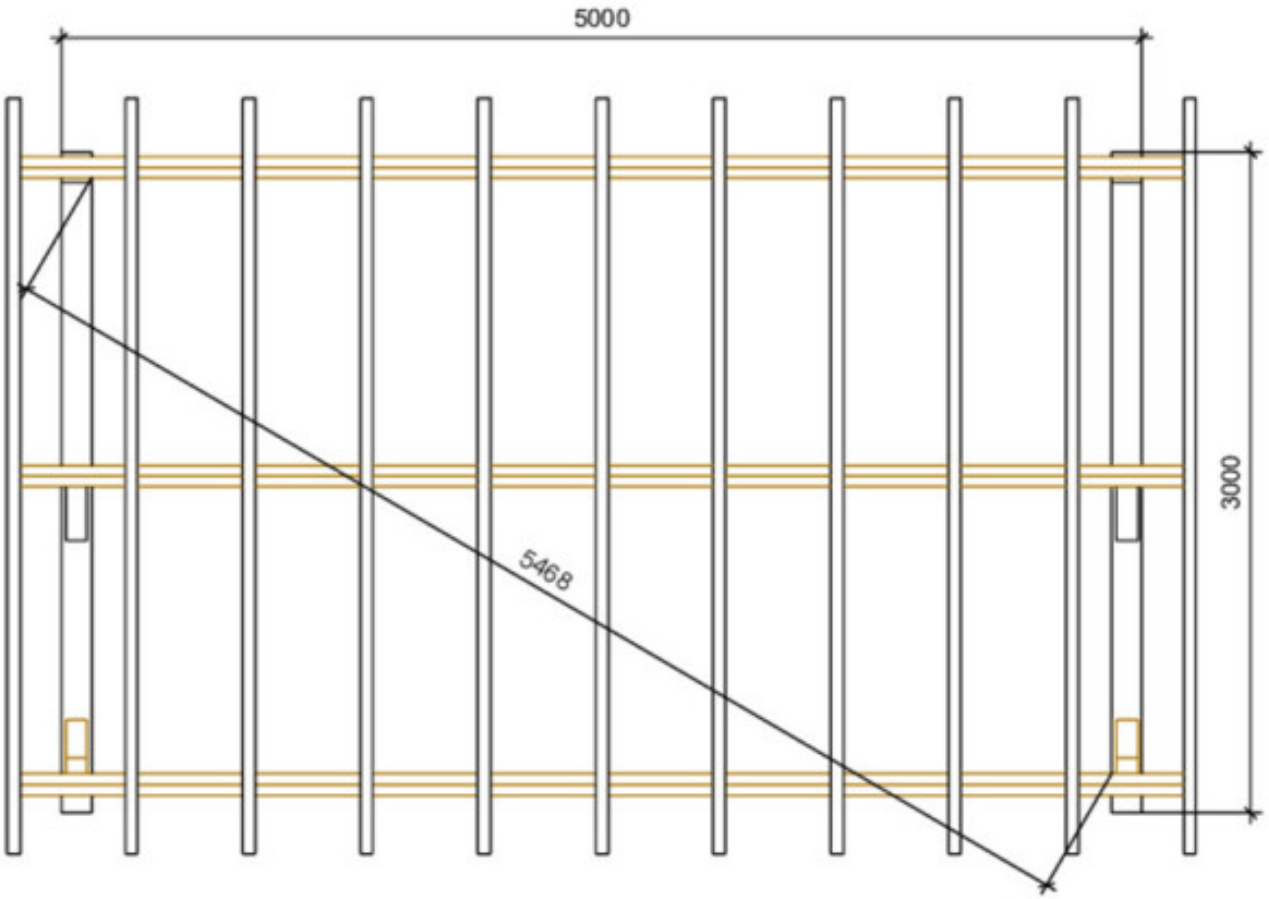
5000
3000
5468

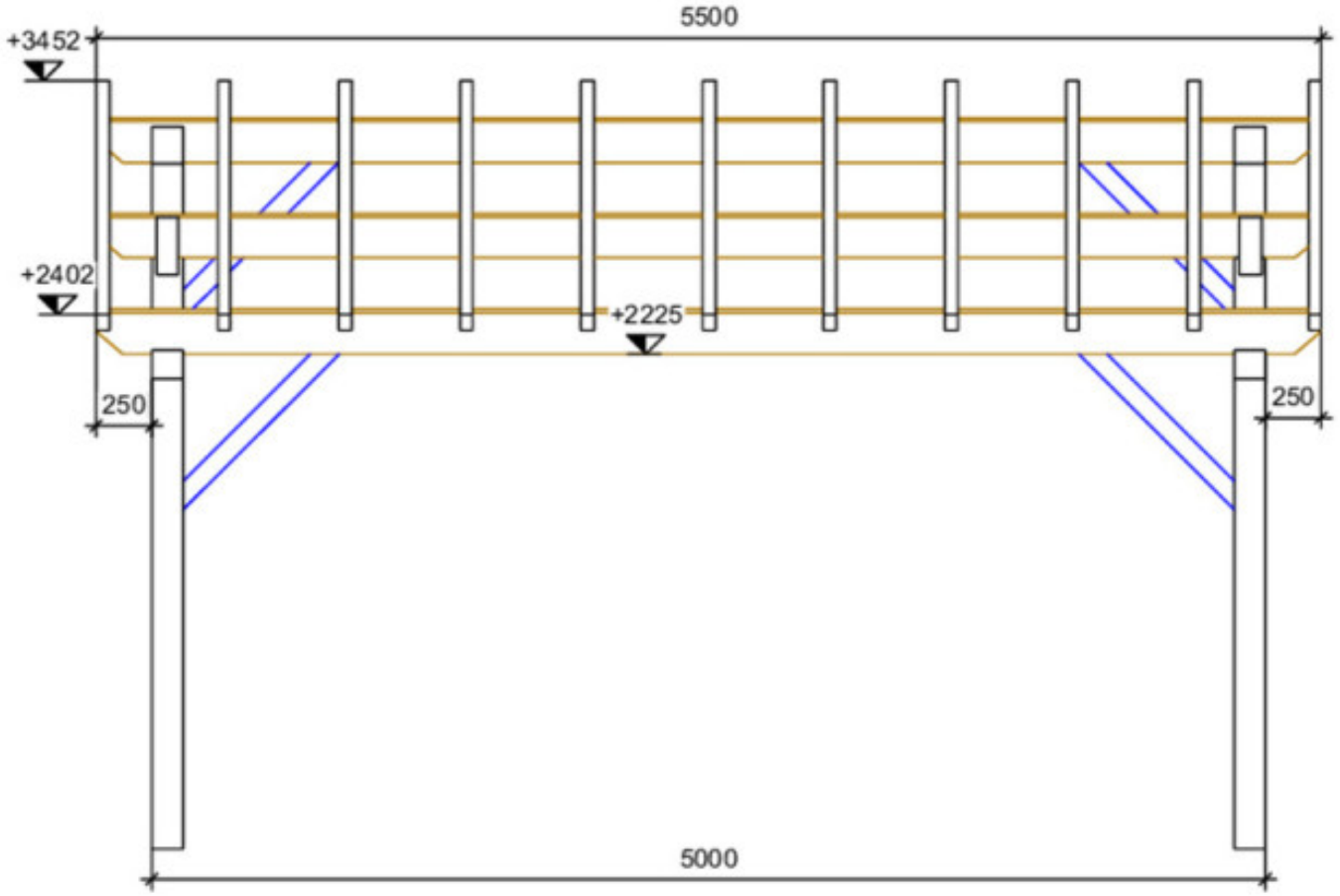
5500
+3452
+2402
+2225
250
250
5000

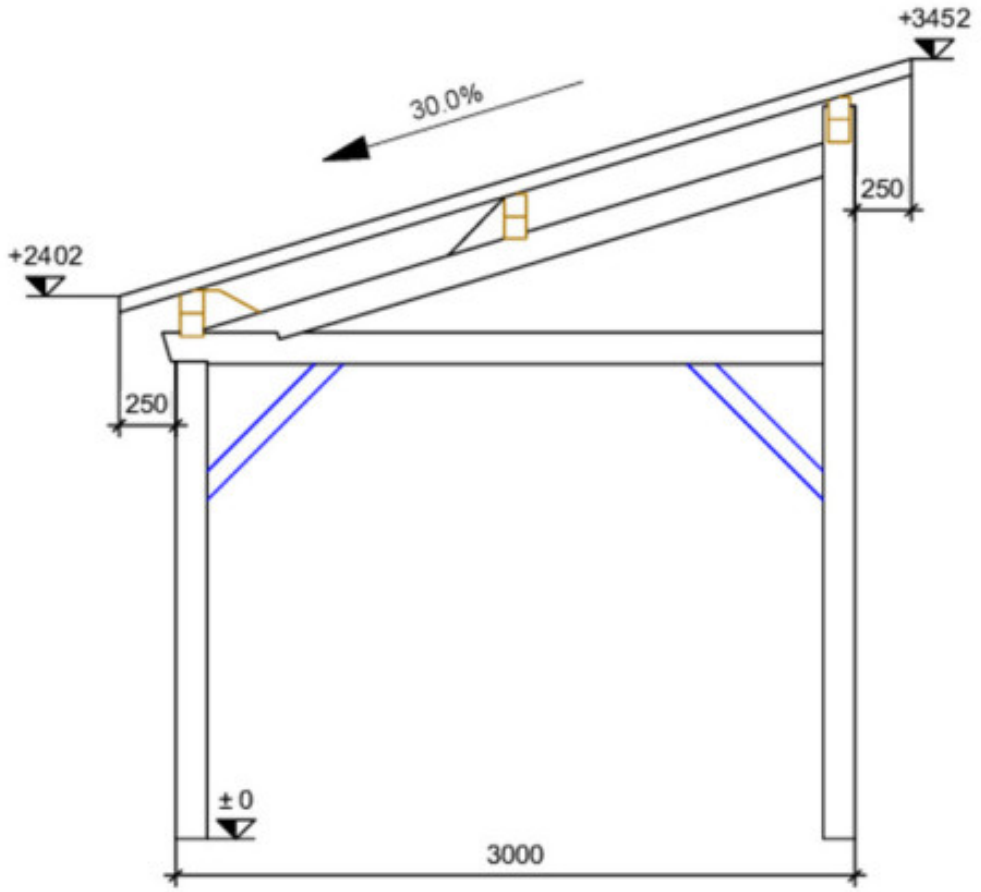
+3452
30.0%
250
+2402
250
±0
3000