Carport 1 voiture Le Havre 16 - 20.25 m² non couvert



caractéristiques du produit :

Matériau	Bois autoclave
Type de madriers	Assemblage par vissage
Type de bois	Pin massif
Largeur de façade (cm)	372
Profondeur (cm)	372
Surface extérieure au sol - surface dalle (m2)	19,25
Surface intérieure	10 à 15 m2
Surface intérieure (m2)	13,84
Largeur de façade hors tout (cm)	450
Profondeur hors tout (cm)	450
Hauteur de mur (cm)	210
Hauteur de faîtage (cm)	375,2
Type de Toiture	Toit monopente
Pente de la toiture (°)	16,7
Surface de toiture (m2)	21,14
Revêtement de toit	Livré sans revêtement de toiture
Avancée de toiture (cm)	25
Type de porte	Pas de porte
Seuil de porte	Pas de seuil
Type de fenêtre	Aucune
Garantie	2 ans
Carport tuilable	Oui
Livraison nombre de colis	1

Dimension du colis (cm)	500x90x40
Temps de montage	2 jours à 2 personnes





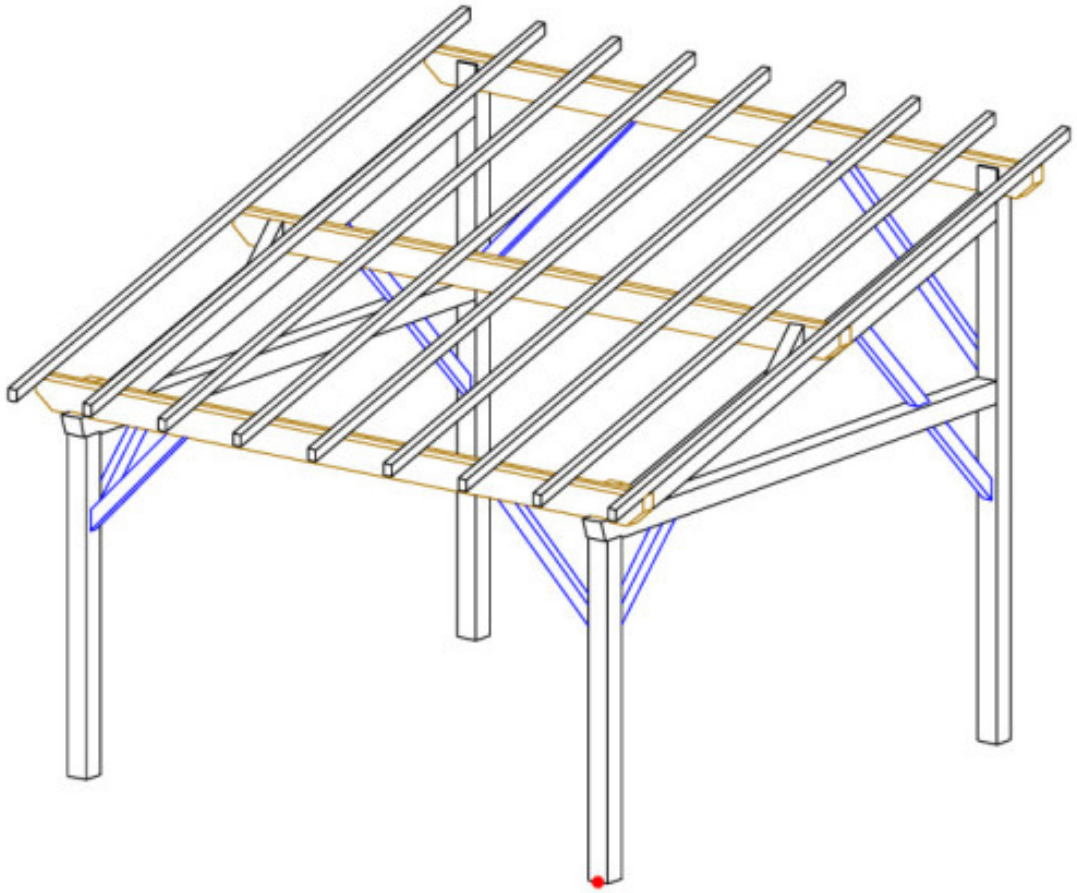

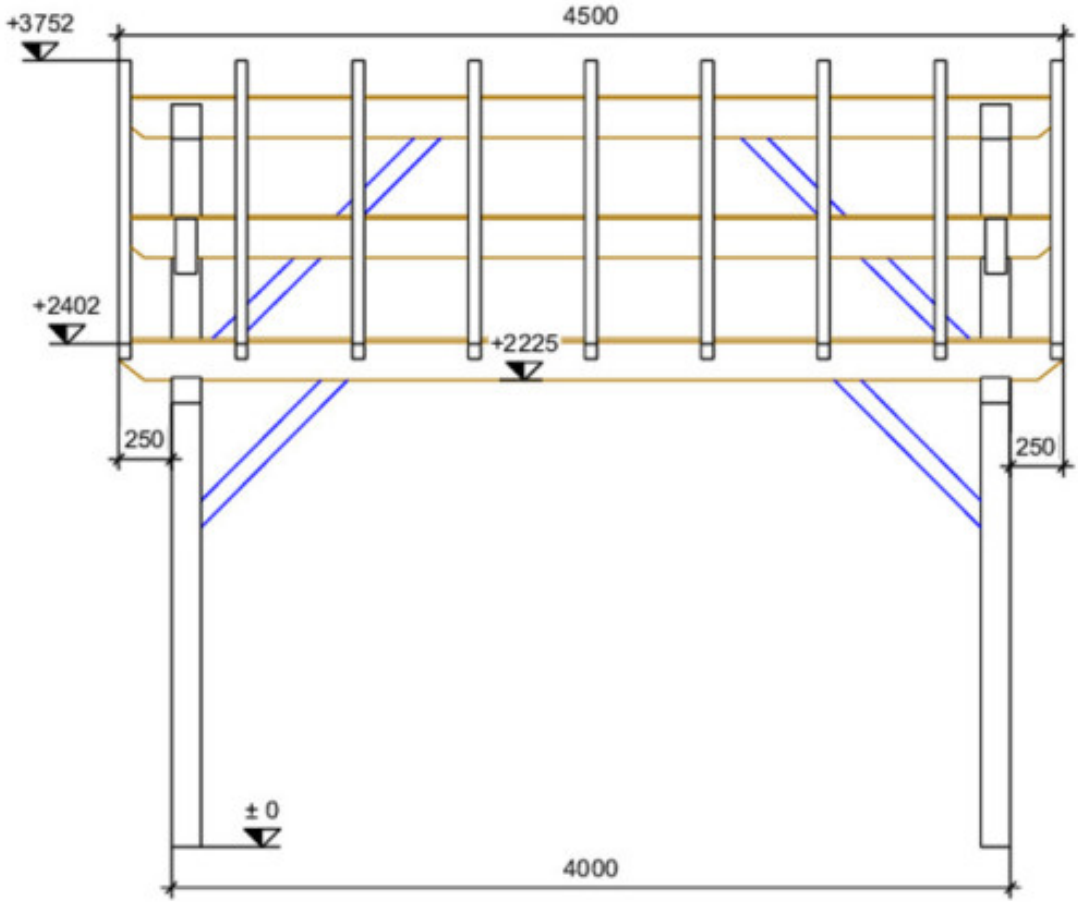
+3752
4500
+2402
+2225
250
250
± 0
4000

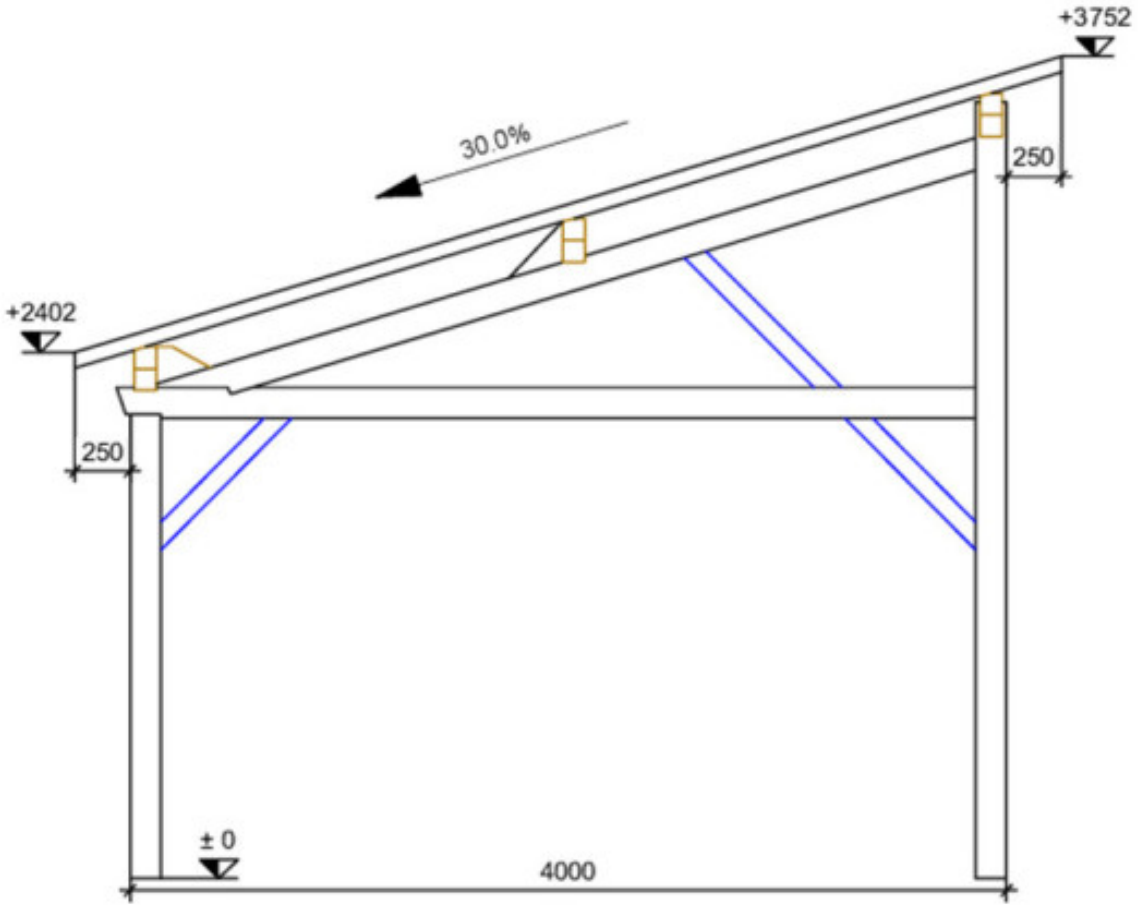
+3752
30.0%
250
+2402
250
± 0
4000

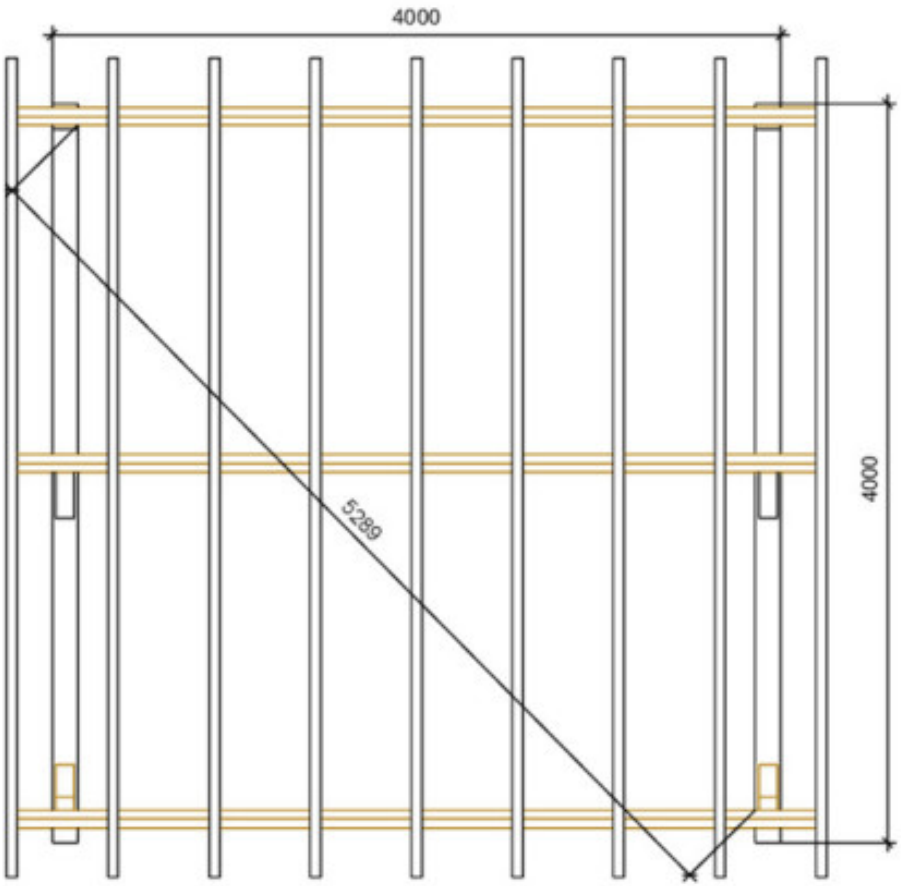
4000
5289
4000