Carport 1 voiture Le Havre 18 - 22.75 m² non couvert



caractéristiques du produit :

Matériau	Bois autoclave
Type de madriers	Assemblage par vissage
Type de bois	Pin massif
Largeur de façade (cm)	272
Profondeur (cm)	572
Surface extérieure au sol - surface dalle (m2)	22,47
Surface intérieure	10 à 15 m2
Surface intérieure (m2)	15,56
Largeur de façade hors tout (cm)	350
Profondeur hors tout (cm)	650
Hauteur de mur (cm)	210
Hauteur de faîtage (cm)	347,2
Type de Toiture	Toit monopente
Pente de la toiture (°)	16,7
Surface de toiture (m2)	23,75
Revêtement de toit	Livré sans revêtement de toiture
Avancée de toiture (cm)	25
Type de porte	Pas de porte
Seuil de porte	Pas de seuil
Type de fenêtre	Aucune
Garantie	2 ans
Carport tuilable	Oui
Livraison nombre de colis	1

Dimension du colis (cm)	650x80x50
Temps de montage	2 jours à 2 personnes





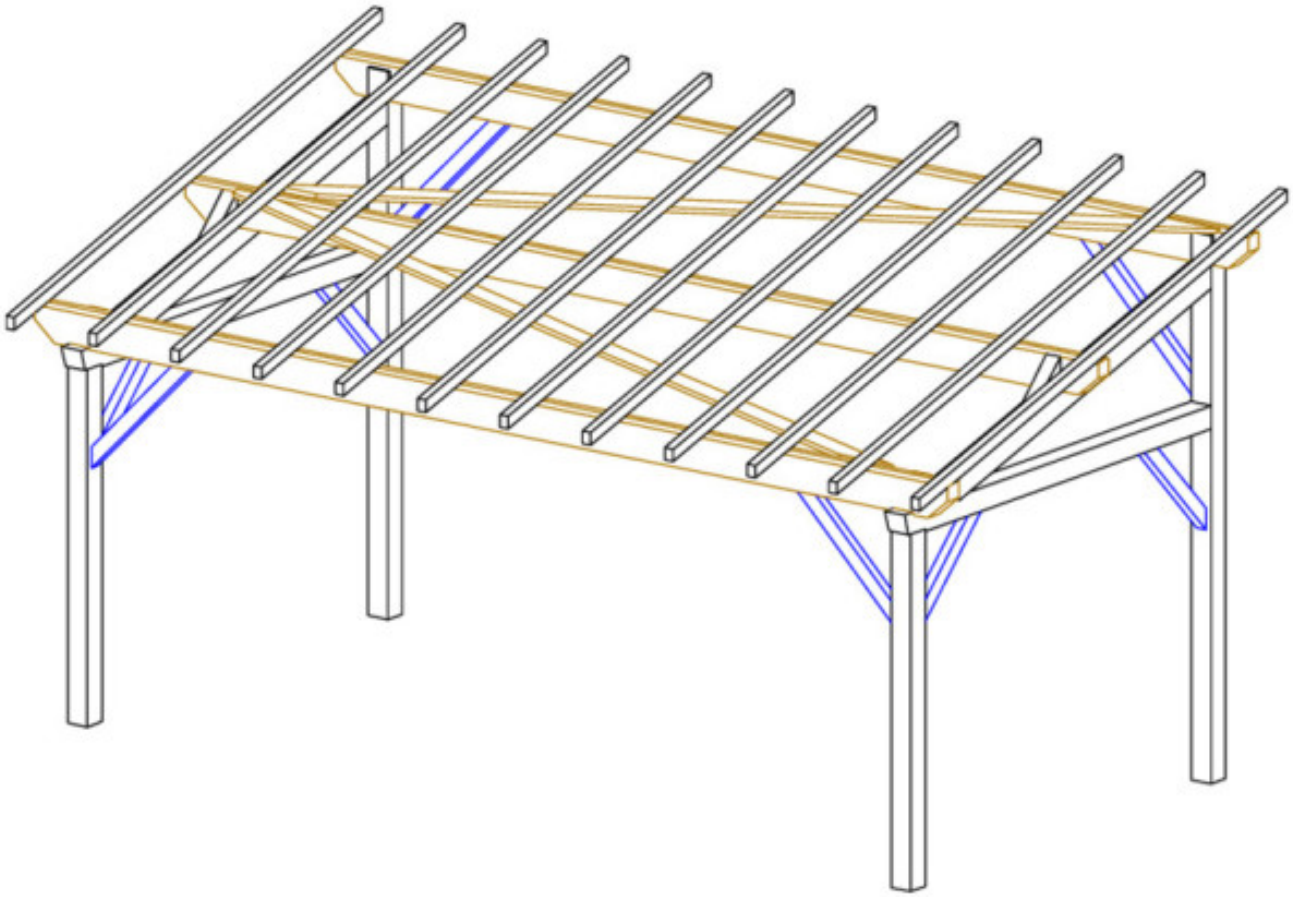

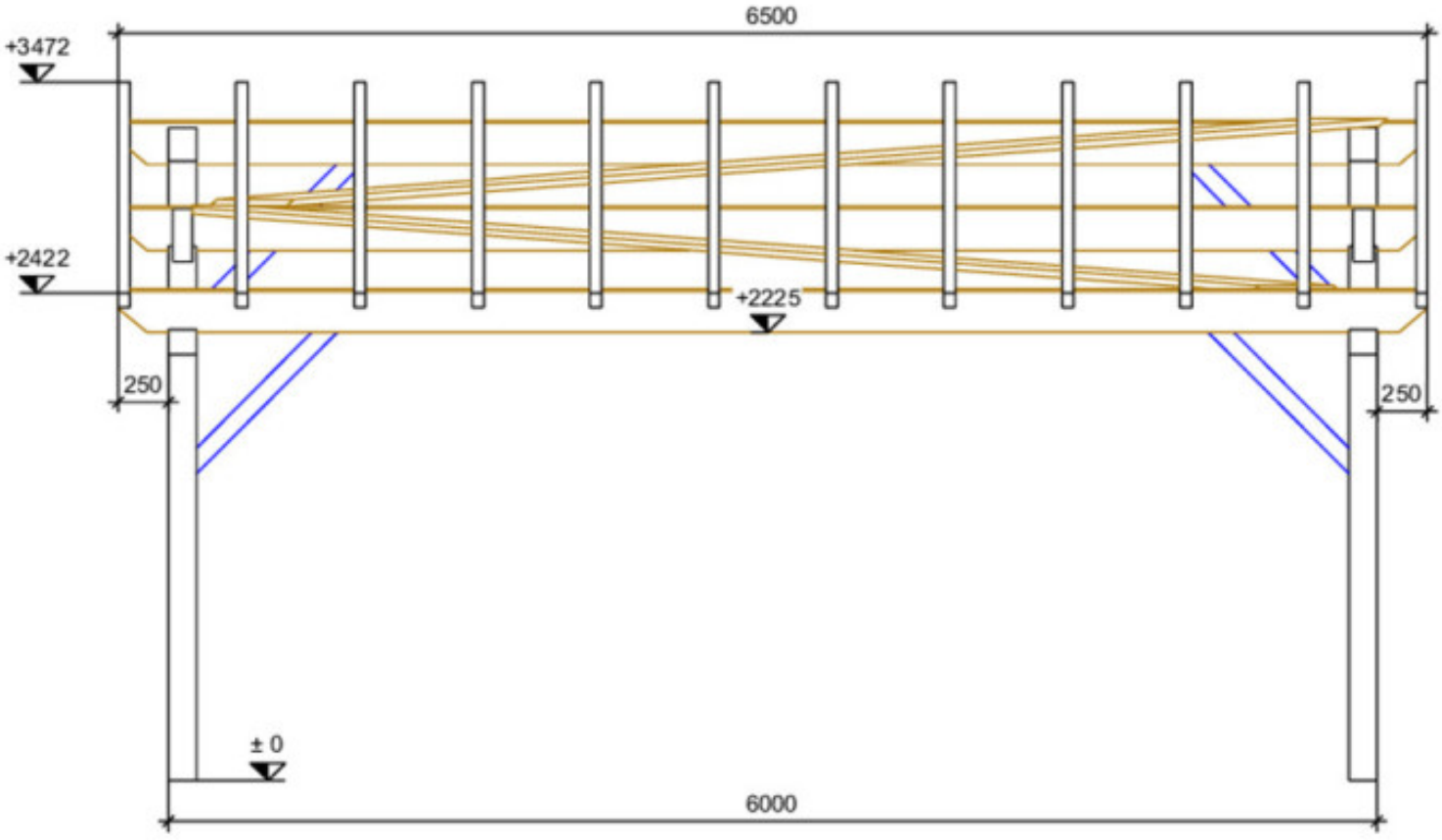
6500
+3472
+2422
+2225
250
250
± 0
6000

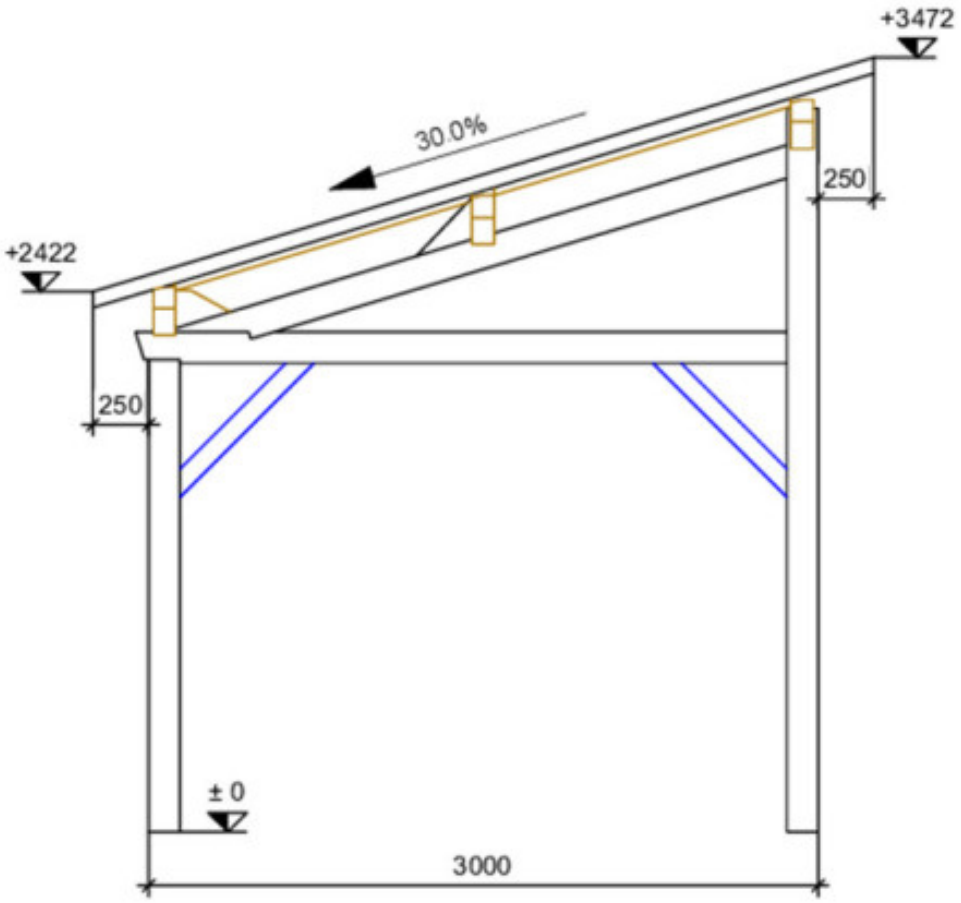
+3472
30.0%
250
+2422
250
± 0
3000

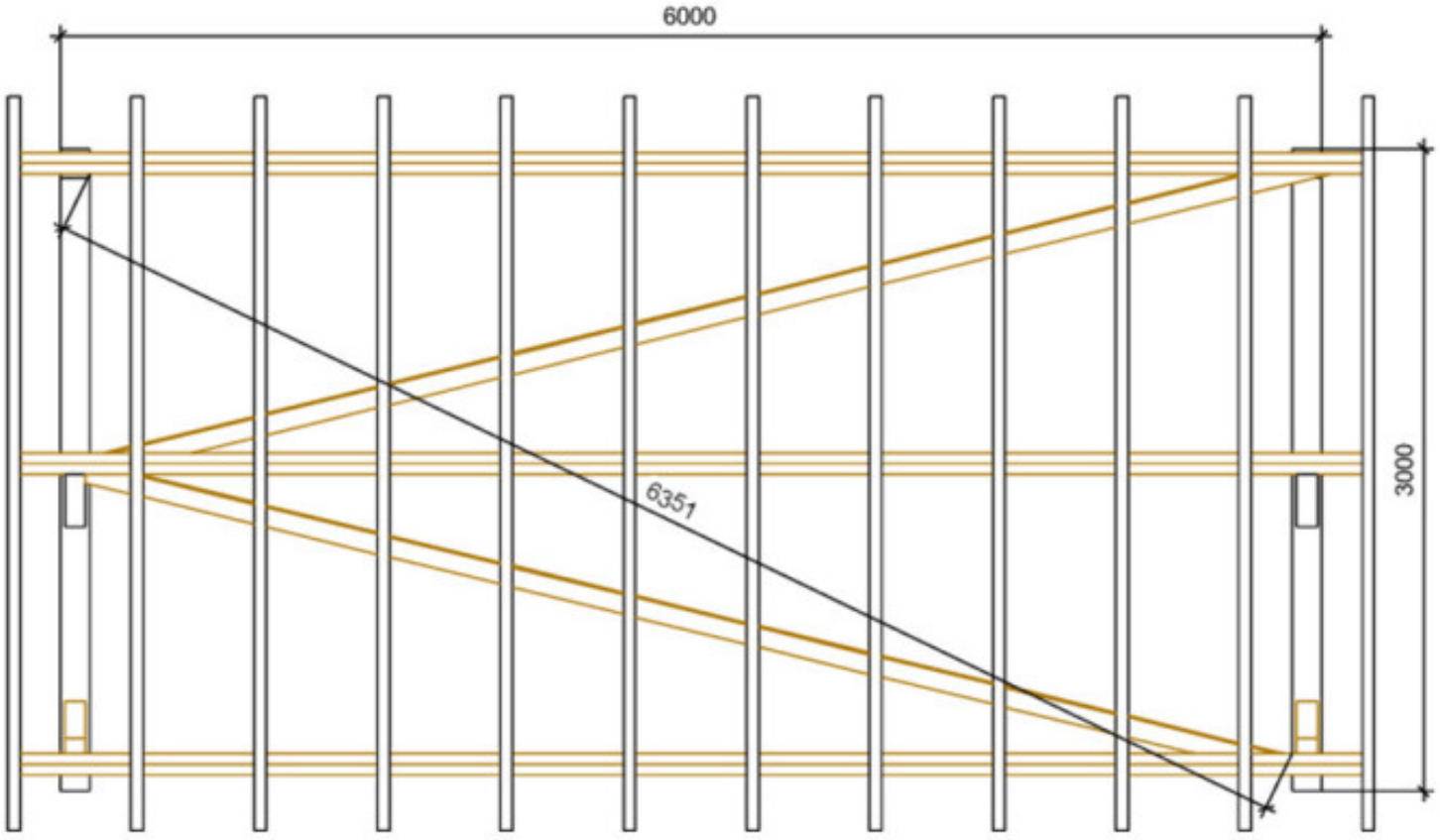
6000
6351
3000