Carport 1 voiture Vincennes 14 - asymétrique - 17.5 m² non couvert



caractéristiques du produit :

Matériau	Bois autoclave
Largeur de façade (cm)	300
Profondeur (cm)	450
Surface extérieure au sol - surface dalle (m2)	13,5
Surface intérieure	10 à 15 m2
Surface intérieure (m2)	11,48
Largeur de façade hors tout (cm)	350
Profondeur hors tout (cm)	500
Hauteur de mur (cm)	210
Hauteur de faîtage (cm)	292
Type de Toiture	Double pente
Pente de la toiture (°)	16,7
Surface de toiture (m2)	18,27
Revêtement de toit	Livré sans revêtement de toiture
Avancée de toiture (cm)	25
Garantie	2 ans
Carport tuilable	Oui
Livraison nombre de colis	1
Temps de montage	2 jours à 2 personnes


768 ABG


768 ABG

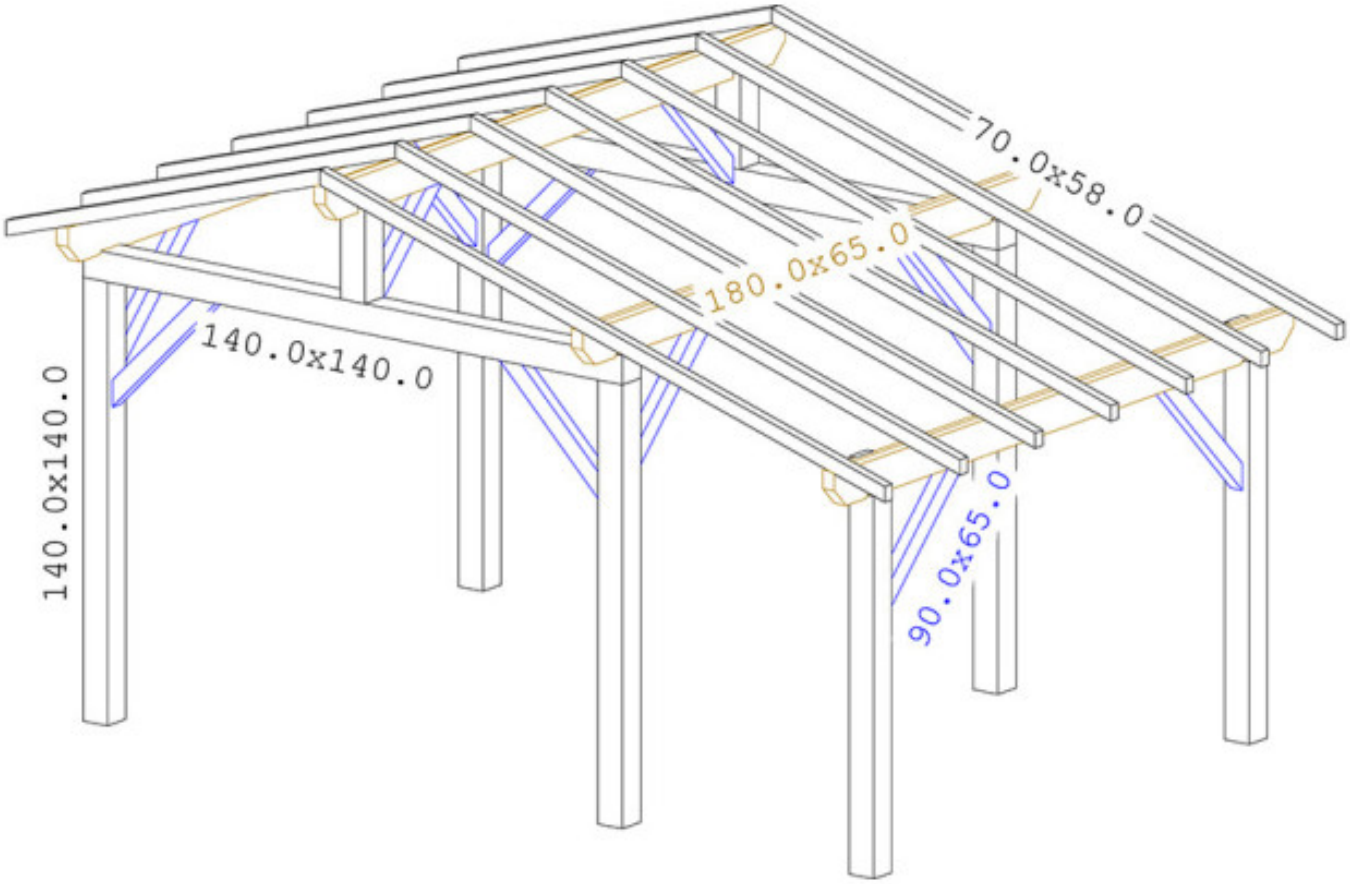
70.0x58.0
180.0x65.0
140.0x140.0
140.0x140.0
90.0x65.0

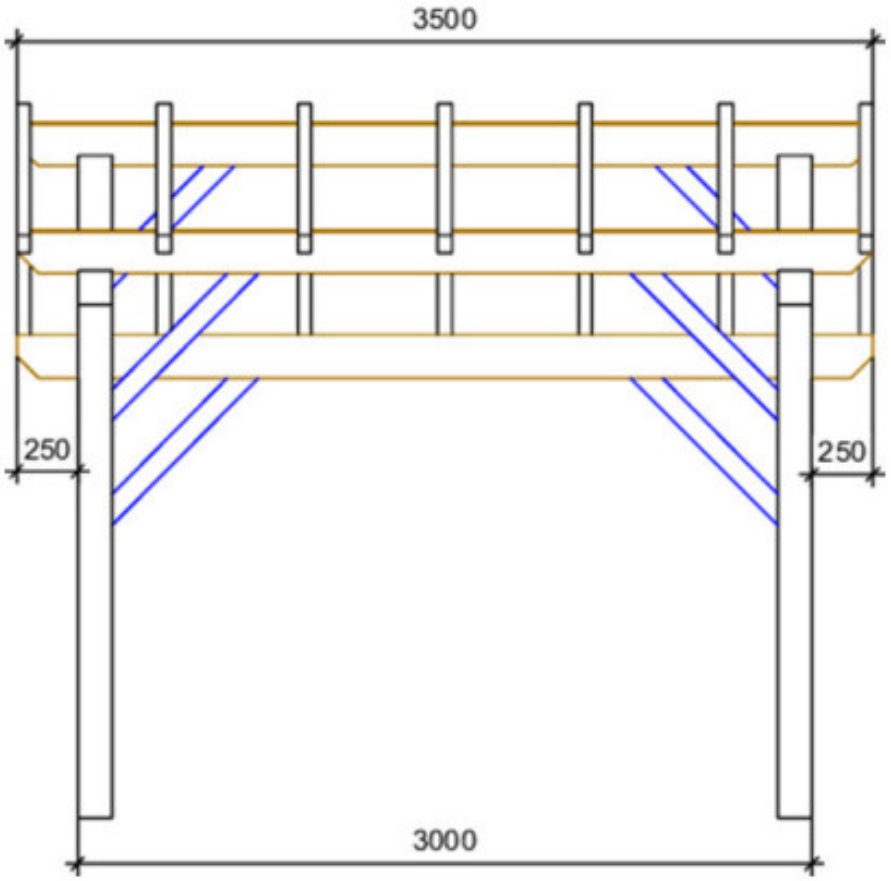
3500
250
250
3000

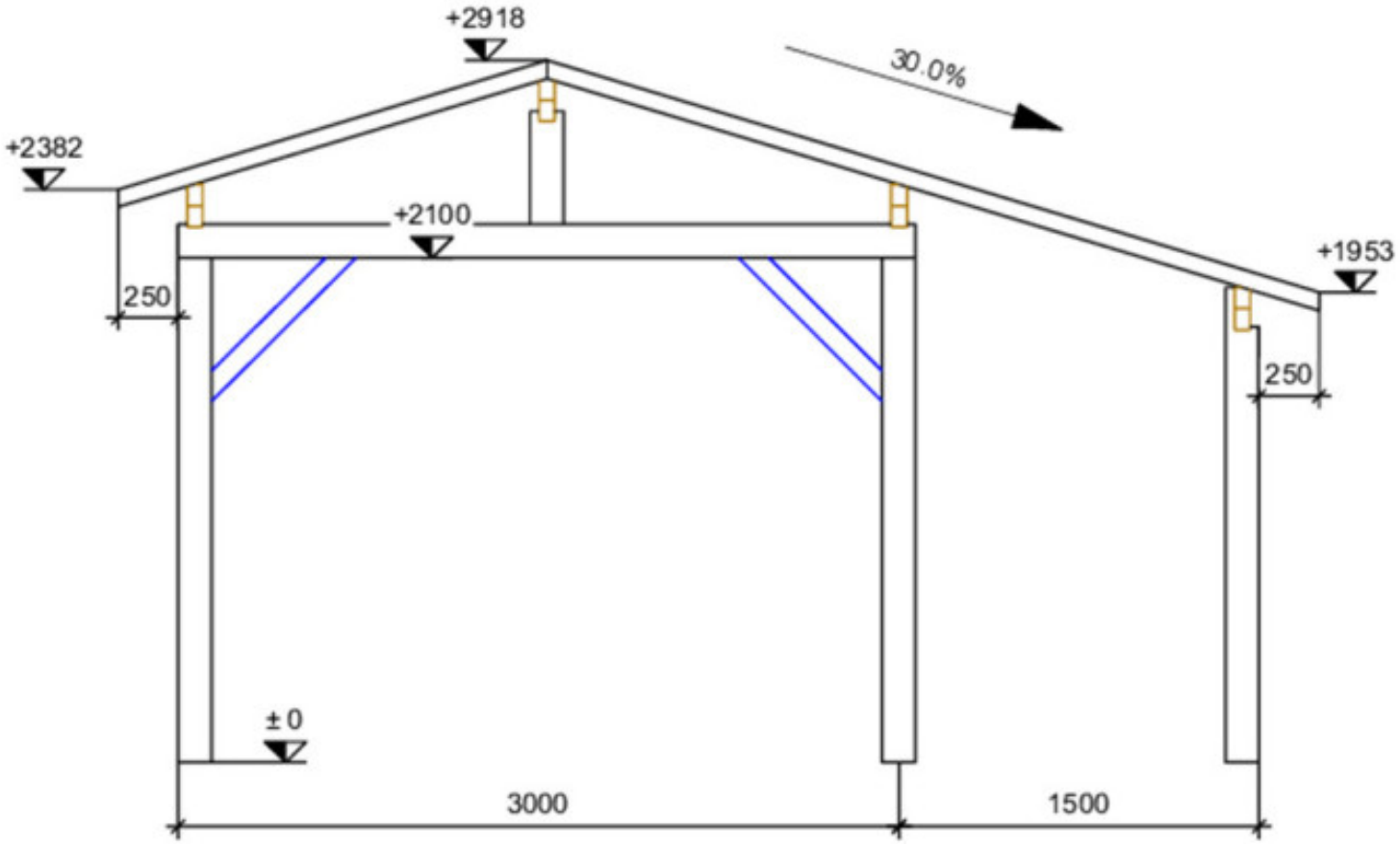
+2918
30.0%
+2382
+2100
+1953
250
250
±0
3000
1500

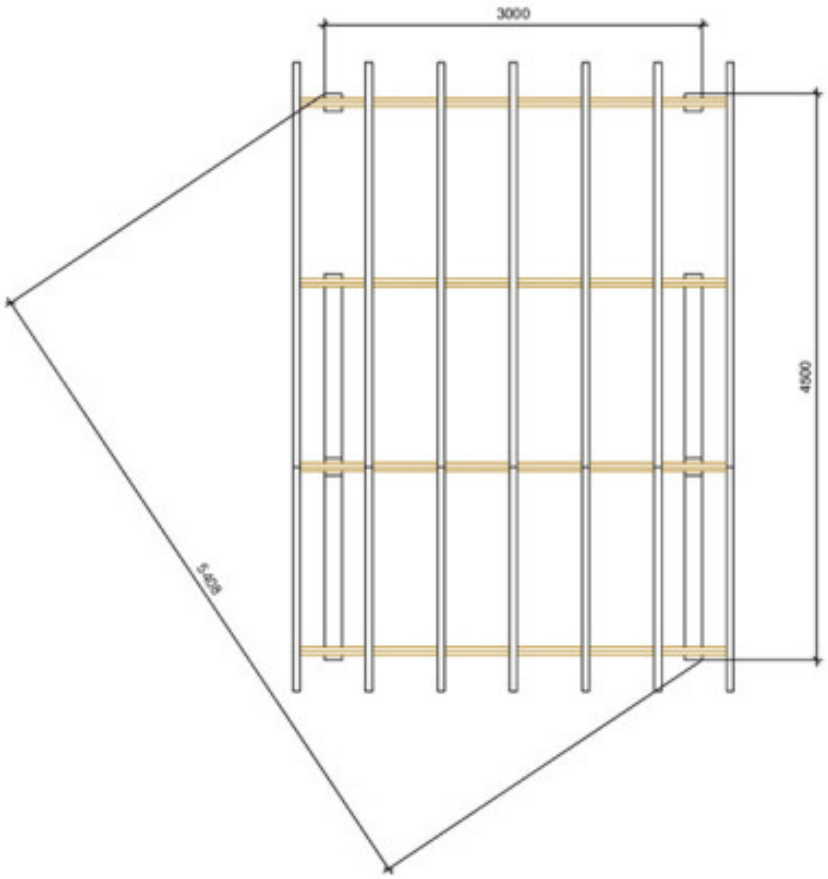
3000
4500
5406