Carport 2 voiture Bréhat toit plat - 40,8m² couvert



caractéristiques du produit :

Matériau	Bois brut
Largeur de façade (cm)	611
Profondeur (cm)	506
Surface intérieure	plus de 40m2
Type de Toiture	Toit plat
Carport tuilable	Non



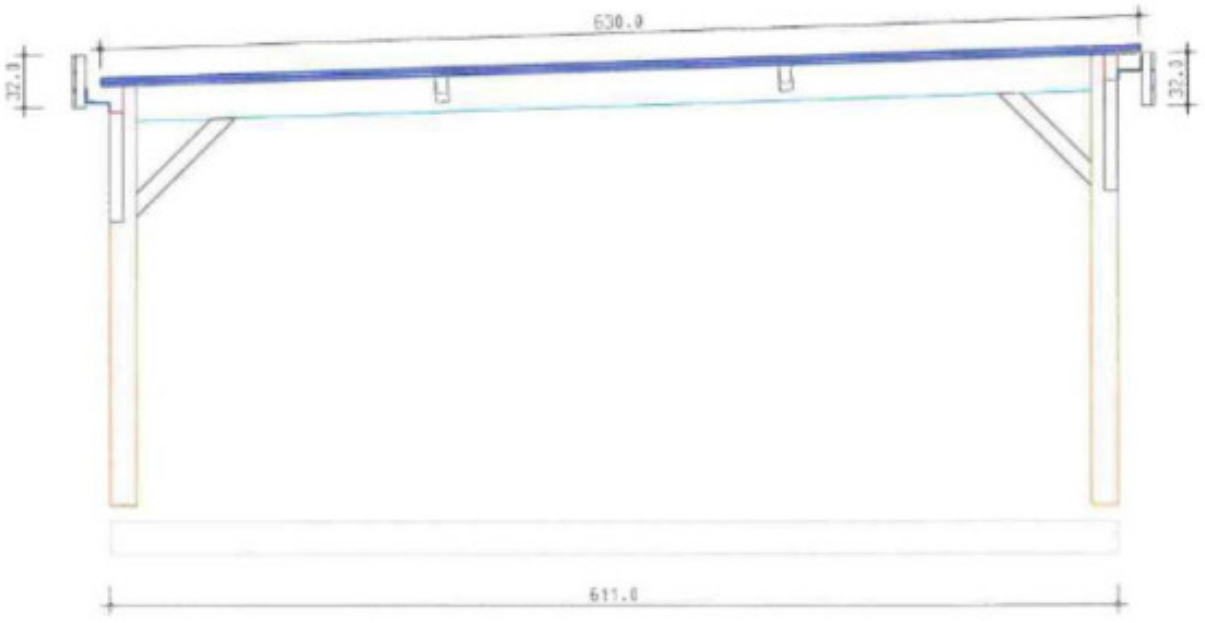
630.0
32.3
32.3
611.0

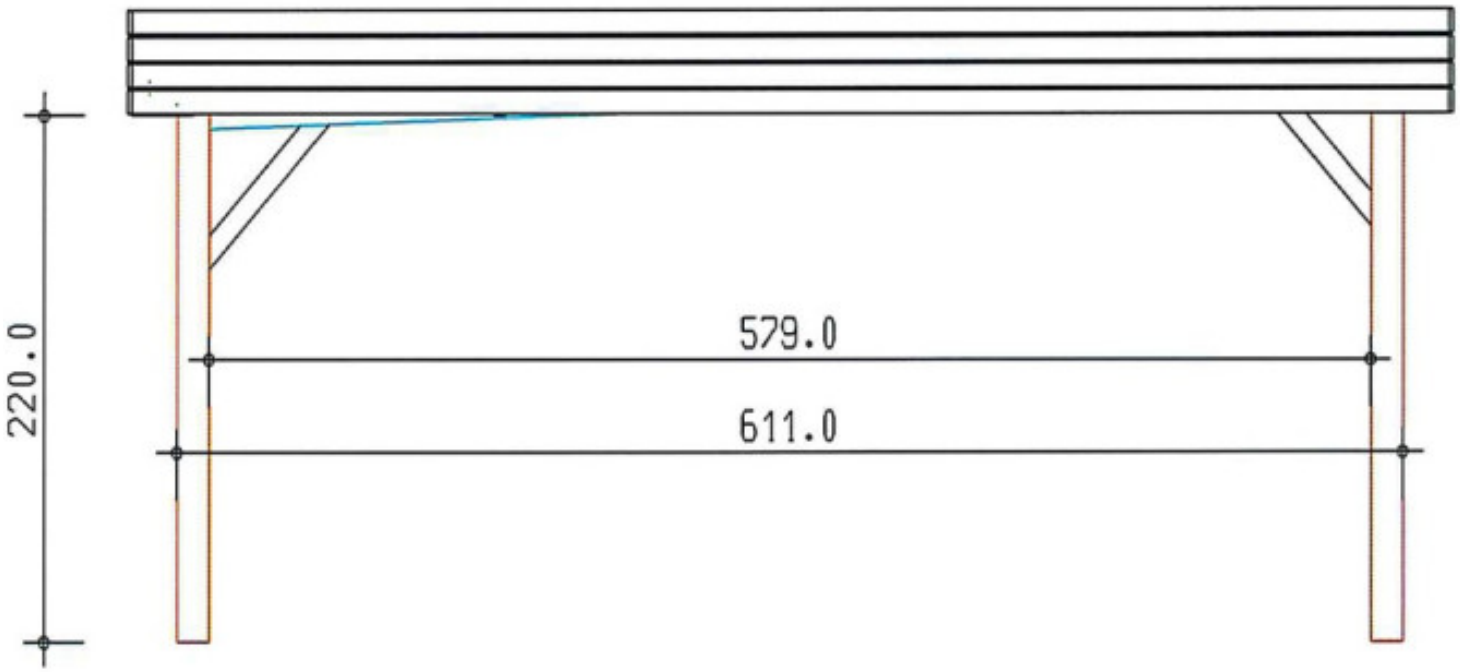
220.0
579.0
611.0

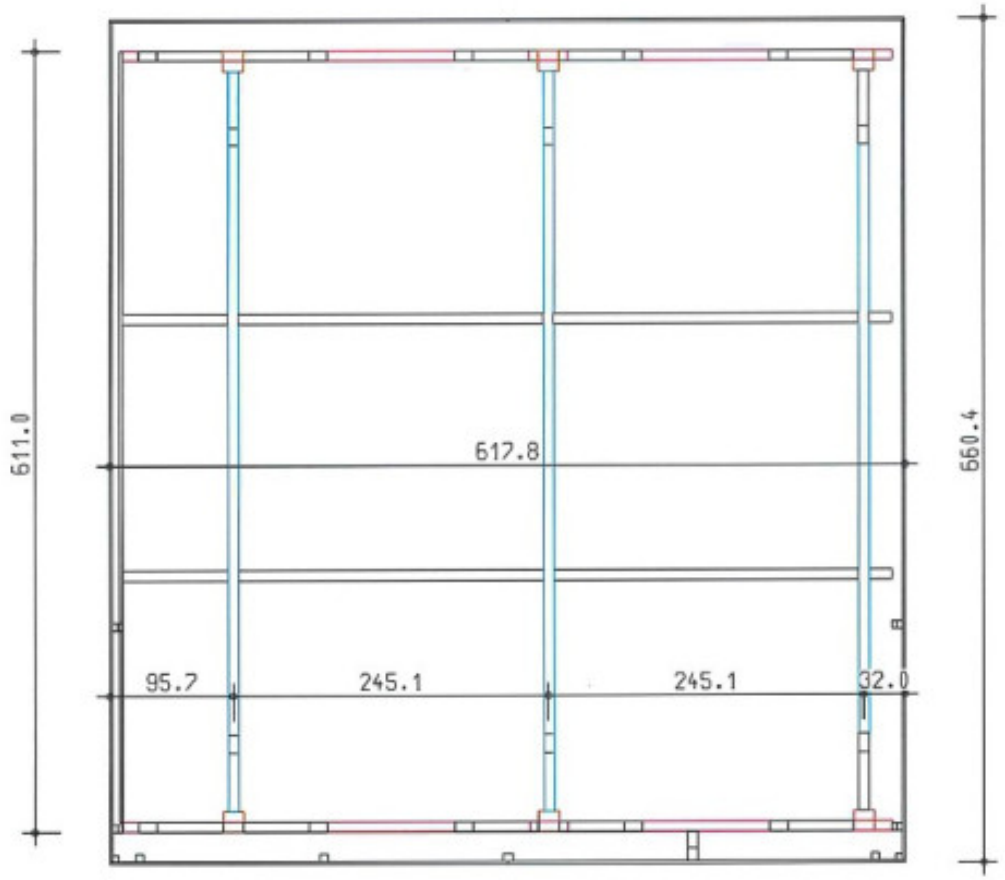
611.0
617.8
660.4
95.7
245.1
245.1
32.0

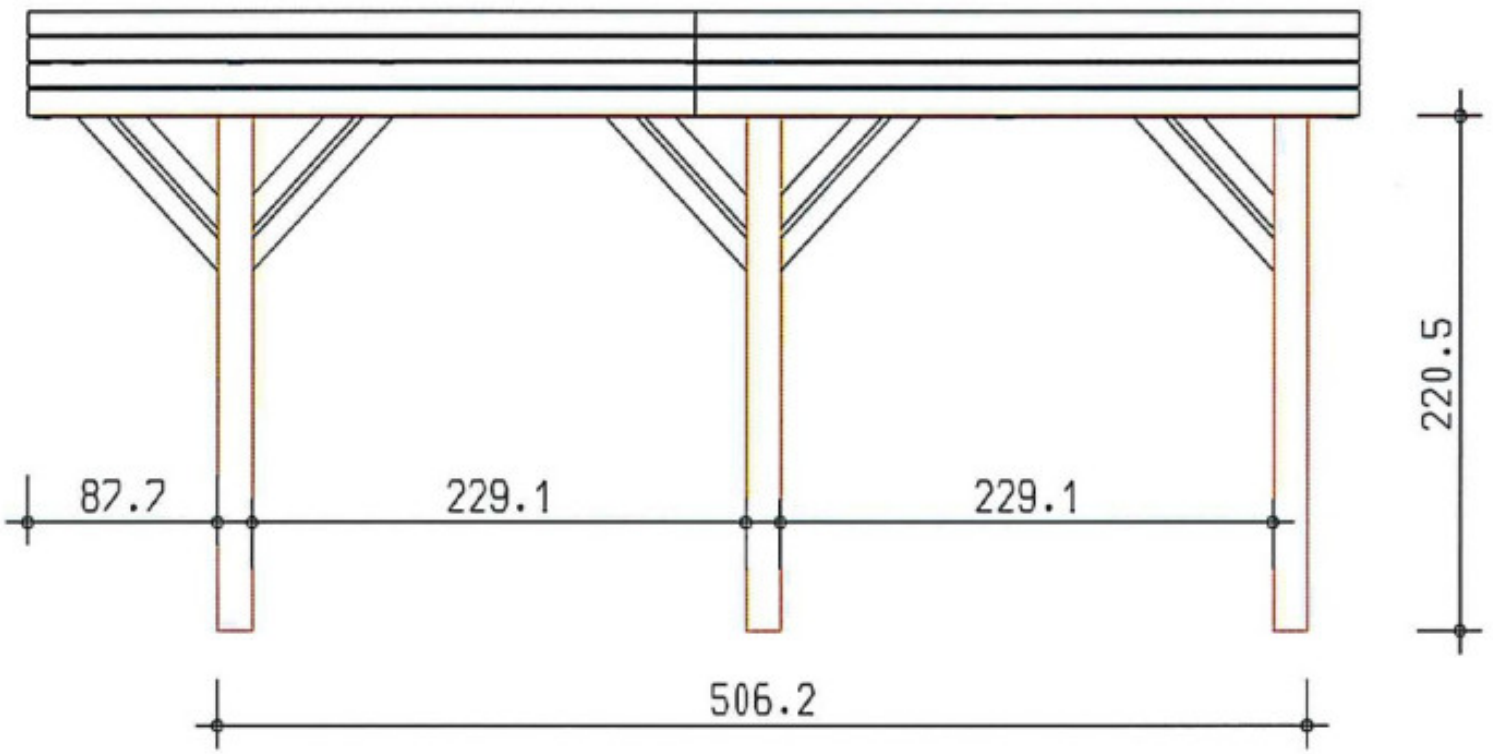
87.7
229.1
229.1
220.5
506.2










FIX PPA 100
1 KIT PAR POTEAU
4
4