Carport 2 voitures Alpes 28D - 32.48 m² non couvert



caractéristiques du produit :

Matériau	Bois autoclave
Type de madriers	Assemblage par emboitement
Type de bois	Epicéa autoclave
Largeur de façade (cm)	205
Profondeur (cm)	512
Surface extérieure au sol - surface dalle (m2)	27,03
Surface intérieure	20 à 40m2
Surface intérieure (m2)	17,1
Largeur de façade hors tout (cm)	578
Profondeur hors tout (cm)	562
Hauteur de mur (cm)	220
Hauteur de faîtage (cm)	355,1
Type de Toiture	Multipentes
Pente de la toiture (°)	21,8
Surface de toiture (m2)	35,88
Revêtement de toit	Livré sans revêtement de toiture
Garantie	5 ans
Carport tuilable	Non
Temps de montage	3 jours à 2 personnes

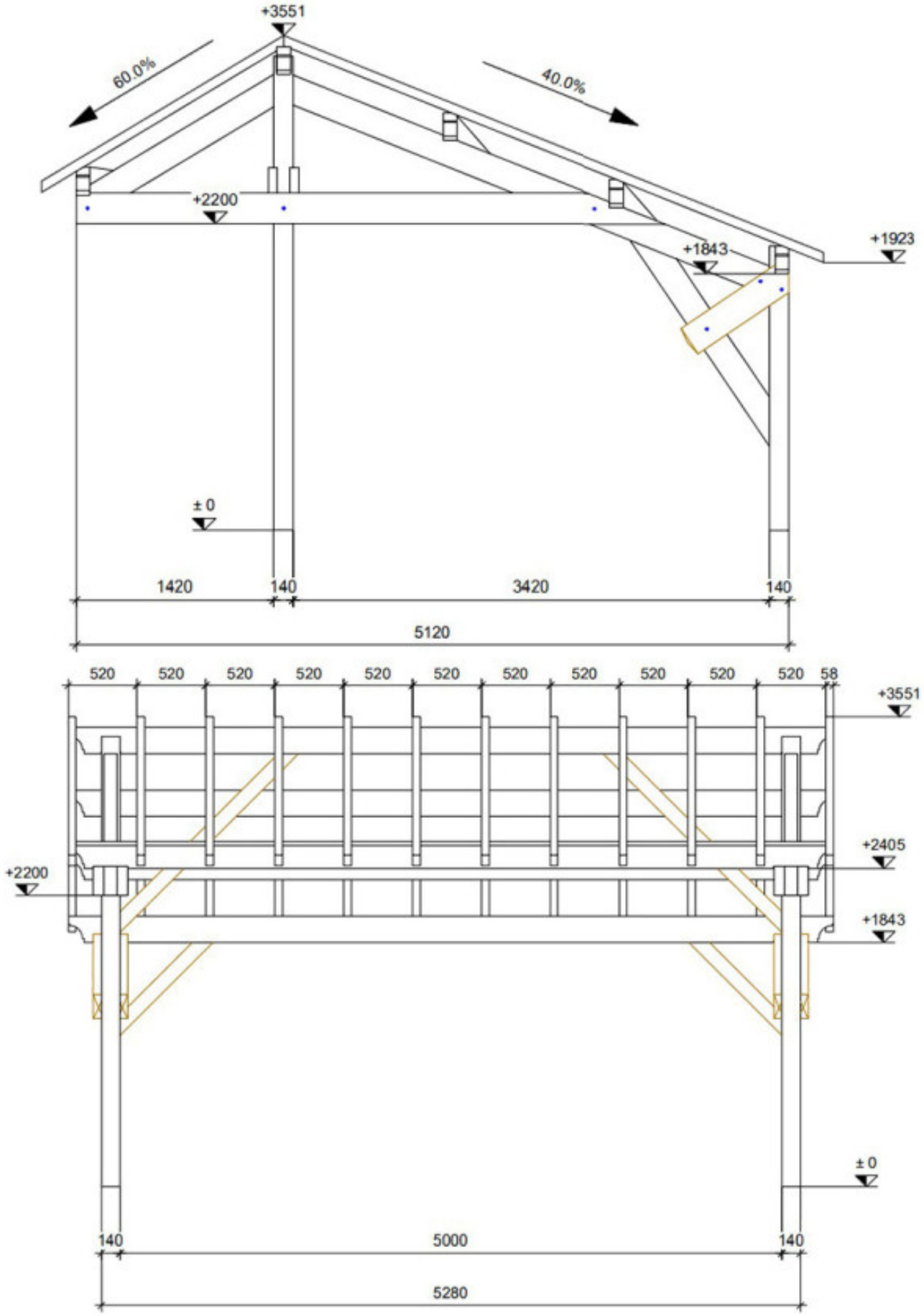
+3551
60.0%
40.0%
+2200
+1843
+1923
± 0
1420
140
3420
140
5120
520 520 520 520 520 520 520 520 520 520 520 58
+3551
+2405
+2200
+1843
± 0
140
5000
140
5280