Carport 2 voitures Le Havre 20 - 24.75 m² non couvert



caractéristiques du produit :

Matériau	Bois autoclave
Type de madriers	Assemblage par vissage
Type de bois	Pin massif
Largeur de façade (cm)	372
Profondeur (cm)	472
Surface extérieure au sol - surface dalle (m2)	24,75
Surface intérieure	15 à 20m2
Surface intérieure (m2)	17,56
Largeur de façade hors tout (cm)	450
Profondeur hors tout (cm)	550
Hauteur de mur (cm)	210
Hauteur de faîtage (cm)	377,2
Type de Toiture	Toit monopente
Pente de la toiture (°)	16,7
Surface de toiture (m2)	25,84
Revêtement de toit	Livré sans revêtement de toiture
Avancée de toiture (cm)	25
Type de porte	Pas de porte
Seuil de porte	Pas de seuil
Type de fenêtre	Aucune
Garantie	2 ans
Carport tuilable	Oui
Livraison nombre de colis	1

Temps de montage	2 jours à 2 personnes





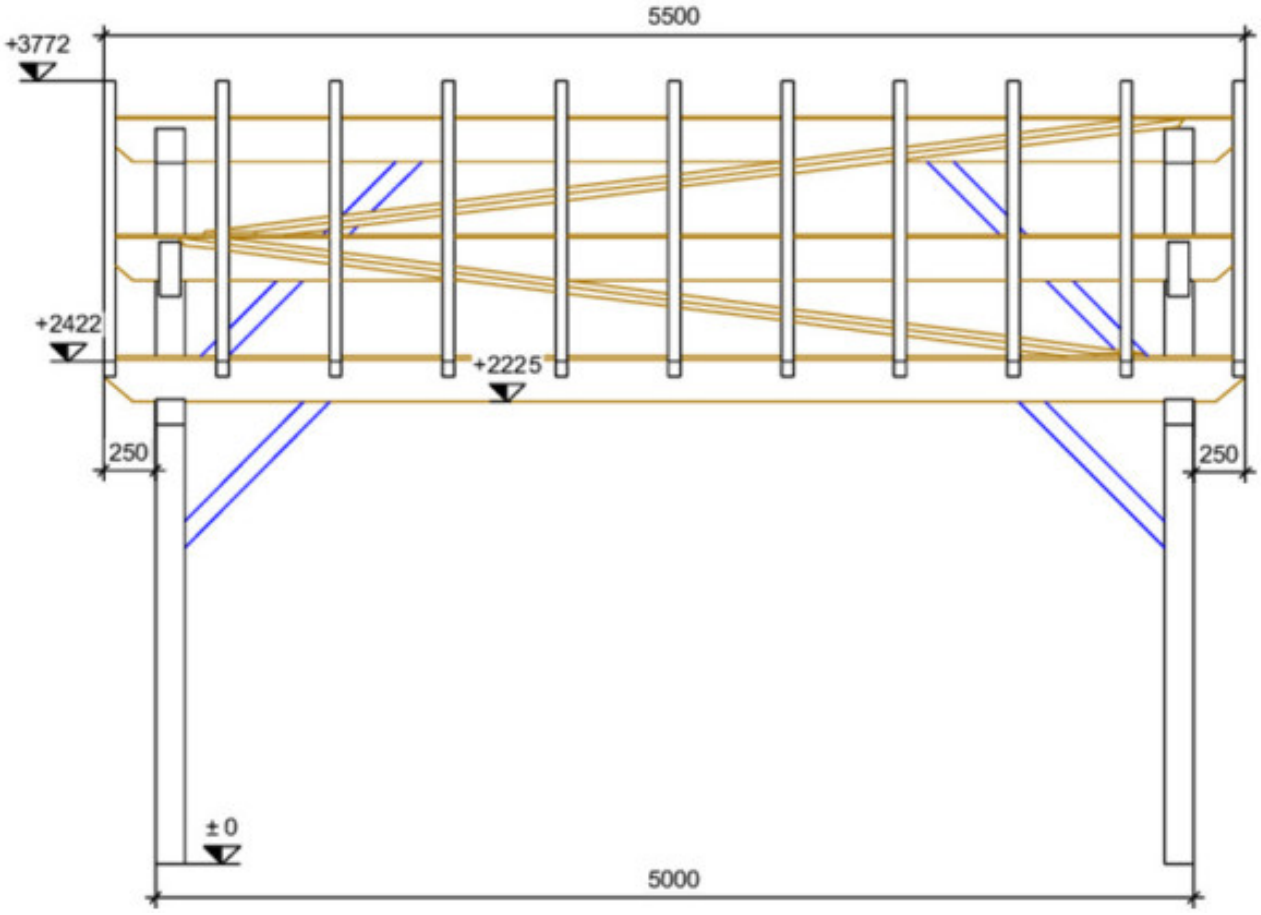
5500
+3772
+2422
+2225
250
250
±0
5000

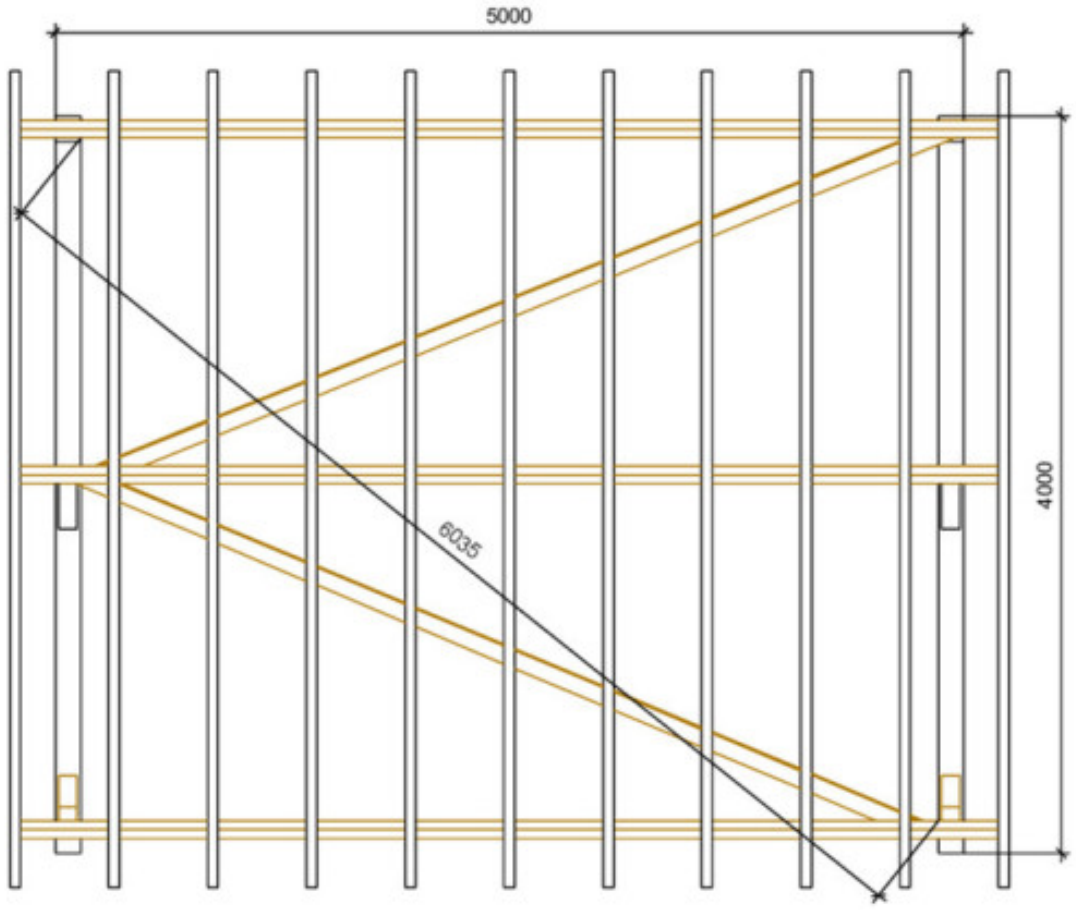
5000
6035
4000

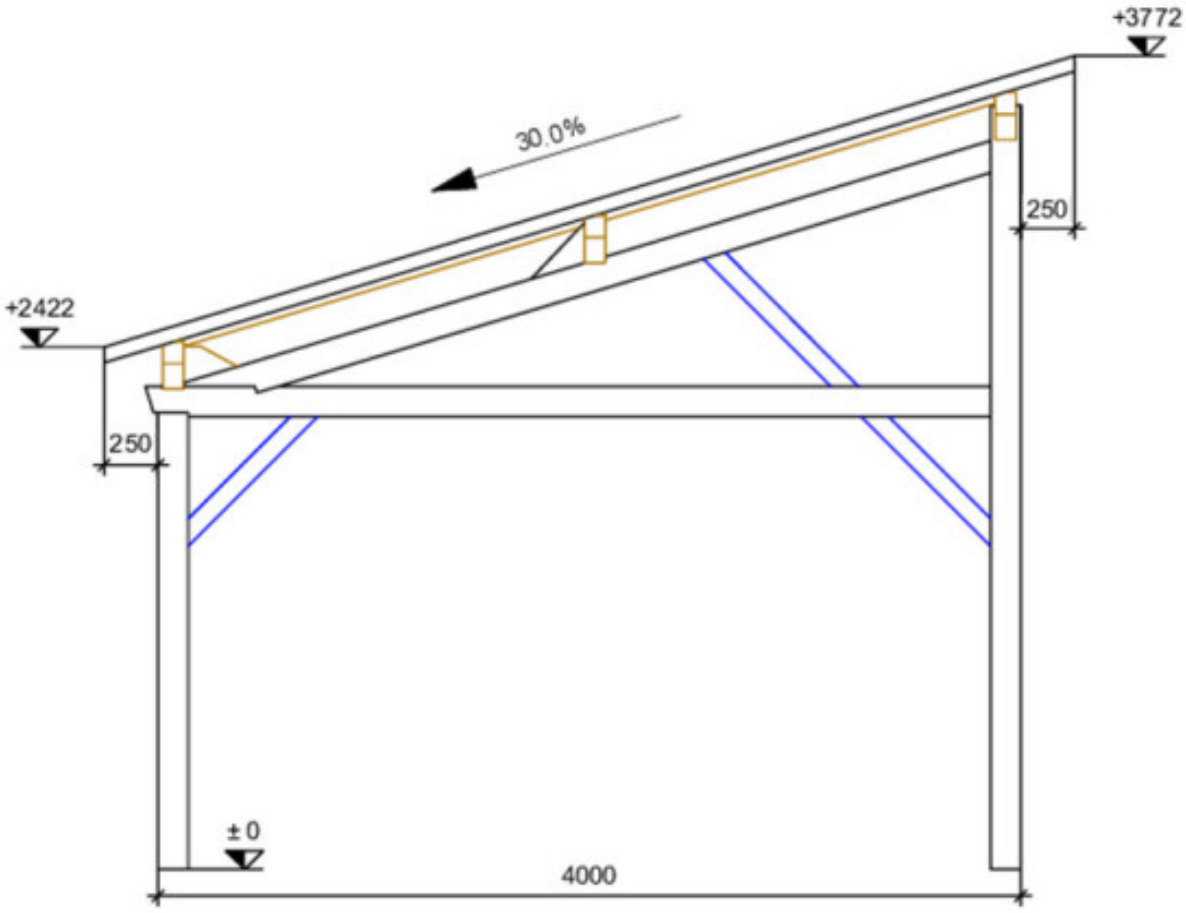
+3772
30.0%
250
+2422
250
±0
4000

