Carport adossable - Toit monopente - Libeccio wall - Aluminium



caractéristiques du produit :

Matériau	Aluminium
Largeur de façade (cm)	320
Profondeur (cm)	509
Largeur de façade hors tout (cm)	320
Profondeur hors tout (cm)	509
Dimensions hors tout (LxPxH) en cm	320*509*210

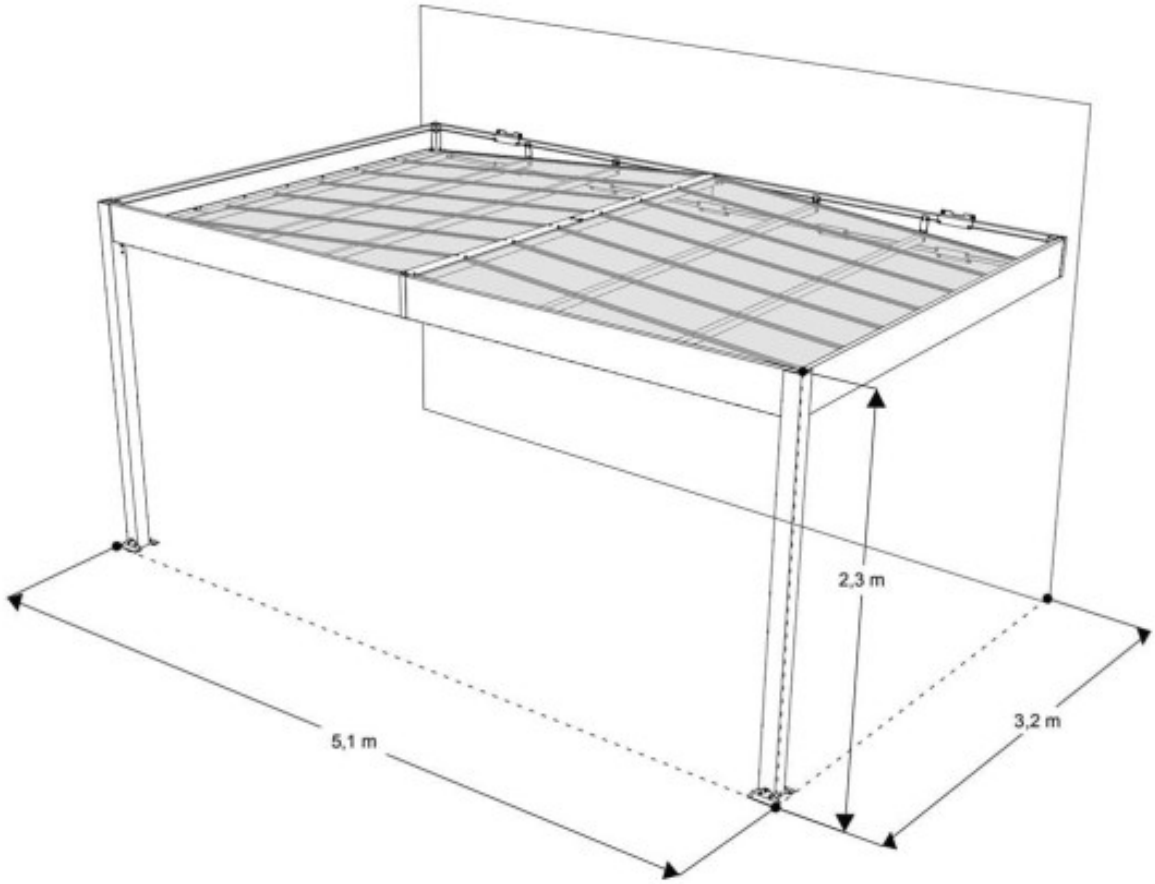
2,3 m
5,1 m
3,2 m



