Carport aluminium adossable Sunny A pour 6 panneaux solaires 364x331x350 - 12.05m2



caractéristiques du produit :

Matériau	Aluminium
Largeur de façade (cm)	320
Profondeur (cm)	311
Dimensions dalle (cm)	320 x 311
Largeur de façade hors tout (cm)	364
Profondeur hors tout (cm)	331
Dimensions hors tout (LxPxH) en cm	364 x 331 x 350
Surface hors tout (m2)	13,99
Hauteur de mur (cm)	228
Hauteur de faîtage (cm)	350
Type de Toiture	Monopente adossable
Garantie	5 ans
Epaisseur des poteaux (cm)	10 x 10
Largeur de passage	301
Hauteur de passage	228
Matière de la couverture	Aluminium
Matière de la structure	Aluminium

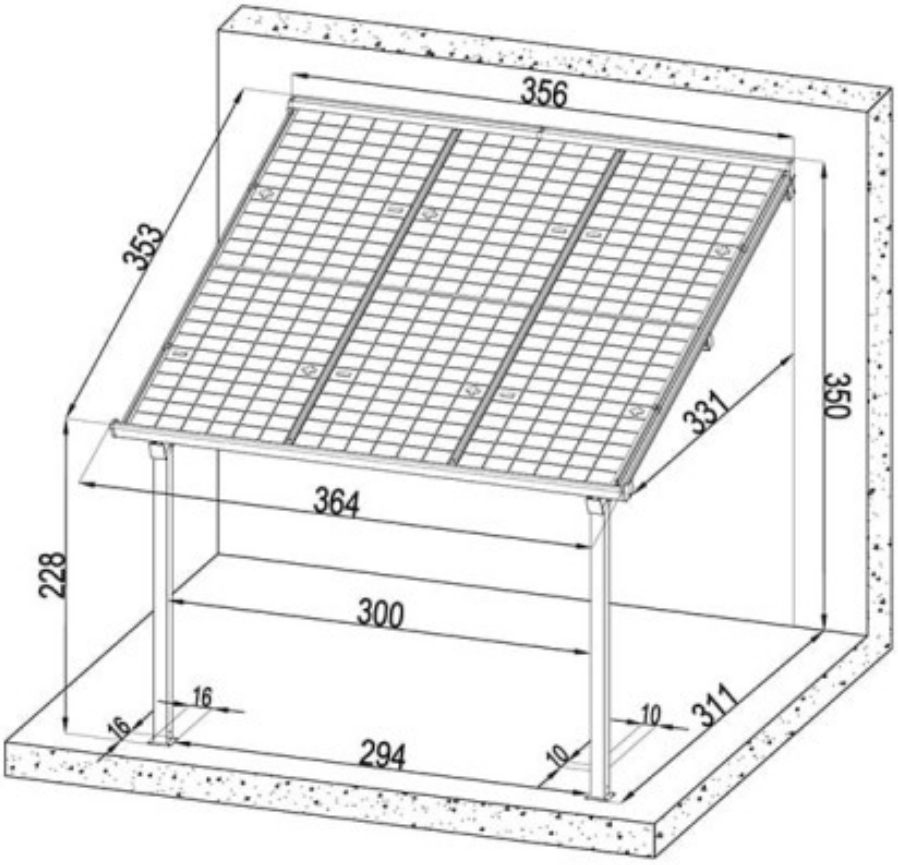
356
353
350
331
364
228
300
16
16
10
311
294
10


MARMETH
MARMETH
YOHAN 01