Carport aluminium - Toit monopente - Libeccio 8 claustras



caractéristiques du produit :

Matériau	Aluminium
Largeur de façade (cm)	326
Profondeur (cm)	509
Largeur de façade hors tout (cm)	326
Profondeur hors tout (cm)	509
Dimensions hors tout (LxPxH) en cm	326*509*210

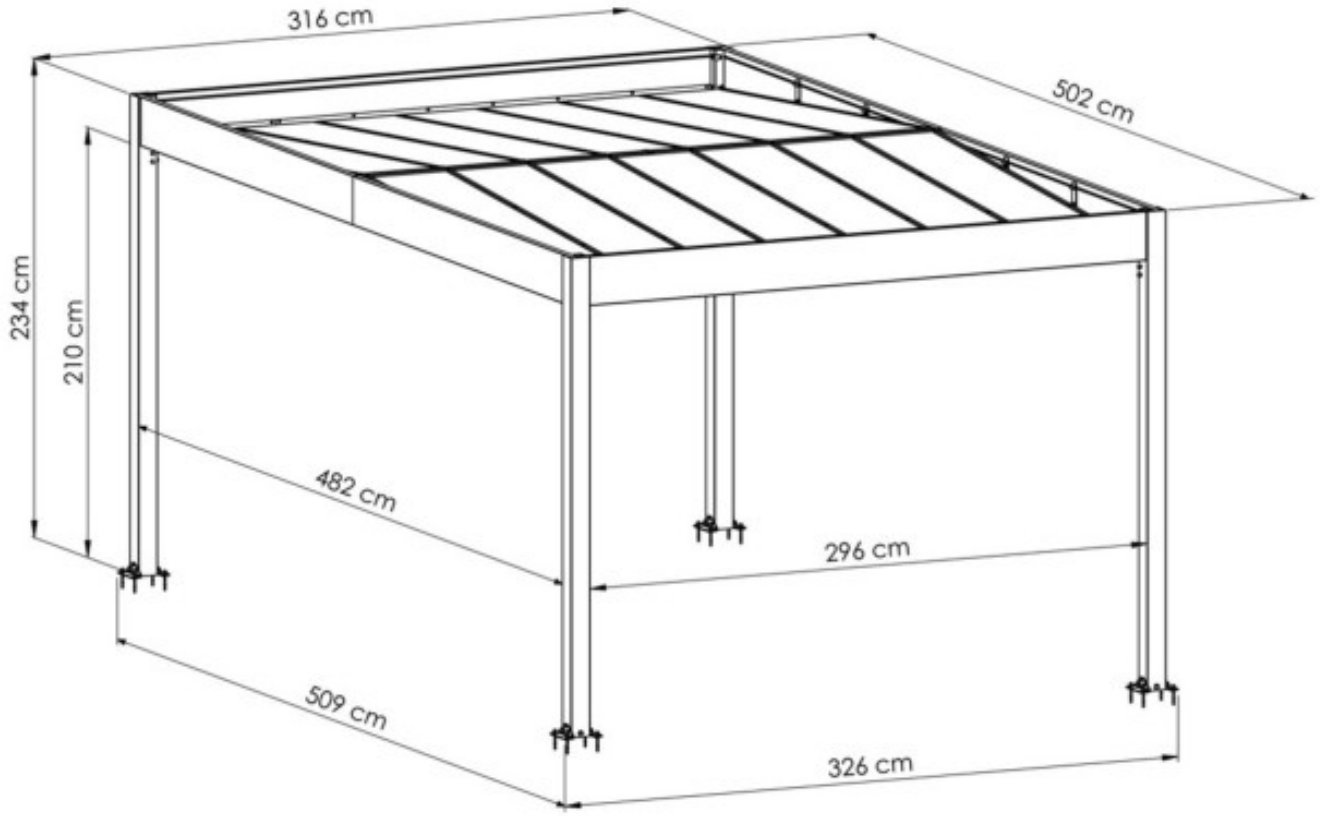
316 cm
502 cm
234 cm
210 cm
482 cm
296 cm
509 cm
326 cm

