Carport aluminium - Toit monopente - Mistral



caractéristiques du produit :

Matériau	Aluminium
Largeur de façade (cm)	309
Profondeur (cm)	509
Largeur de façade hors tout (cm)	309
Profondeur hors tout (cm)	509
Dimensions hors tout (LxPxH) en cm	309*509*227

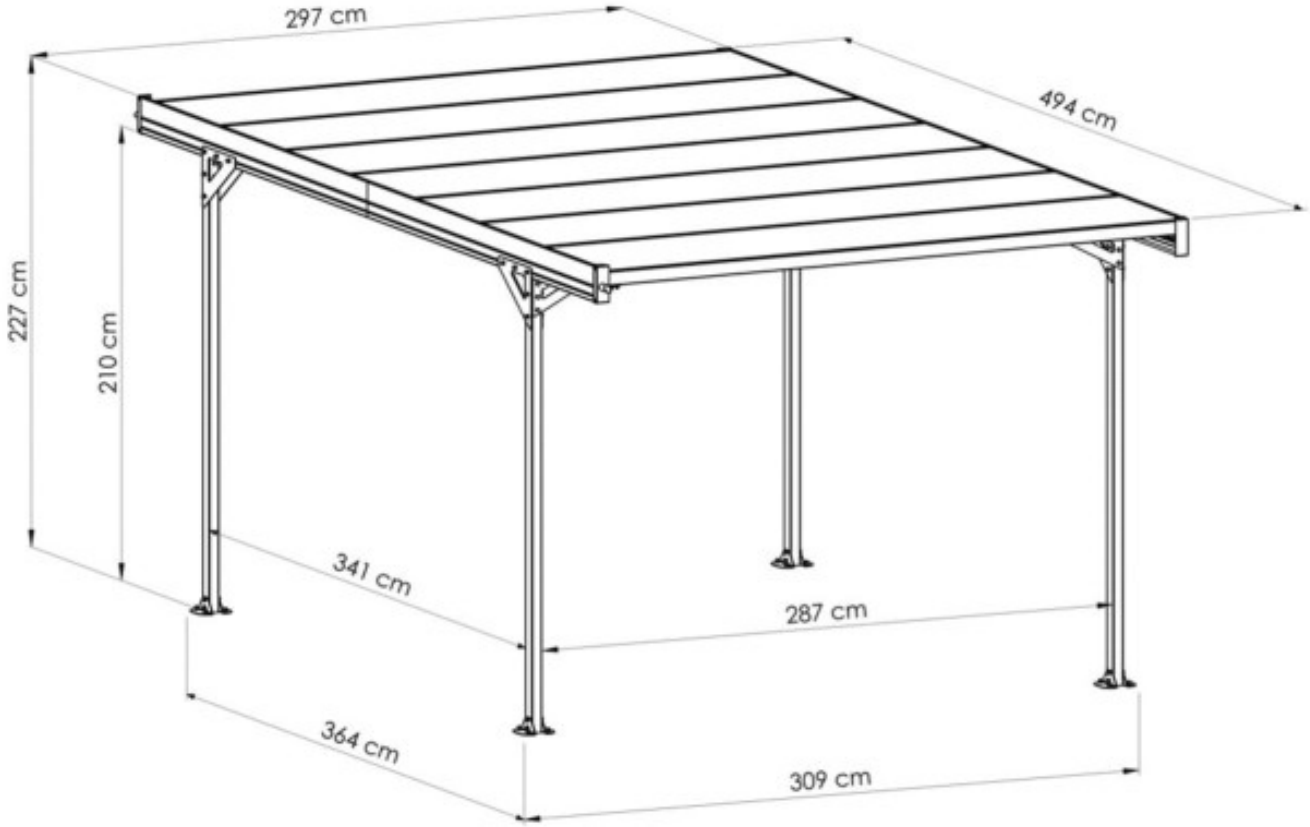
297 cm
494 cm
227 cm
210 cm
341 cm
287 cm
364 cm
309 cm





