Carport autoclave 1 voiture Thionville 15 - 19.25 m² non couvert



caractéristiques du produit :

Matériau	Bois autoclave
Largeur de façade (cm)	300
Profondeur (cm)	500
Surface extérieure au sol - surface dalle (m2)	15
Surface intérieure	10 à 15 m2
Surface intérieure (m2)	12,84
Largeur de façade hors tout (cm)	350
Profondeur hors tout (cm)	550
Hauteur de mur (cm)	210
Hauteur de faîtage (cm)	291,5
Type de Toiture	Double pente
Pente de la toiture (°)	16,7
Surface de toiture (m2)	20,1
Revêtement de toit	Livré sans revêtement de toiture
Avancée de toiture (cm)	25
Garantie	2 ans
Carport tuilable	Oui
Livraison nombre de colis	1
Temps de montage	1 jour à 2 personnes


949 BCY


949 BCY

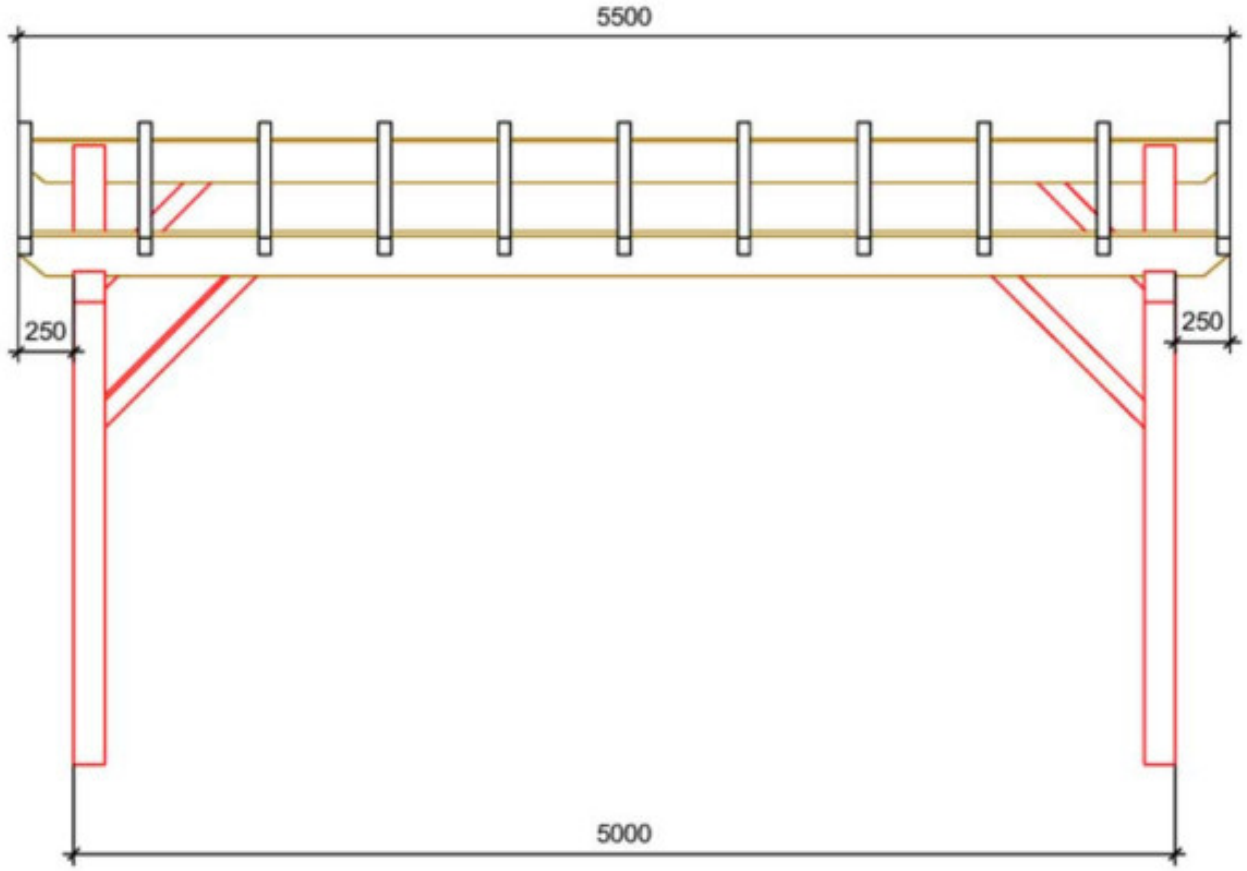
5500
250
250
5000

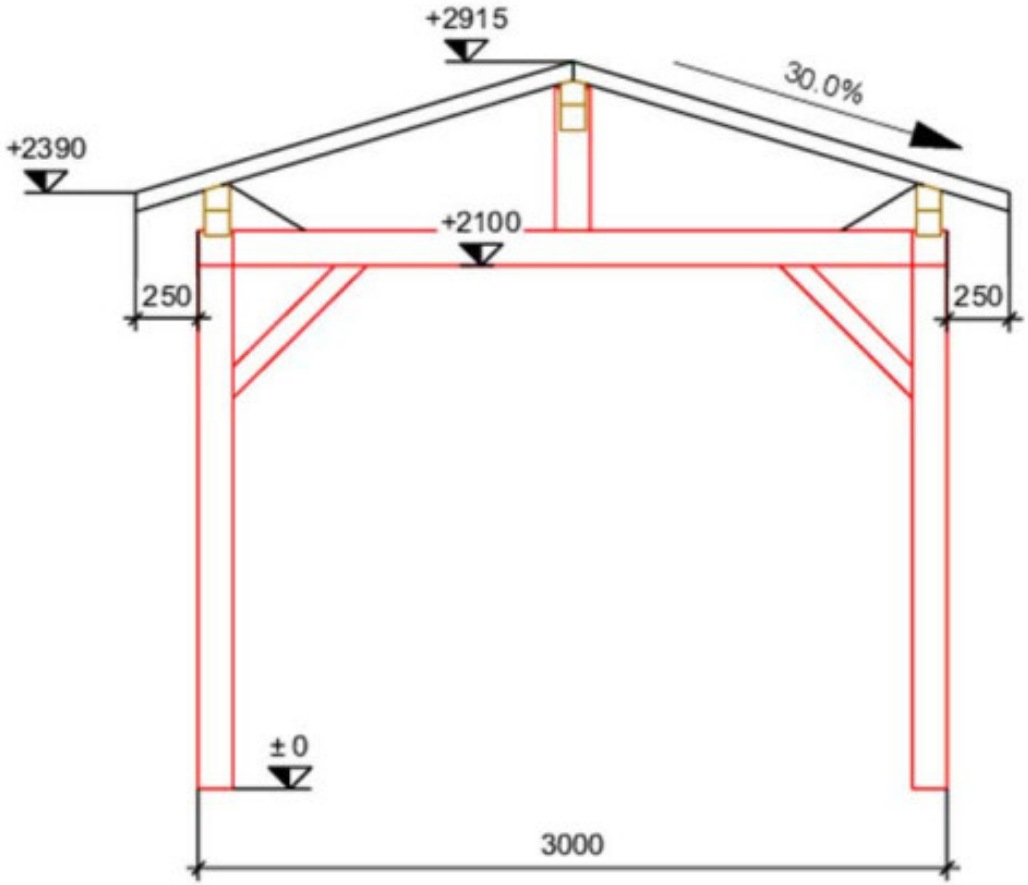
+2915
30.0%
+2390
+2100
250
250
±0
3000

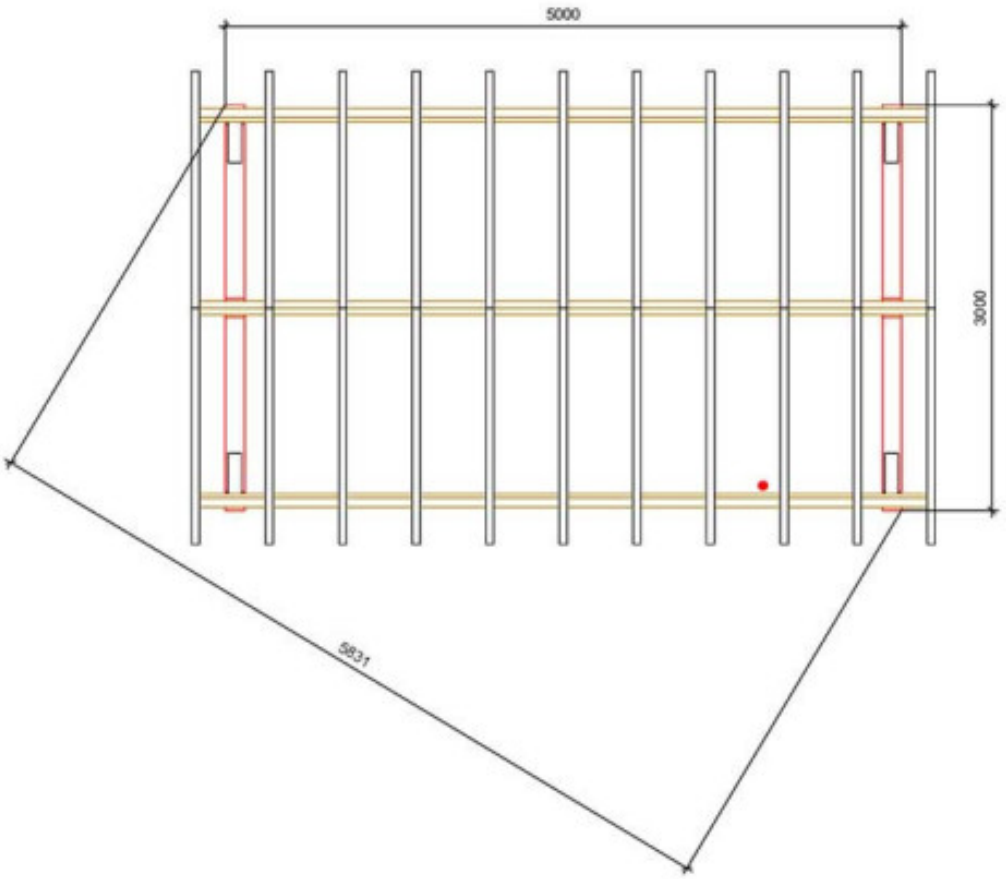
5000
3000
5831