Carport Granville - 43,5 m² couvert



caractéristiques du produit :

Matériau	Bois brut
Largeur de façade (cm)	576
Profondeur (cm)	580
Surface intérieure	plus de 40m2
Type de Toiture	Double pente
Carport tuilable	Oui

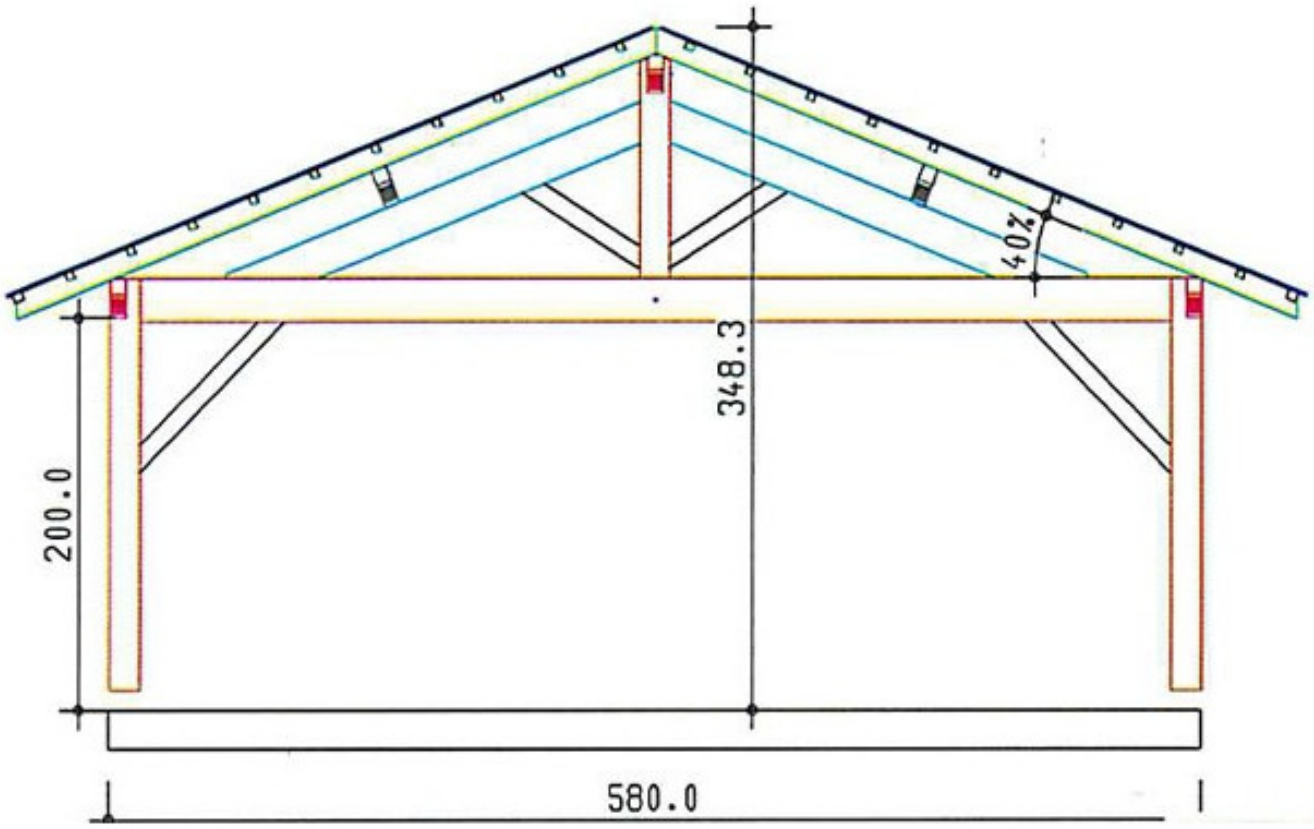
40%
348.3
200.0
580.0

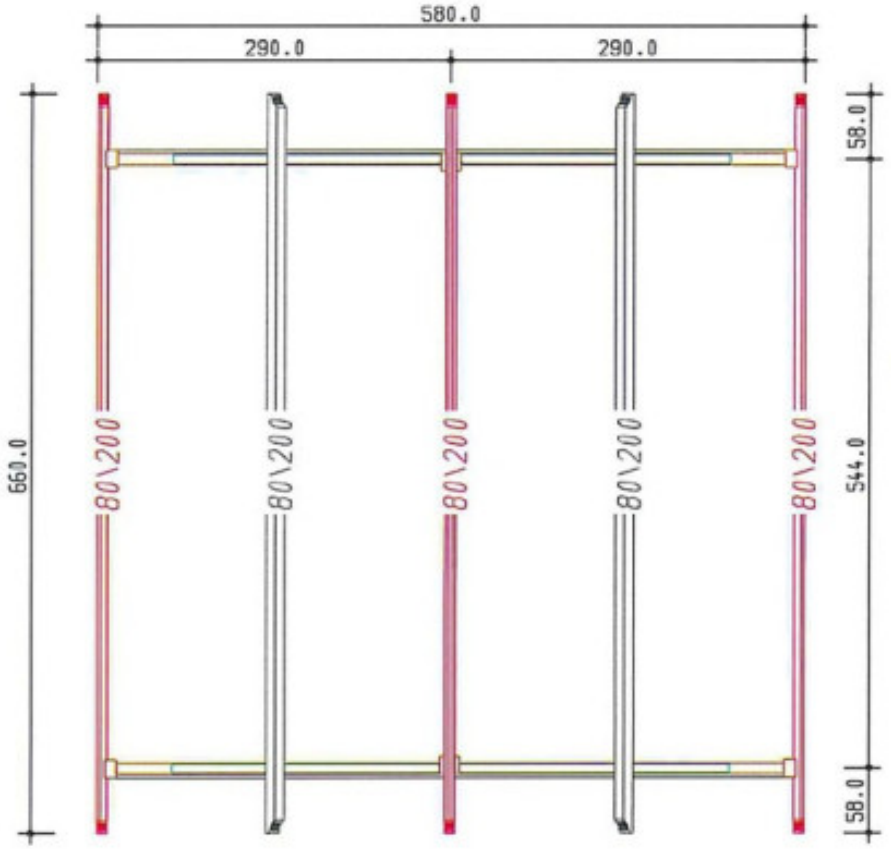
580.0
290.0
290.0
660.0
80\200
80\200
80\200
80\200
80\200
58.0
544.0
58.0

