Carport Noirmoutier asymétrique - 39.6m² couvert



caractéristiques du produit :

Matériau	Bois brut
Largeur de façade (cm)	546
Profondeur (cm)	369
Surface intérieure	20 à 40m2
Type de Toiture	Double pente
Carport tuilable	Non

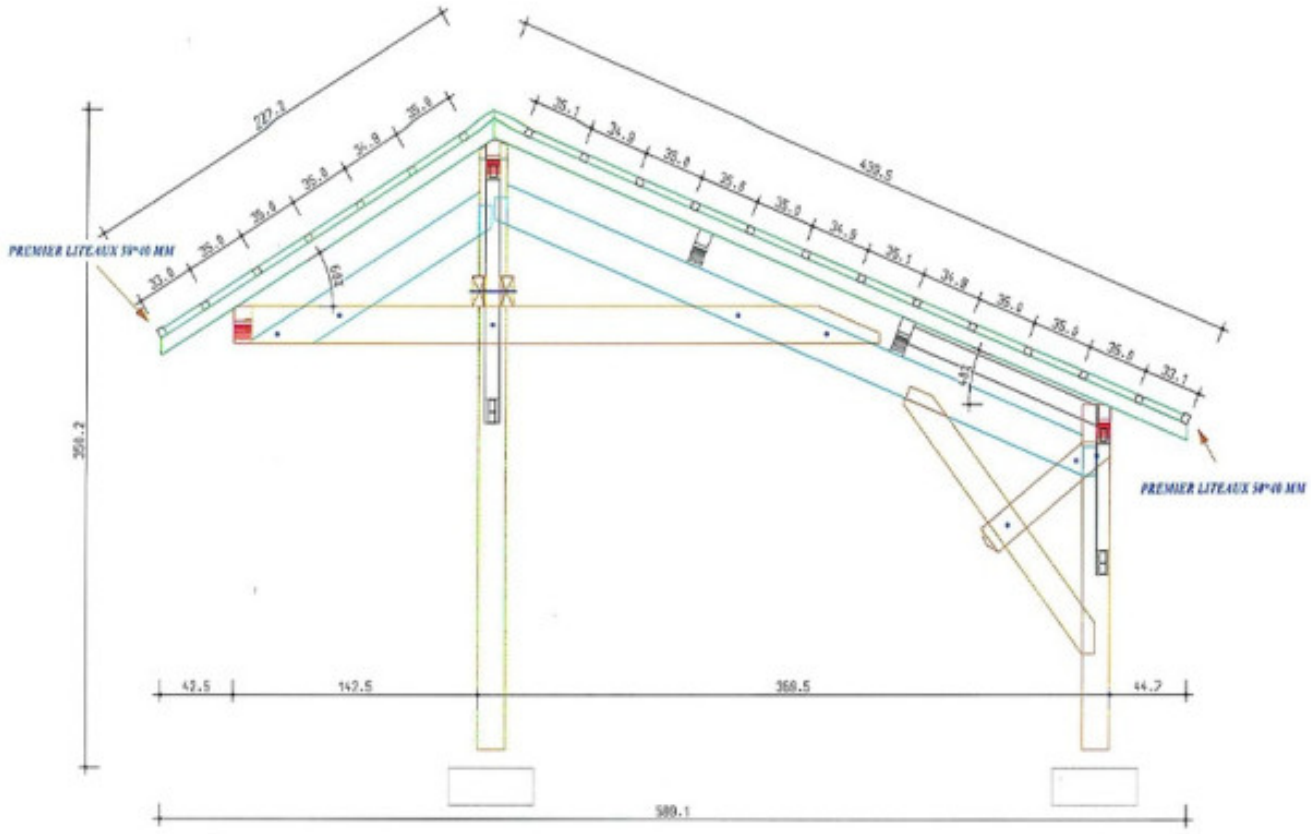
PREMIER LITEAUX 59*40 MM
PREMIER LITEAUX 59*40 MM
42.5
142.5
360.5
44.7
580.1

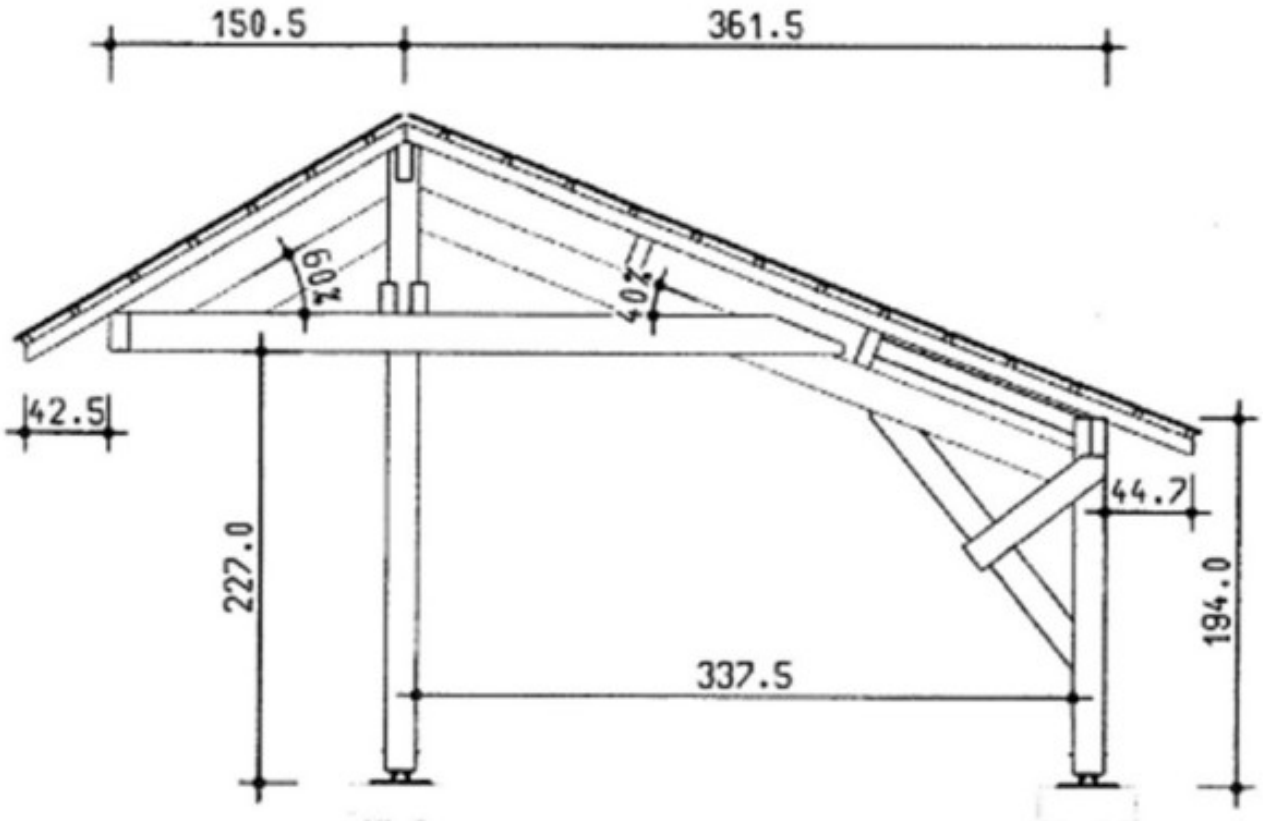
150.5
361.5
60°
40°
42.5
227.0
44.7
194.0
337.5

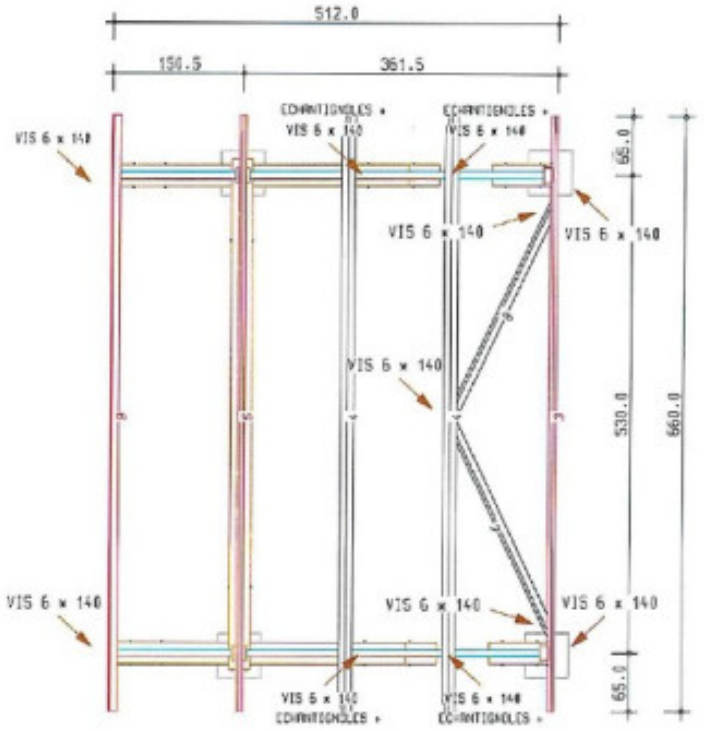
512.0
150.5
361.5
ECHANTIGNOLES +
VIS 6 x 140
65.0
530.0
660.0

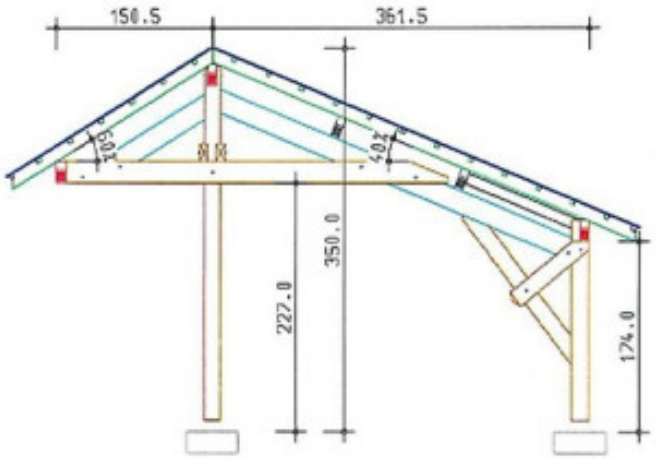
150.5
361.5
60%
40%
350.0
227.0
174.0

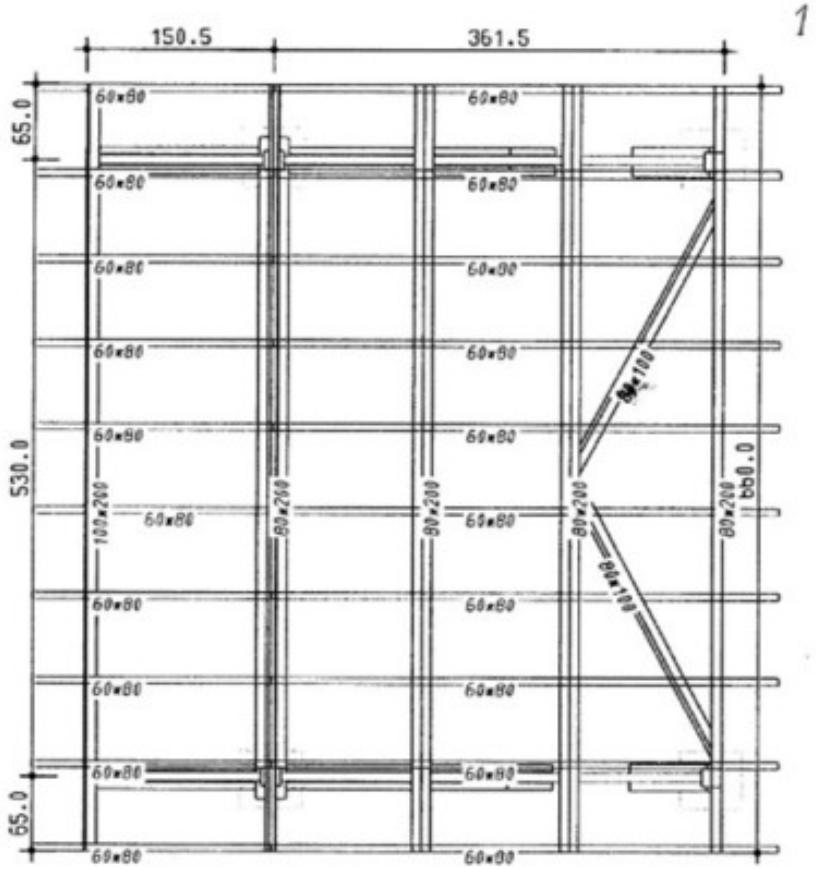
150.5
361.5
65.0
530.0
660.0
60x80
100x200
80x200
80x100

1


FIX PPA100
1 KIT PAR POTEAU
4
4