Carport toit plat acier galvanisé anthracite George 546x284cm - 15.50m2



caractéristiques du produit :

Matériau	Métal
Largeur de façade (cm)	281
Profondeur (cm)	473
Dimensions dalle (cm)	281 x 473 (Prévoir au moins 10 cm de plus pour ancrage)
Surface extérieure au sol - surface dalle (m2)	13.29
Largeur de façade hors tout (cm)	284
Profondeur hors tout (cm)	546
Dimensions hors tout (LxPxH) en cm	284 x 546 x 238
Surface hors tout (m2)	15.51
Hauteur de faîtage (cm)	238
Pente de la toiture (°)	2
Avancée de toiture (cm)	40
Garantie	5 ans
Livraison nombre de colis	1
Poids du colis (kg)	229
Temps de montage	1 jour à 2 personnes
Epaisseur des poteaux (cm)	8 x 8

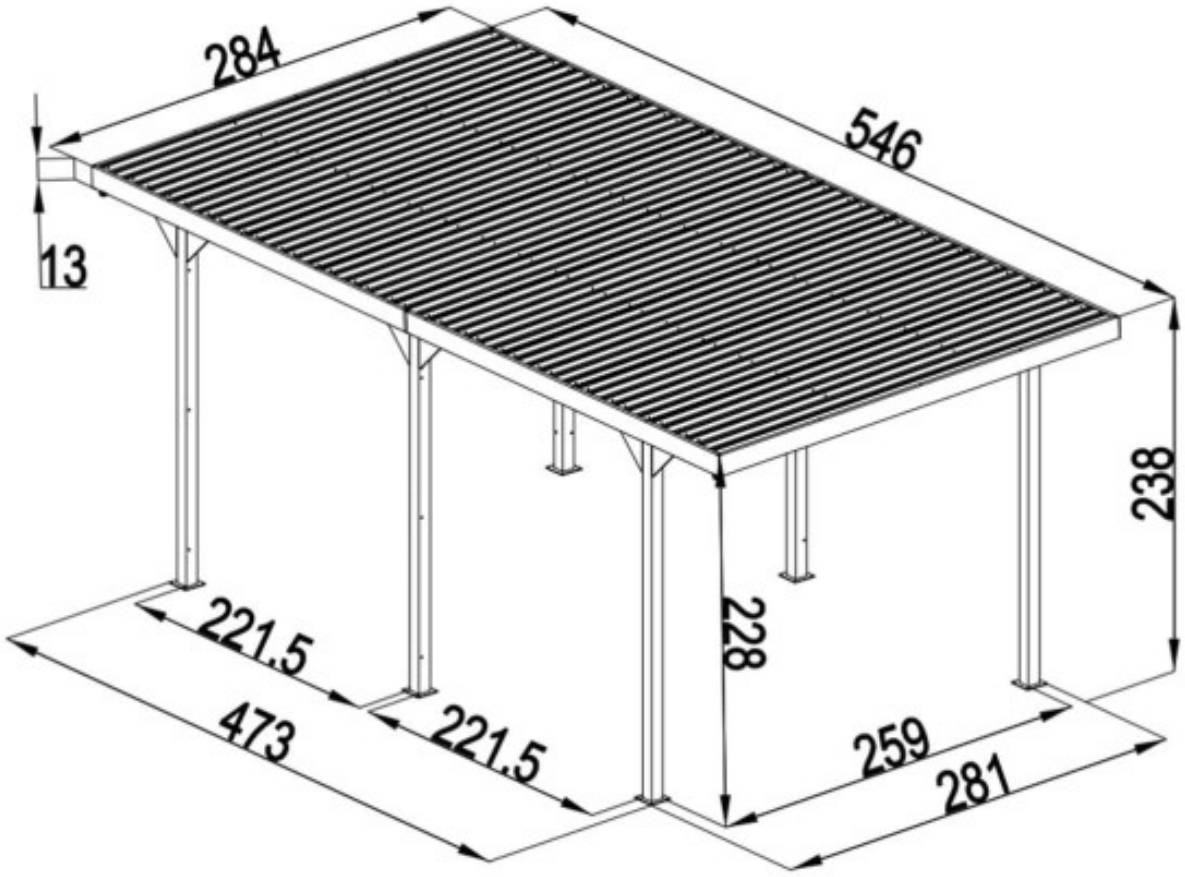
284
546
13
238
228
221.5
221.5
473
259
281