Chalet de loisirs Volta 70 mm - 31 + 10m² intérieur Epaisseur Madriers:70mm contrecollé



caractéristiques du produit :

Matériau	Bois brut
Epaisseur des murs	70mm contrecollés
Largeur de façade (cm)	650
Profondeur (cm)	500
Surface intérieure	De 20 à 50 m2
Type de Toiture	Double pente
Surface de toiture (m2)	51,1
Plancher	Plancher Inclus
Type de porte	Porte Double

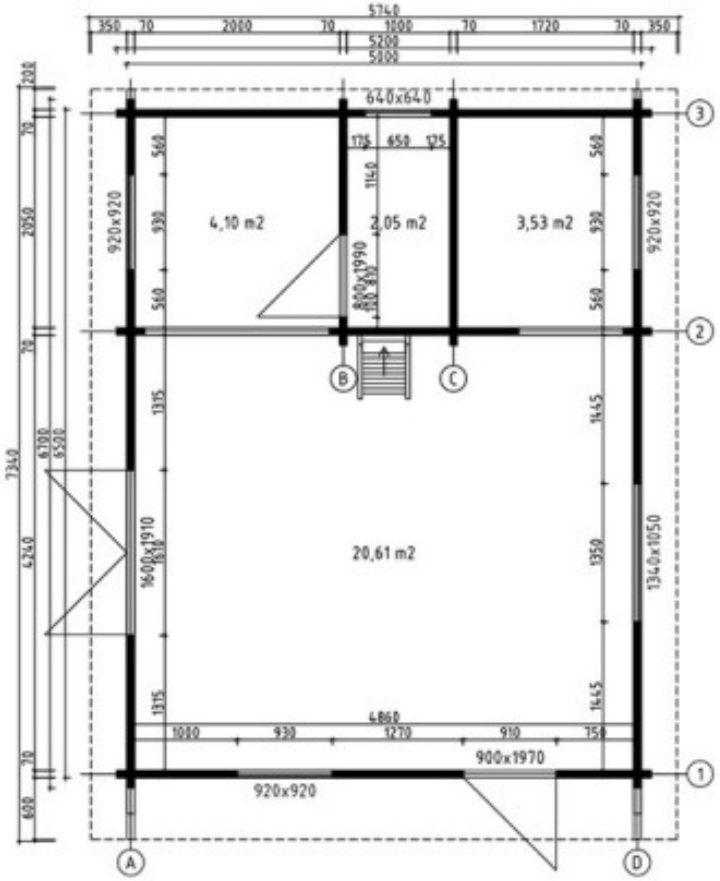
5740
350
70
2000
70
1000
70
1720
70
350
5200
5800
640x640
4,10 m2
2,05 m2
3,53 m2
920x920
920x920
800x1990
20,61 m2
1600x1910
1340x1050
4860
1080
930
1270
910
750
900x1970
920x920
A
B
C
D
1
2
3

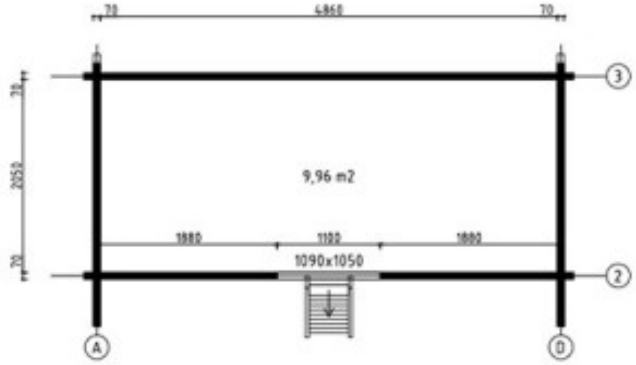
70
4860
70
9,96 m2
1880
1180
1880
1090x1050
A
D
1
2
3

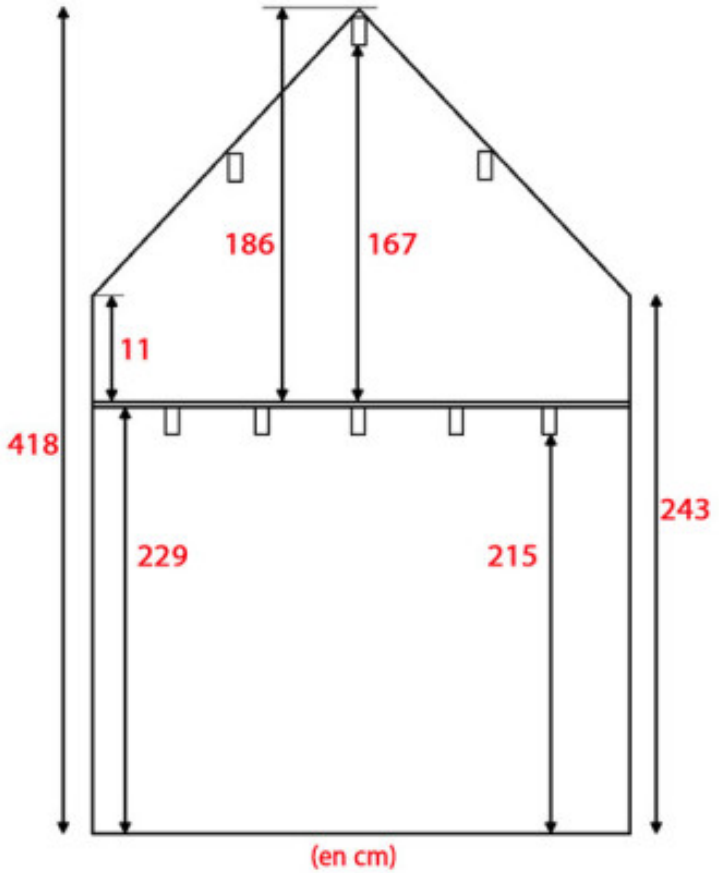
186
167
11
418
229
215
243
(en cm)