Pergola manuelle bioclimatique adossée alu Chambord 4x3m 43B blanche - 12m2

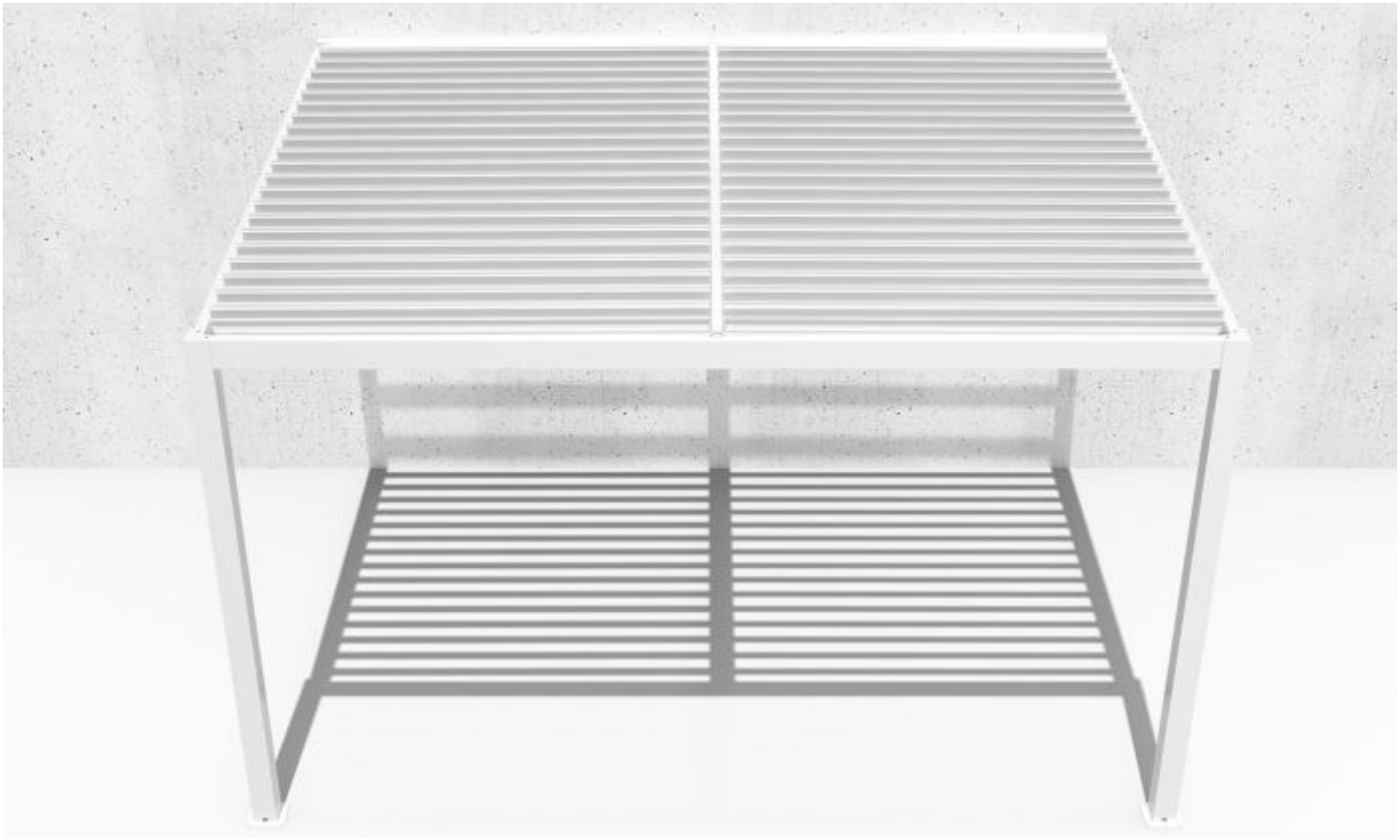

caractéristiques du produit :

Matériau	Aluminium
Largeur de façade (cm)	389.8
Profondeur (cm)	290
Surface extérieure au sol - surface dalle (m2)	12
Hauteur de faîtage (cm)	230.7 / 245
Type de Toiture	Toit plat
Garantie	5 ans
Livraison nombre de colis	4
Epaisseur des poteaux (cm)	10 x 10
Couleur de la couverture	Blanc
Couleur de la structure	Blanc
Dimension de la pergola	400 x 300



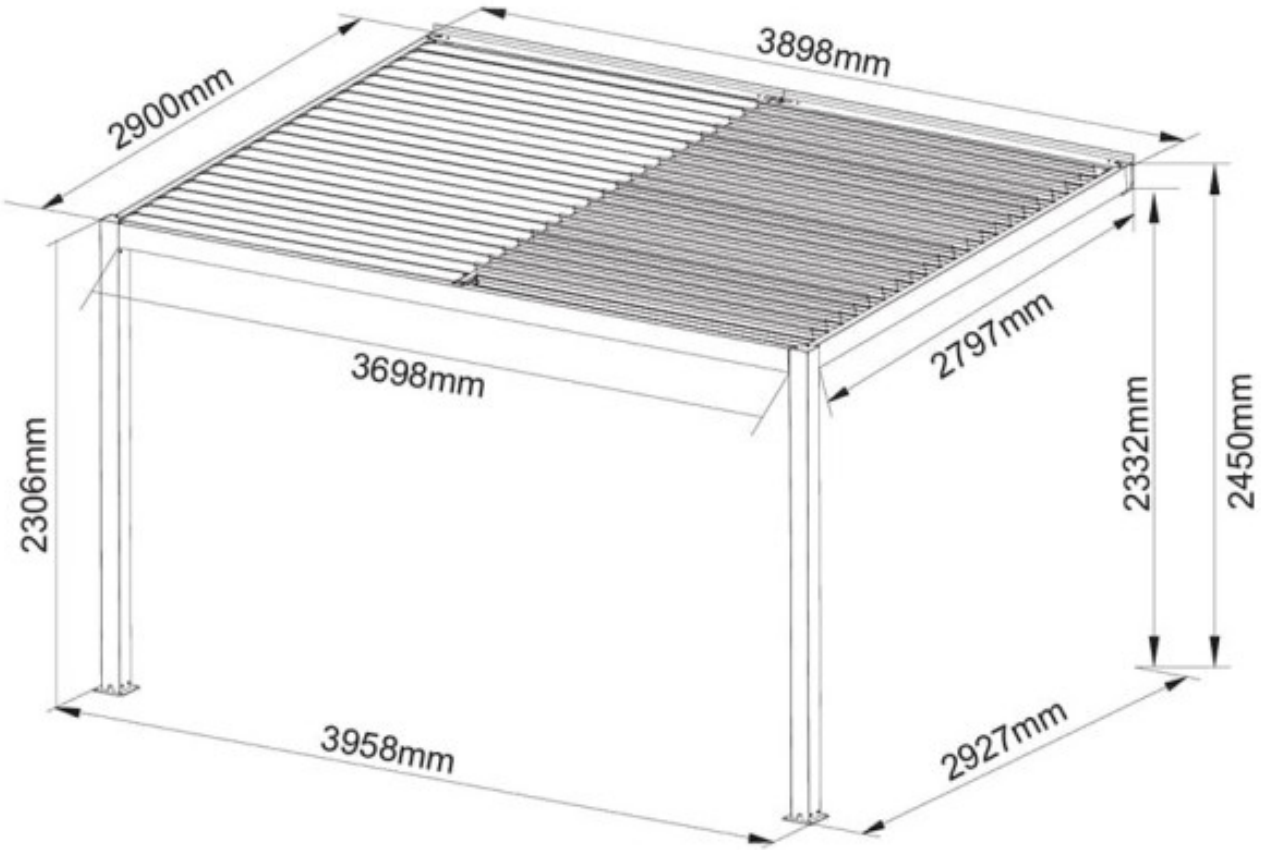
2900mm
3898mm
3698mm
2797mm
2306mm
2332mm
2450mm
3958mm
2927mm

