Pergola motorisée bioclimatique adossée alu Edinbourg 3x3m 33N anthracite - kit LED - 9m2



caractéristiques du produit :

Matériau	100% aluminium
Largeur de façade (cm)	290.6
Profondeur (cm)	290.6
Surface extérieure au sol - surface dalle (m2)	9
Hauteur de faîtage (cm)	238.8 / 254.5
Type de Toiture	Toit plat
Garantie	5 ans
Epaisseur des poteaux (cm)	10 x 10
Couleur de la couverture	Anthracite
Matière de la couverture	Aluminium
Matière de la structure	Aluminium
Pergola motorisée	Oui
Résistance au soleil / UV	Oui
Revêtement de toiture inclus	Oui
Couleur de la structure	Gris anthracite
Dimension de la pergola	300 x 300

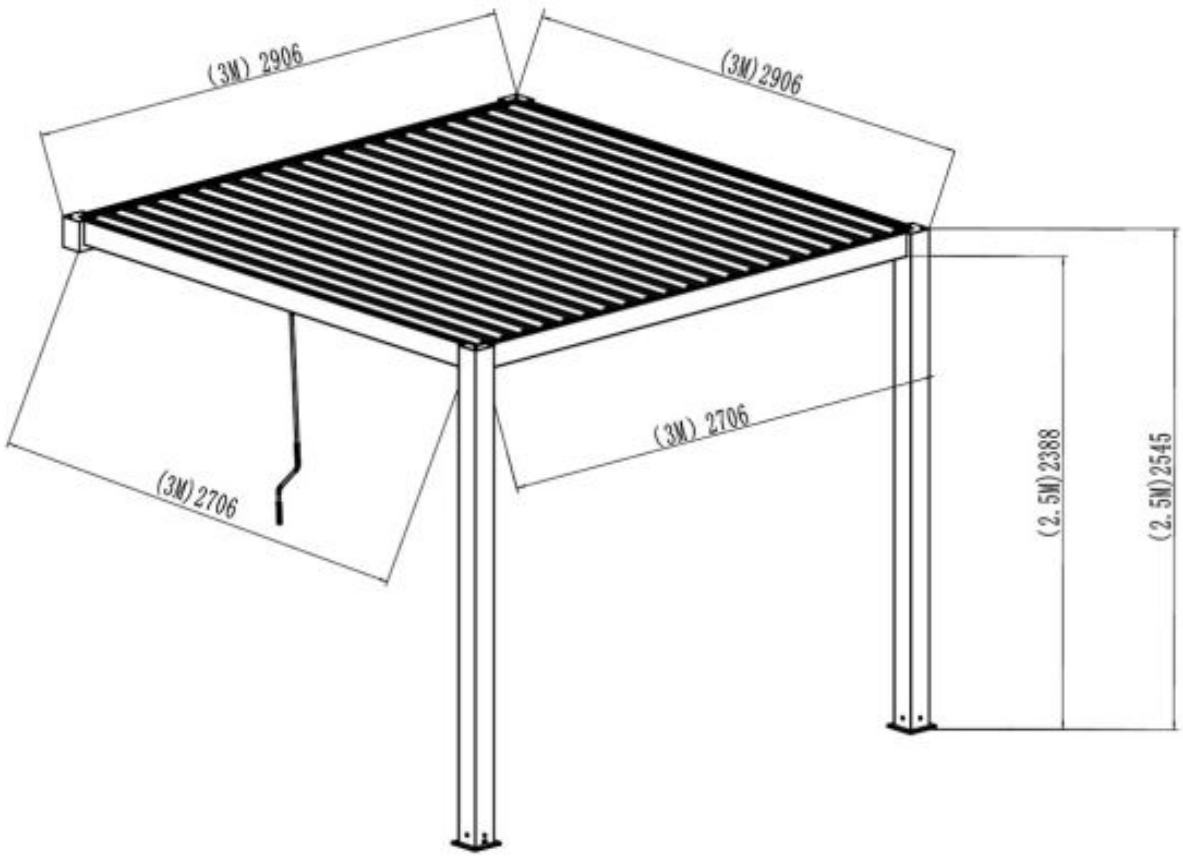
(3M) 2906
(3M)2906
(3M) 2706
(3M)2706
(2.5M)2388
(2.5M)2545




100%
ALUMINIUM

