Platines fixes d'ancrage carport 4 pieds

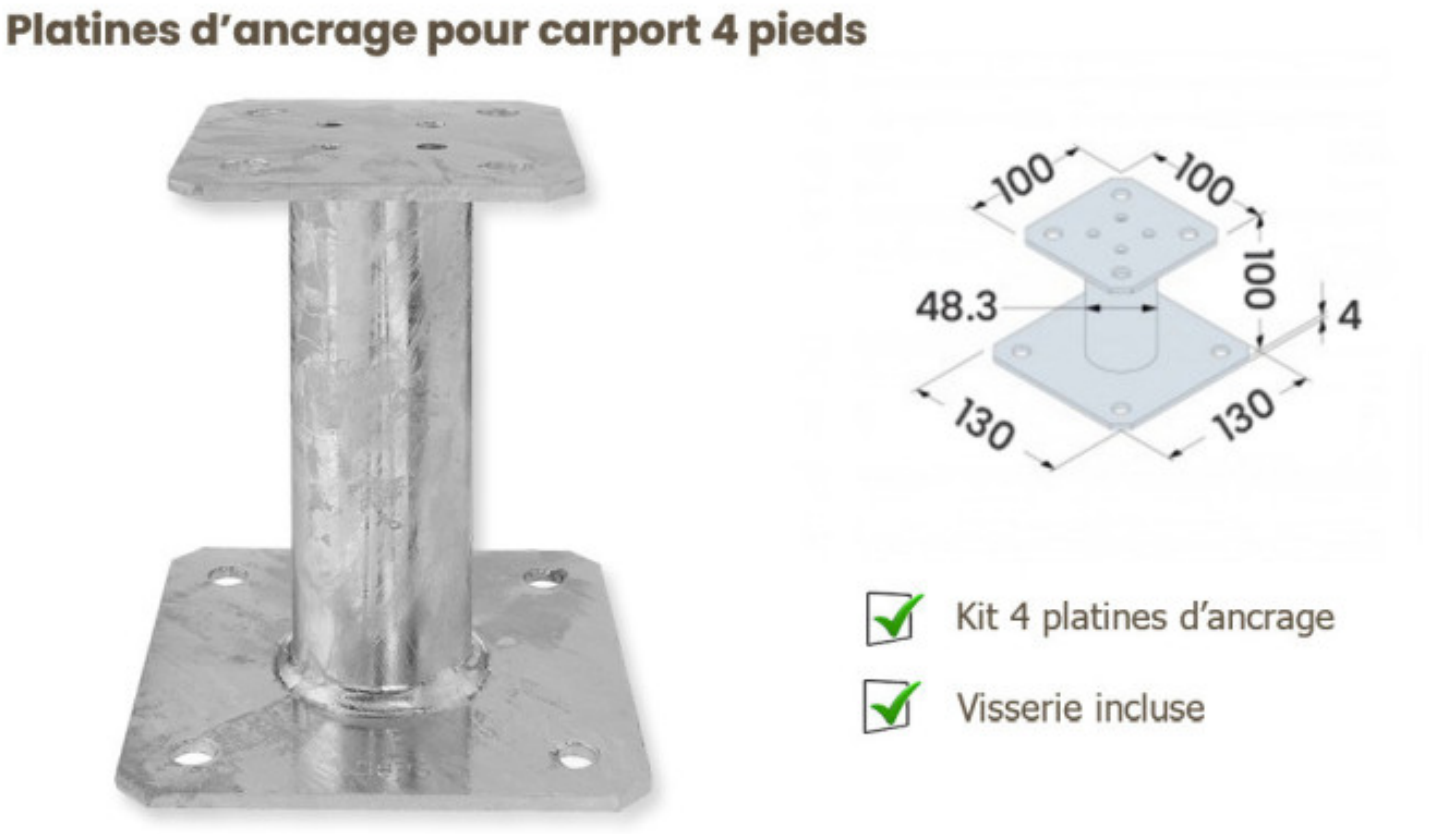

caractéristiques du produit :

