Pool house LA BAULE avec bar - 19.50m² - Arche grise



caractéristiques du produit :

Matériau	Bois brut
Type de madriers	Assemblage par vissage
Epaisseur des murs	28mm
Aspect	Avec Terrasse
Largeur de façade (cm)	650
Profondeur (cm)	300
Dimensions dalle (cm)	650 x 300
Surface intérieure	15 à 20m2
Surface intérieure (m2)	16.33
Dimensions hors tout (LxPxH) en cm	650 x 300 x 263
Hauteur de faîtage (cm)	263
Type de Toiture	Toit plat
Revêtement de toit	Livré sans revêtement de toiture
Plancher	Plancher en option

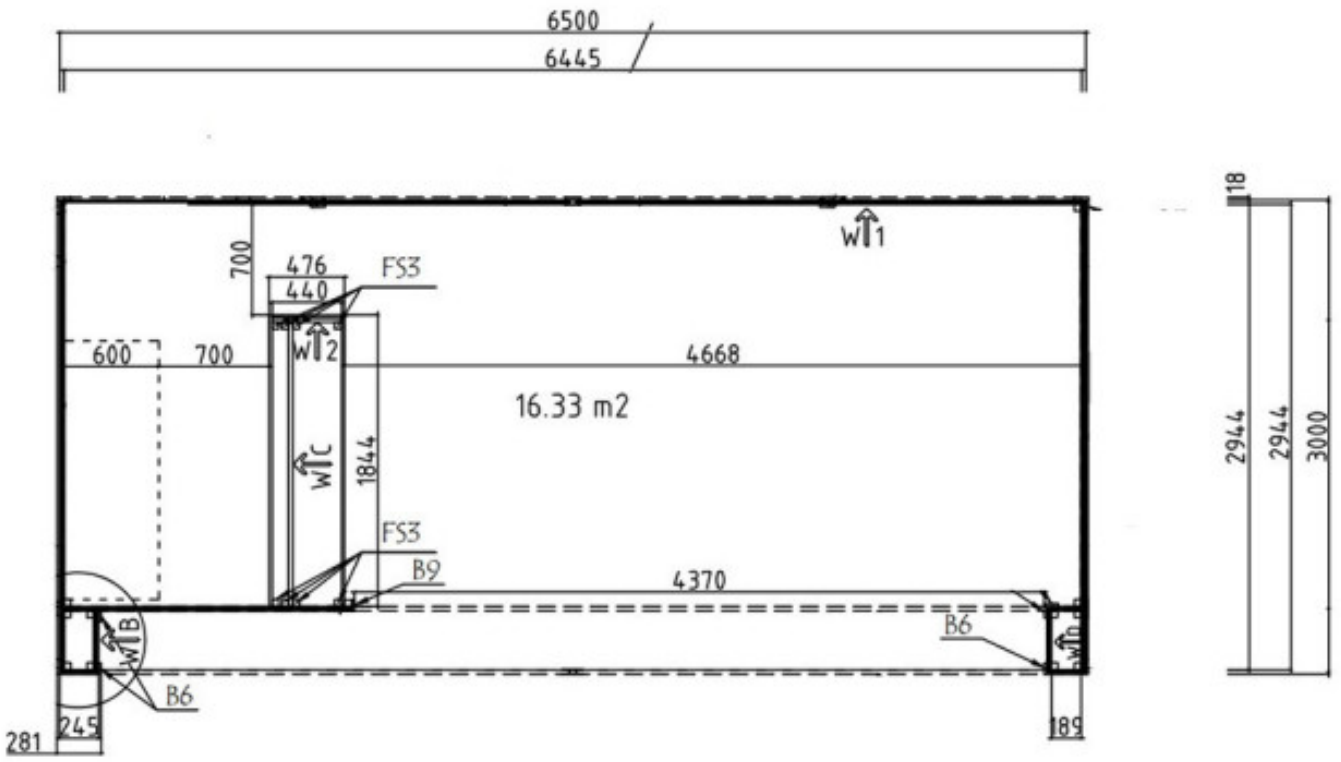
6500
6445
700
476
440
FS3
600
700
4668
16.33 m2
1844
FS3
B9
4370
B6
B6
281
245
189
118
2944
2944
3000

