Pool house métal Singolo / 3630 / Anthracite



caractéristiques du produit :

Matériau	Metal
Largeur de façade (cm)	358
Profondeur (cm)	298
Dimensions dalle (cm)	358 x 298
Surface extérieure au sol - surface dalle (m2)	10,67
Surface intérieure (m2)	9,41
Dimensions hors tout (LxPxH) en cm	388,3 x 328,5 x 265,2
Hauteur de faîtage (cm)	265,2
Type de Toiture	Toit plat
Pente de la toiture (°)	2
Surface de toiture (m2)	12,76
Revêtement de toit	Panneaux sandwich isolés 4cm
Garantie	20 ans
Poids du colis (kg)	850
Temps de montage	1 jour à 2 personnes
Délais de livraison	Livraison sous 3 à 4 semaines
Gamme	Singolo



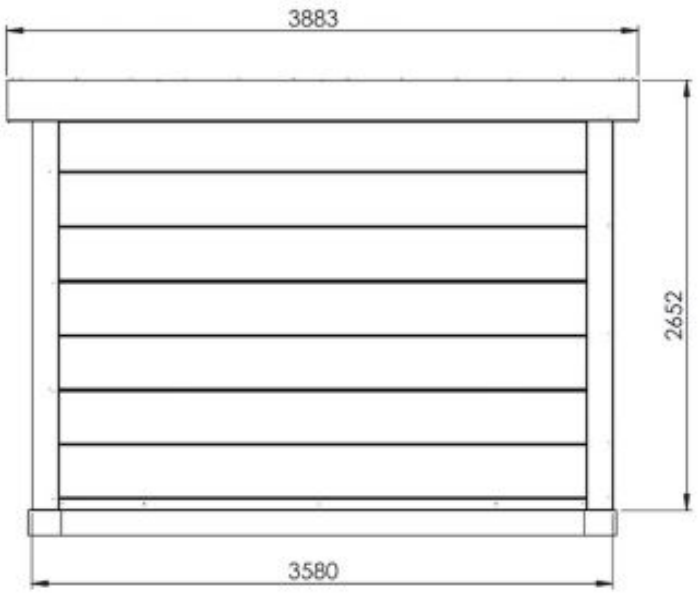
3883
2652
3580

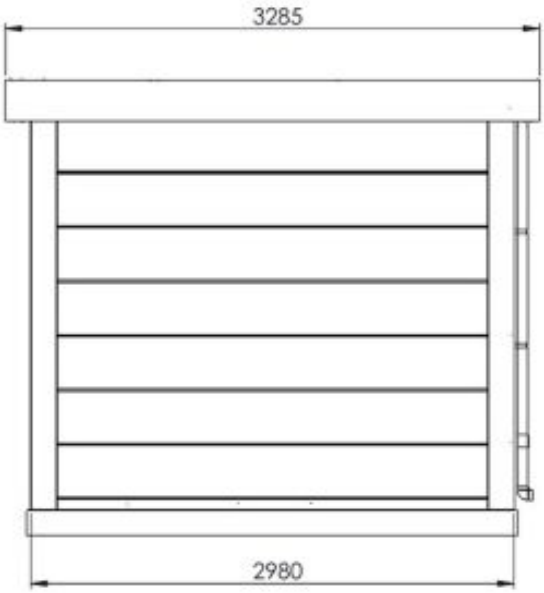
3285
2980

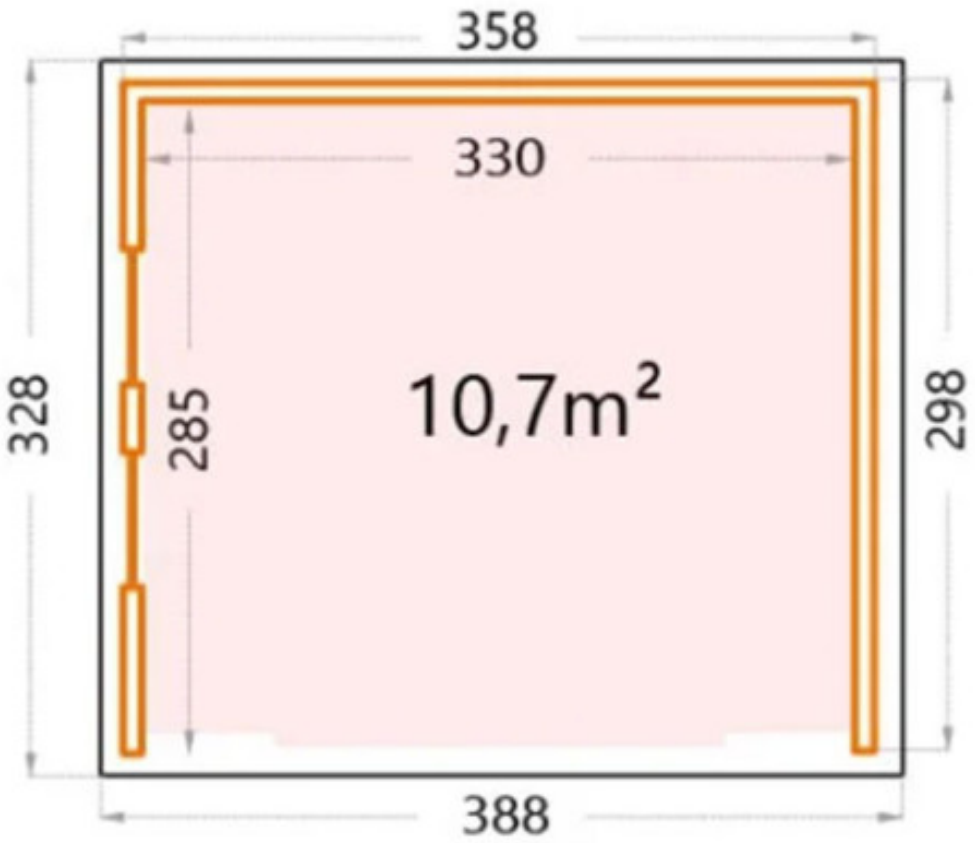
358
330
328
285
10,7m²
298
388

