Poolhouse bois Hossegor 5 - 44 mm - 4.34m² intérieur - Arche blanche



caractéristiques du produit :

Matériau	Bois brut
Epaisseur des murs	44mm
Largeur de façade (cm)	250
Profondeur (cm)	230
Dimensions dalle (cm)	250 x 230
Surface intérieure	0 à 6 m2
Surface intérieure (m2)	4,34
Dimensions hors tout (LxPxH) en cm	250 x 230 x 229,5
Hauteur de faîtage (cm)	229,5
Type de Toiture	Toit plat
Revêtement de toit	Livré sans revêtement de toiture
Plancher	Plancher en option
Type de porte	Double porte vitrée



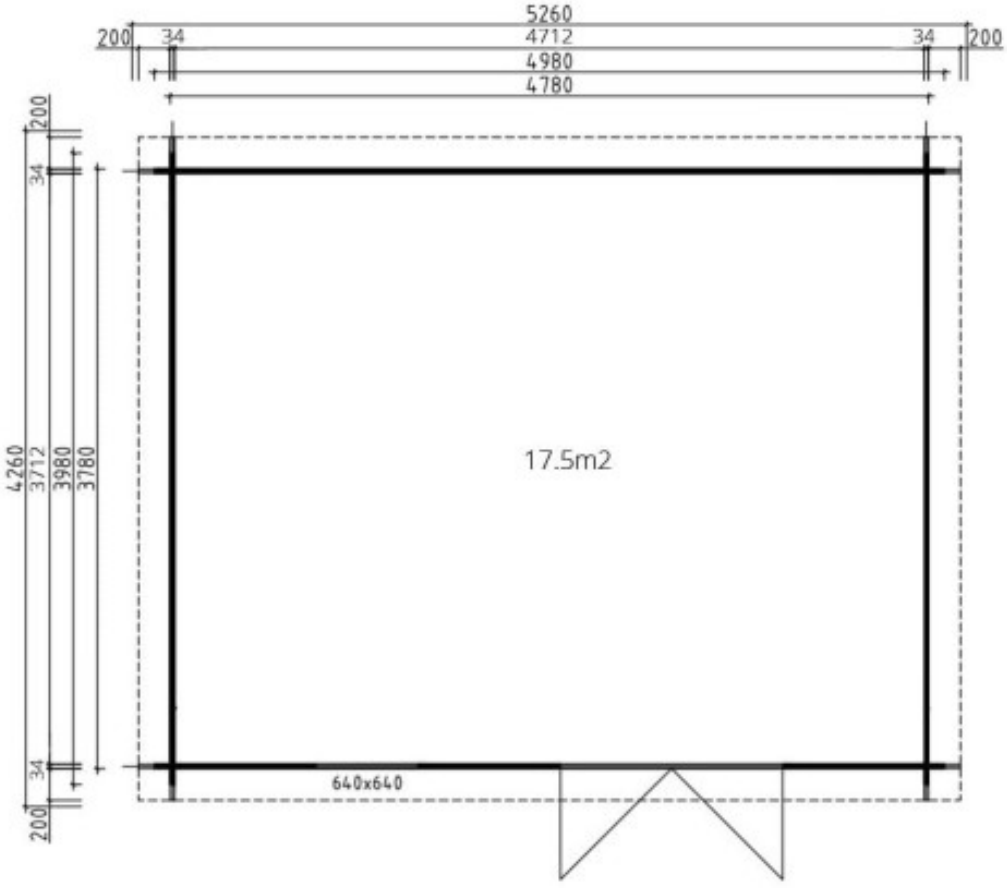
5260
200
34
4712
34
200
4980
4780
200
34
4260
3712
3980
3780
34
200
17.5m2
640x640

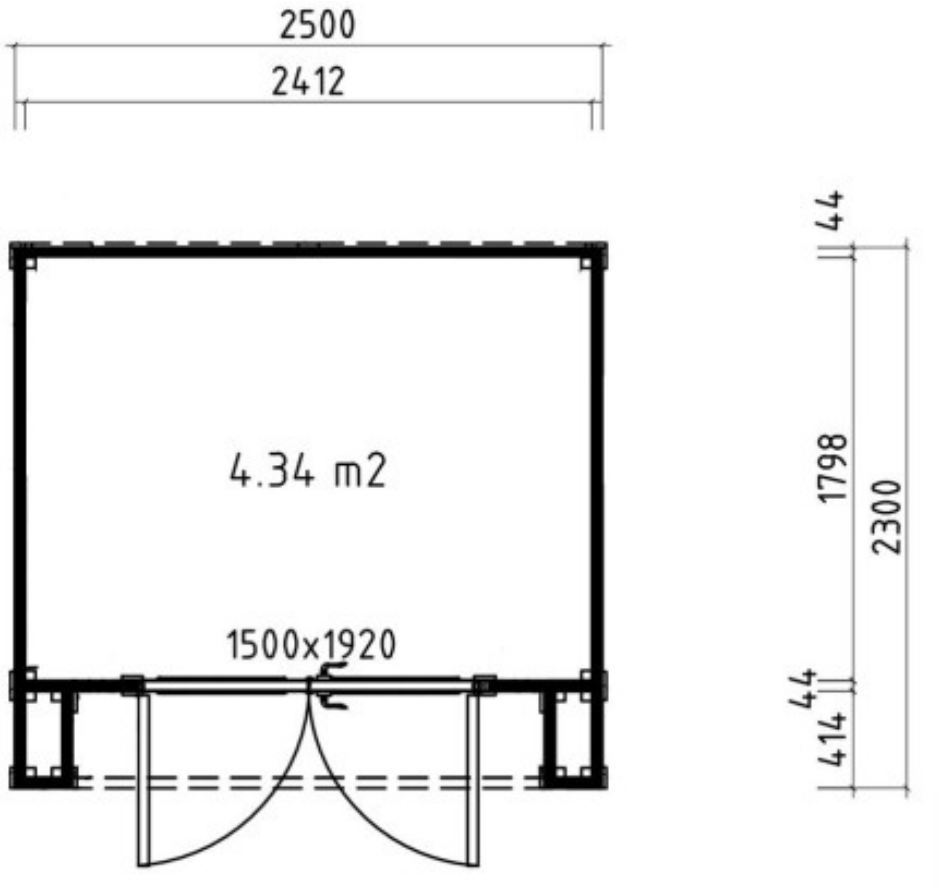
2500
2412
4.34 m2
1500x1920
44
1798
2300
44
414