Poolhouse bois Hossegor 5 - 44 mm - 4.34m² intérieur - Arche grise



caractéristiques du produit :

Matériau	Bois brut
Epaisseur des murs	44mm
Largeur de façade (cm)	250
Profondeur (cm)	230
Dimensions dalle (cm)	250 x 230
Surface intérieure	0 à 6 m2
Surface intérieure (m2)	4,34
Dimensions hors tout (LxPxH) en cm	250 x 230 x 229,5
Hauteur de faîtage (cm)	229,5
Type de Toiture	Toit plat
Revêtement de toit	Livré sans revêtement de toiture
Plancher	Plancher en option
Type de porte	Double porte vitrée

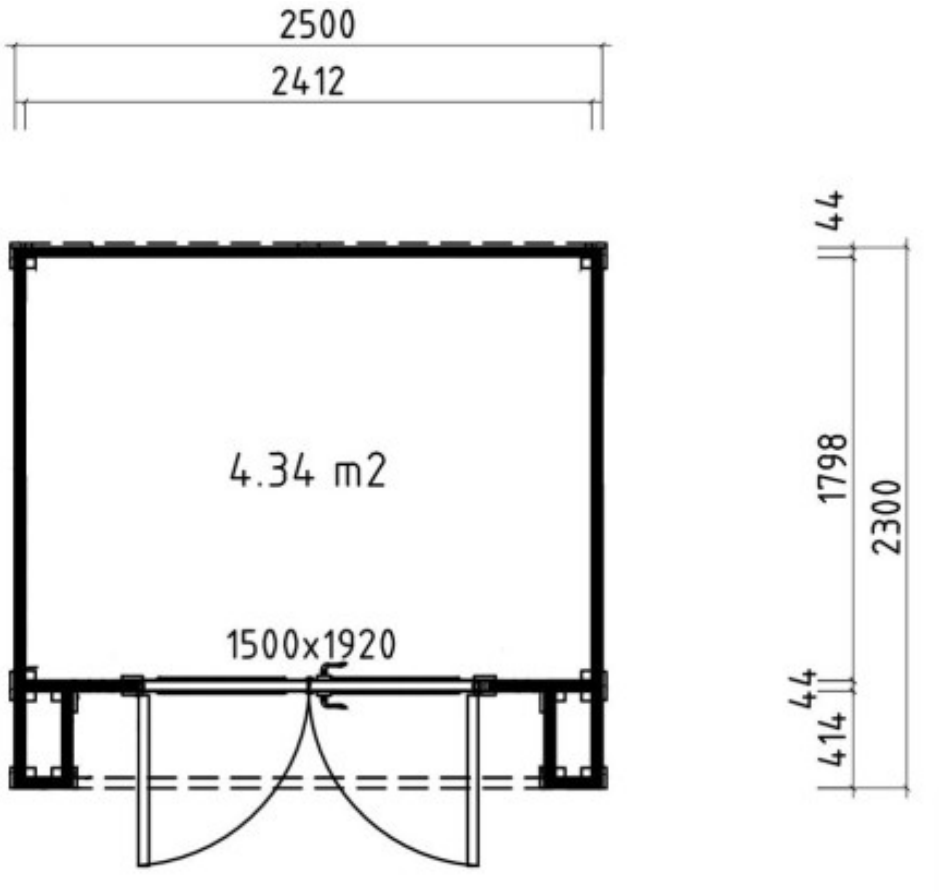
2500
2412
4.34 m2
1500x1920
44
1798
2300
44
414