Tonneau SAUNA 250 - BOIS THERMO-TRAITE 42MM



caractéristiques du produit :

Matériau	Bois thermowood
Type de madriers	Assemblage par emboitement
Type de bois	Epicéa thermo-wood
Epaisseur des murs	42mm
Largeur de façade (cm)	160
Profondeur (cm)	180
Surface extérieure au sol - surface dalle (m2)	2,88
Largeur de façade hors tout (cm)	205
Profondeur hors tout (cm)	250
Hauteur de mur (cm)	215
Hauteur de faîtage (cm)	225
Avancée de toiture (cm)	57
Plancher	Plancher inclus
Type de porte	Porte simple
Dimensions porte en cm (hors cadre)	59x165
Seuil de porte	Seuil en bois
Type de serrure	Cylindre européen
Type de fenêtre	Fixe
Nombre de fenêtres	2
Dimension fenêtre extérieur cadre (cm)	30x66,5
Vitrage	Verre 4mm
Garantie	5 ans



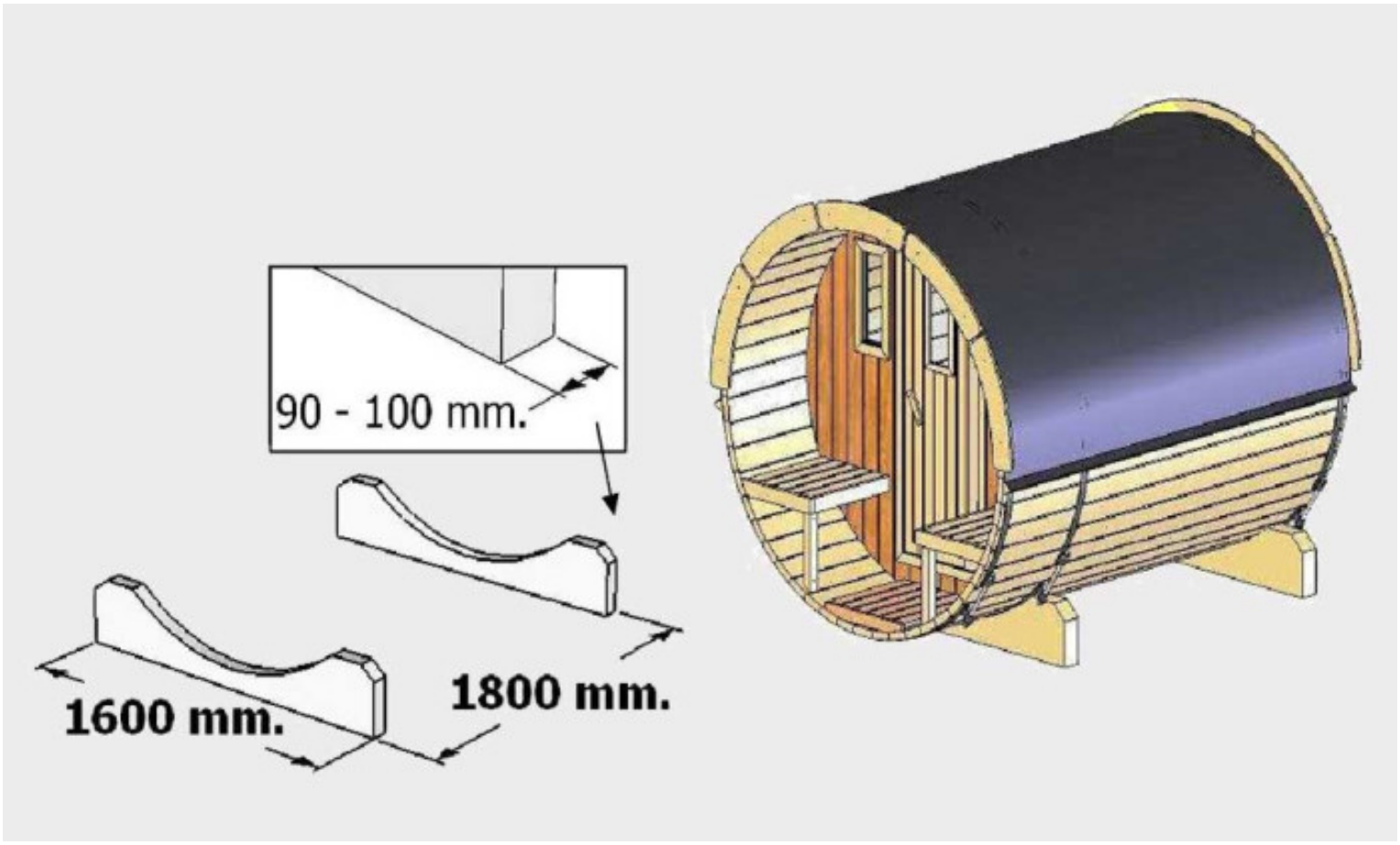
90 - 100 mm.
1600 mm.
1800 mm.

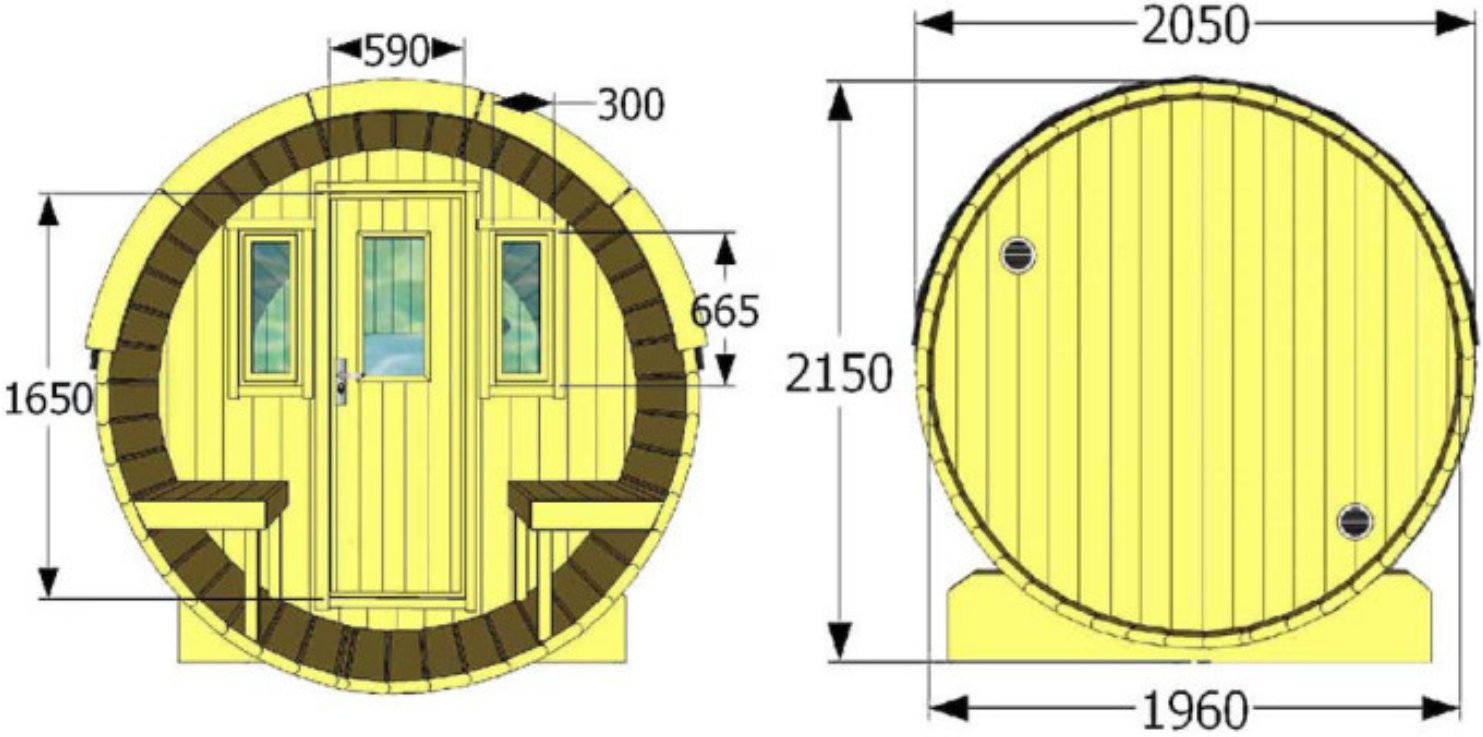
590
300
665
1650
2050
2150
1960