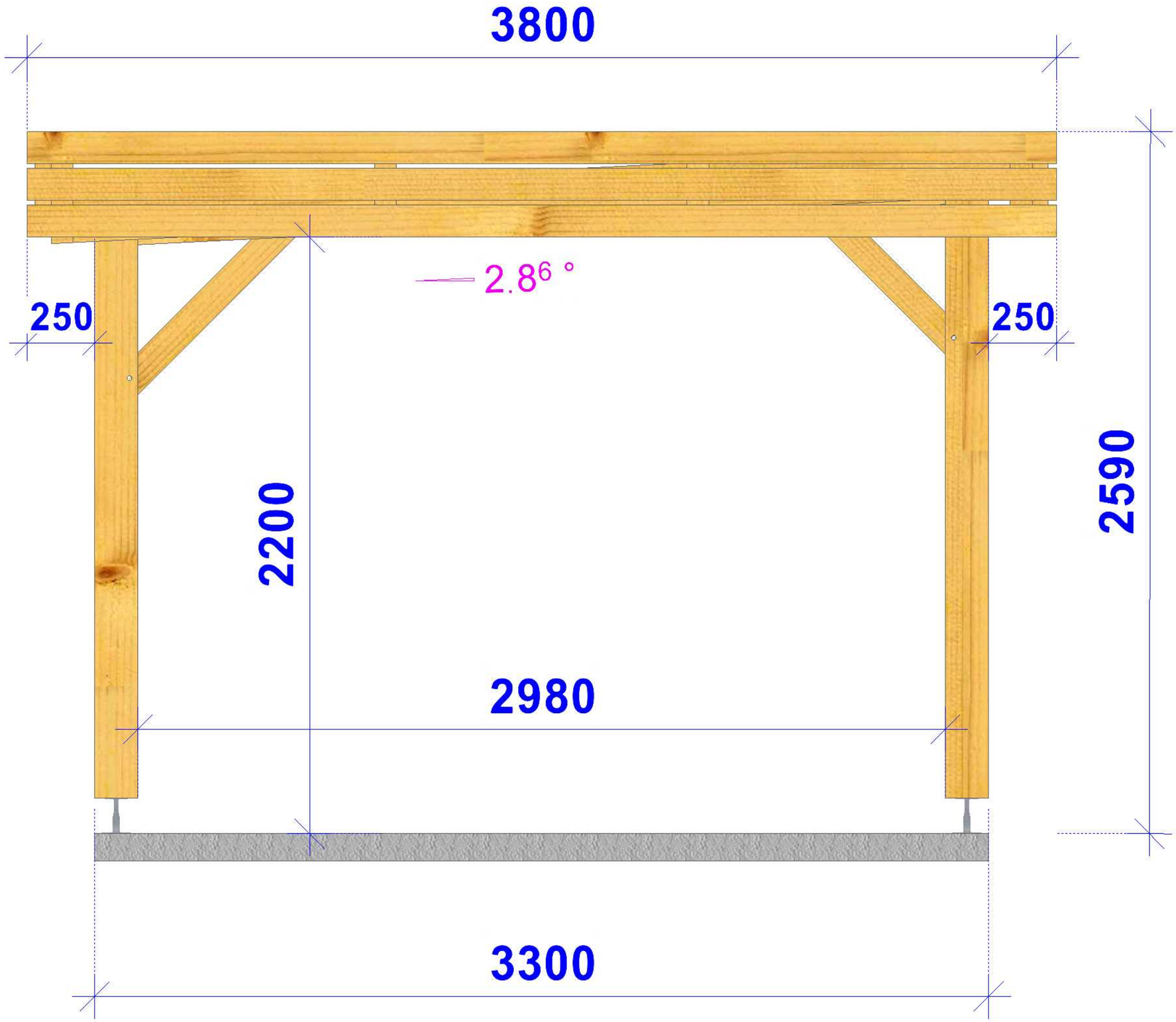
3800
2.8⁶ °
250
250
2200
2590
2980
3300

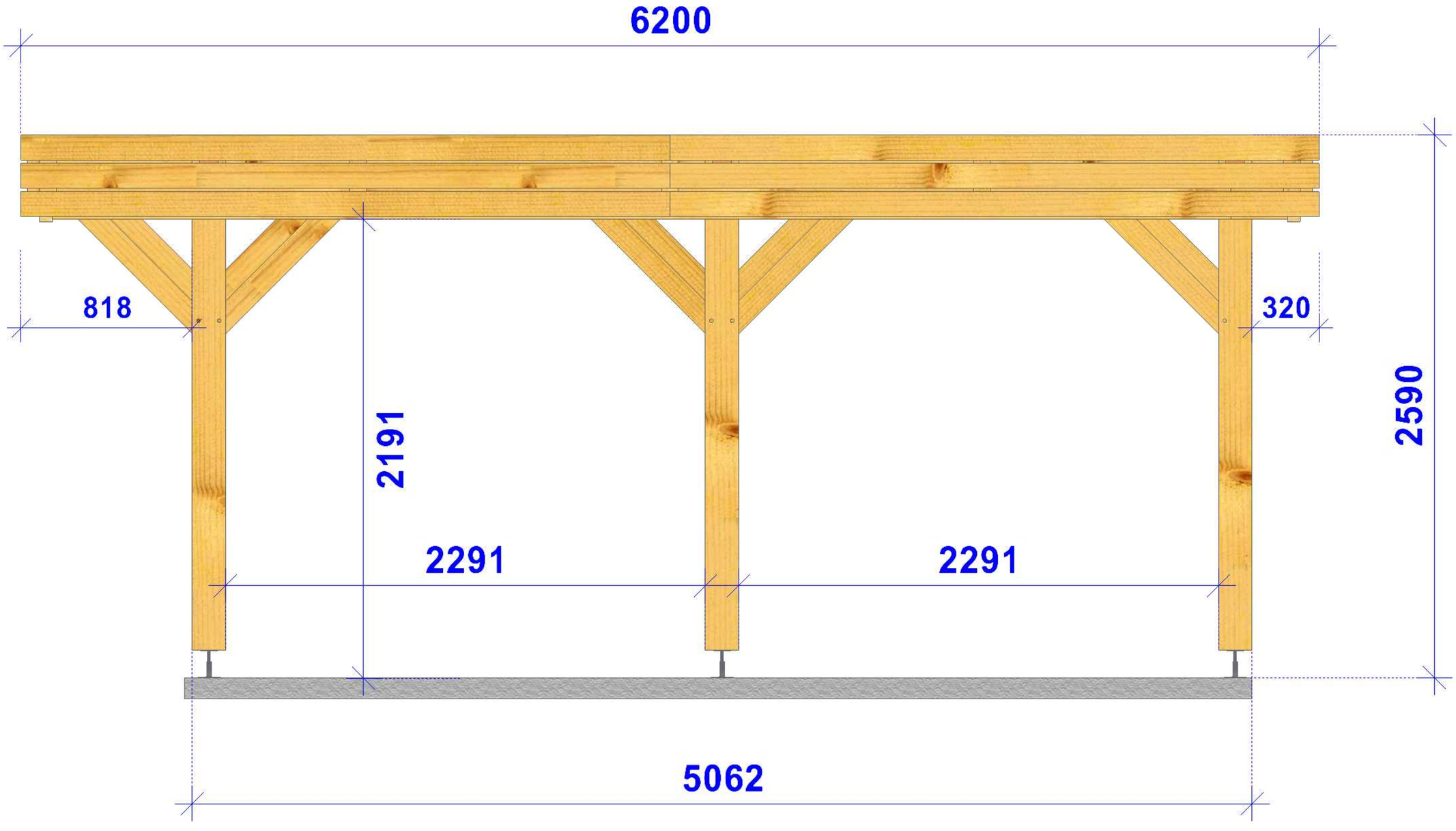
6200
818
320
2590
2191
2291
2291
5062