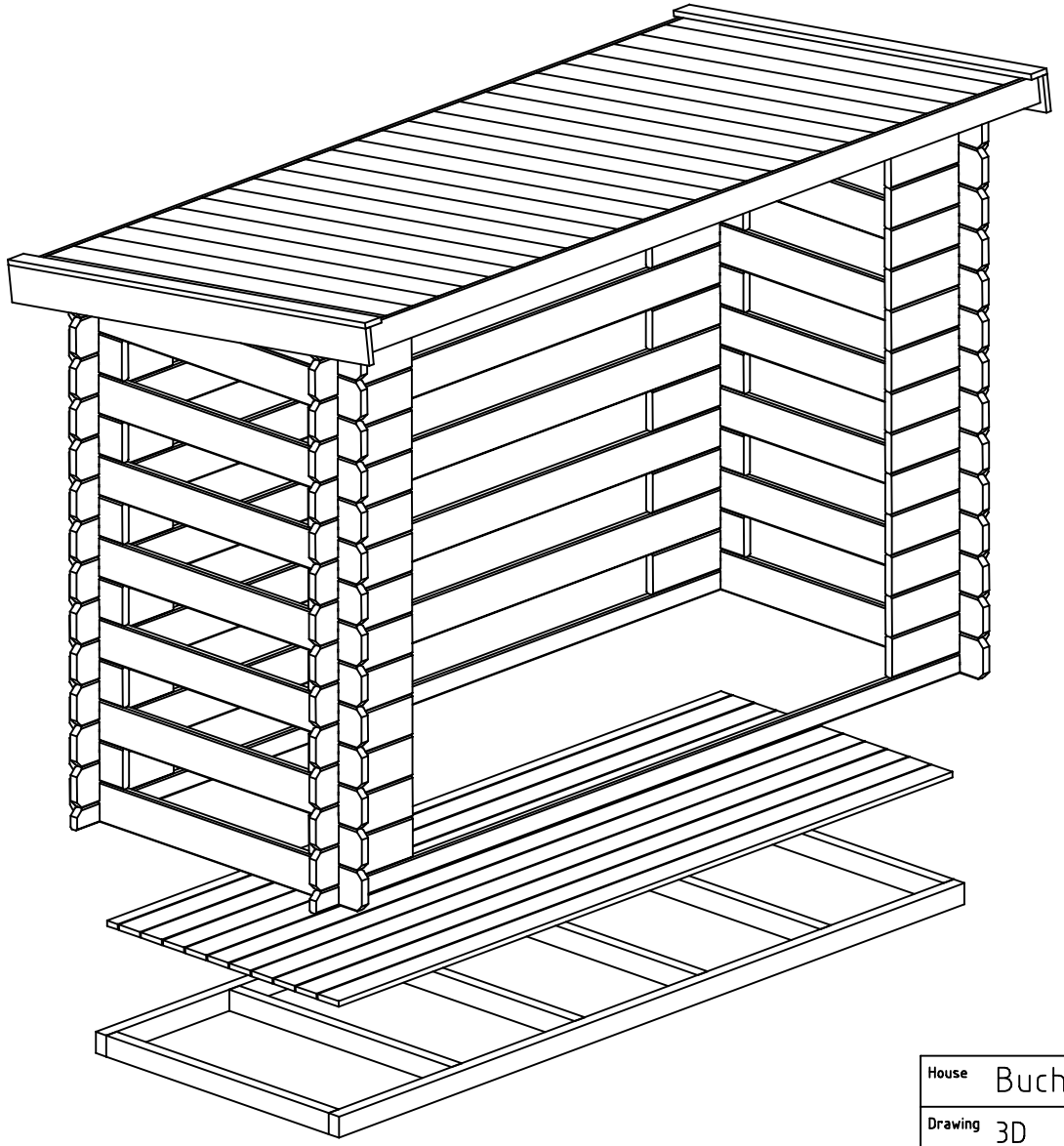

House	Bucher 28	Sheet	1
Drawing	3D	Scale	
Material	28x135	Date	26.05.2021
Drawer	RP	File	Bucher 28 3D.dwg

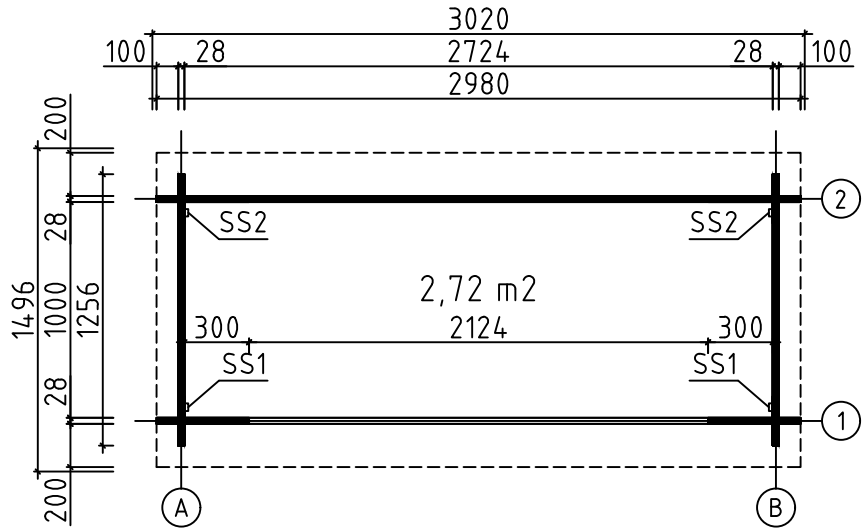

House	Bucher 28	Sheet	2
Drawing	GROUNDPLAN	Scale	1:35
Material	28x135	Date	26.05.2021
Drawer	RP	File	Bucher 28.dwg

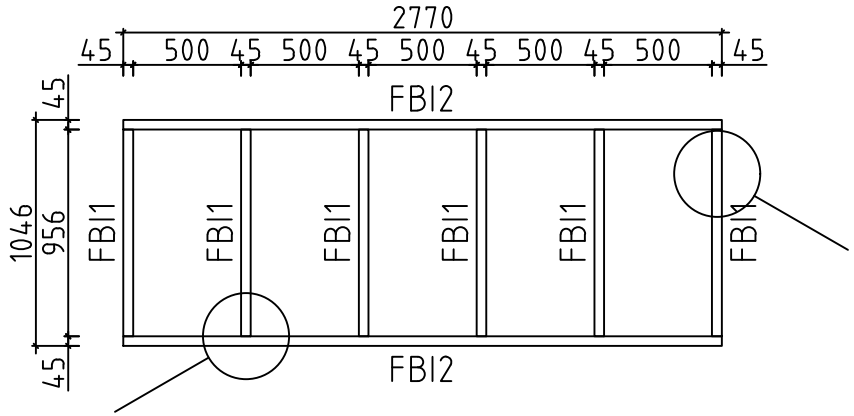

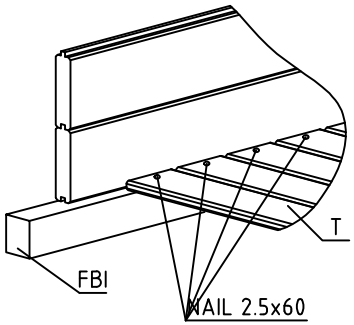

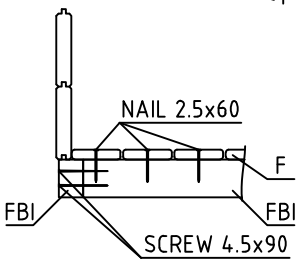

House	Bucher 28	Sheet	3
Drawing	FLOORBEAMS	Scale	1:35
Material	45x70	Date	26.05.2021
Drawer	RP	File	Bucher 28.dwg

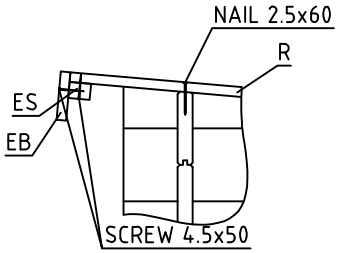

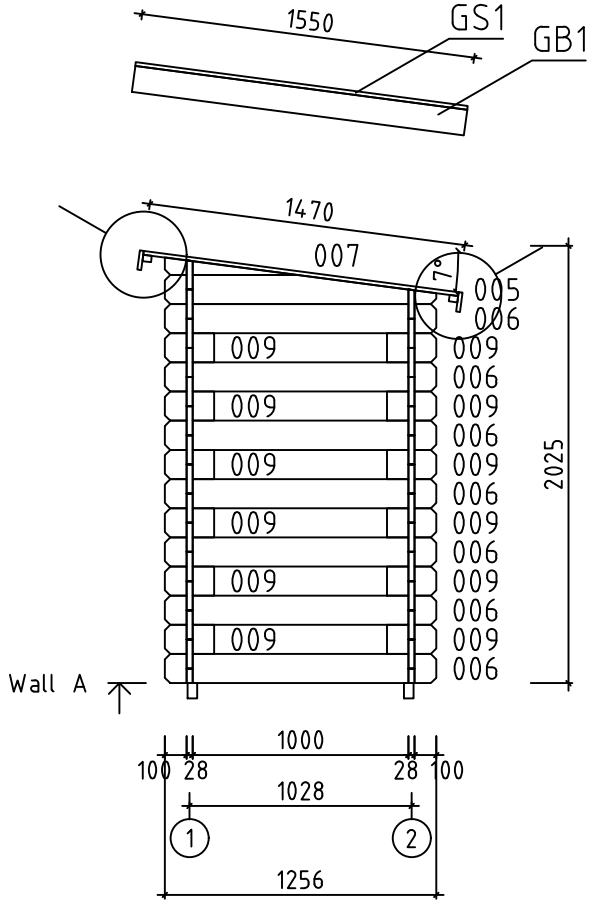

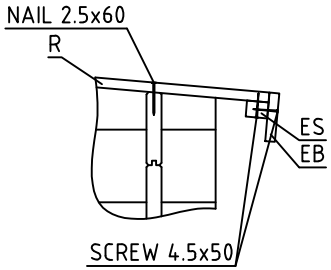

House	Bucher 28	Sheet	4
Drawing	WALL A	Scale	1:35
Material	28x135	Date	26.05.2021
Drawer	RP	File	Bucher 28.dwg

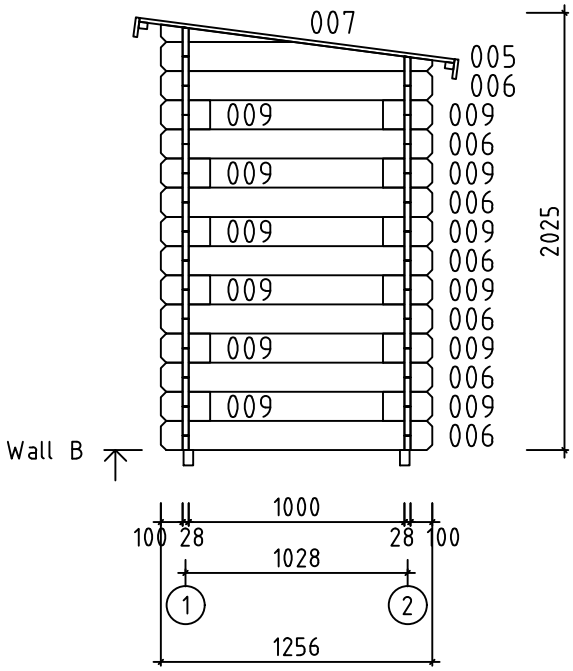

House	Bucher 28	Sheet	5
Drawing	WALL B	Scale	1:35
Material	28x135	Date	26.05.2021
Drawer	RP	File	Bucher 28.dwg

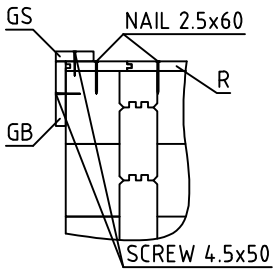

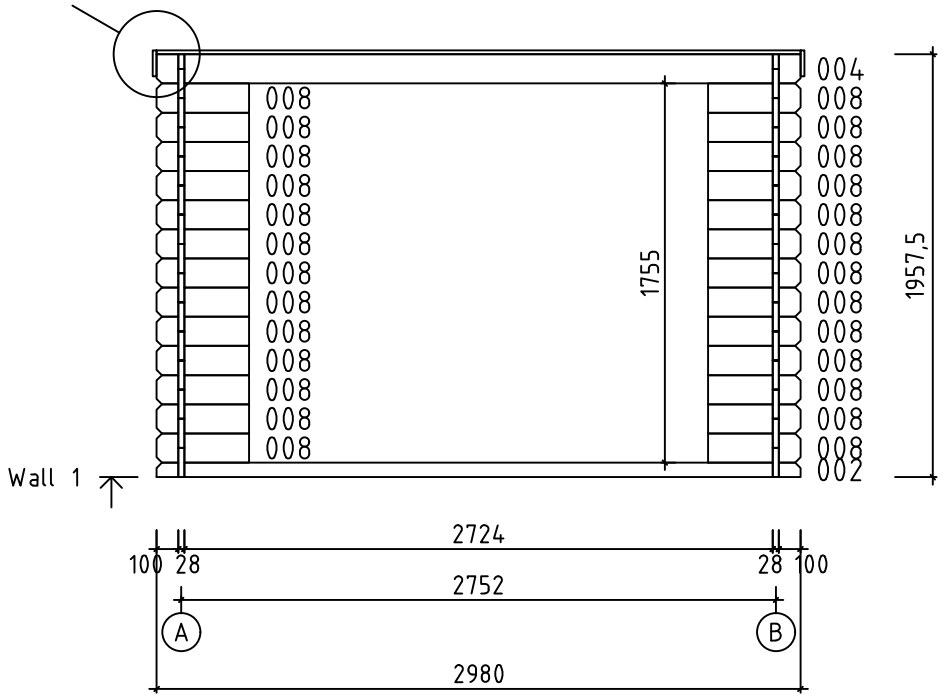

House	Bucher 28	Sheet	6
Drawing	WALL 1	Scale	1:35
Material	28x135	Date	26.05.2021
Drawer	RP	File	Bucher 28.dwg

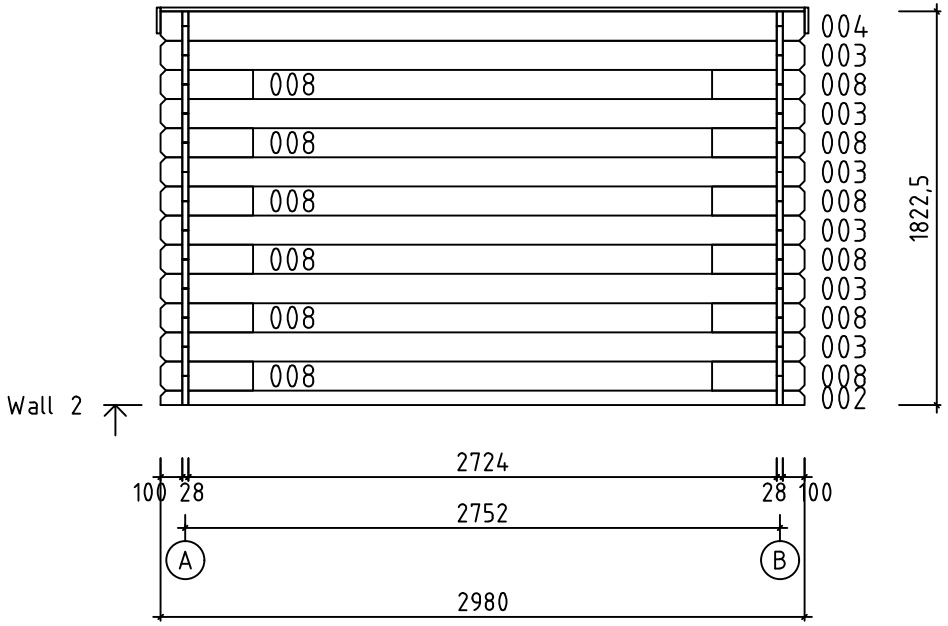

House	Bucher 28	Sheet	7
Drawing	WALL 2	Scale	1:35
Material	28x135	Date	26.05.2021
Drawer	RP	File	Bucher 28.dwg

Pos	Specification-Bestimmung-Spécification	PCS	Profile (mm)	L (mm)
001	SPARE BEAM-ERZATZBOHLE-MADRIER DE RÉSERVE 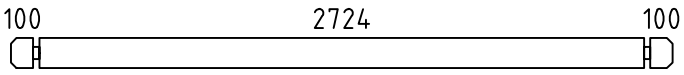	1	28x135	2980
002	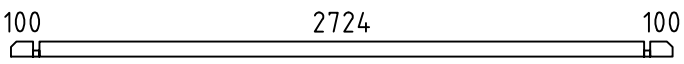	2	28x68	2980
003	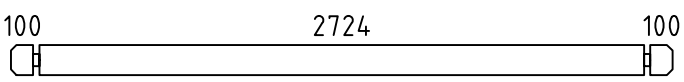	6	28x135	2980
004	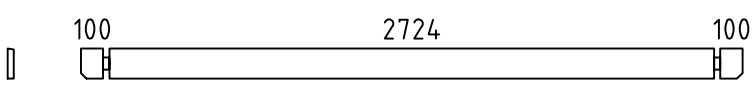	2	28x135	2980
006	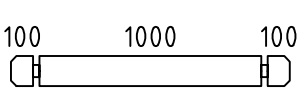	14	28x135	1256
008	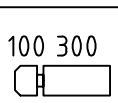	38	28x135	428
009	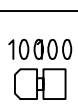	24	28x135	228
WA-1 WB-1	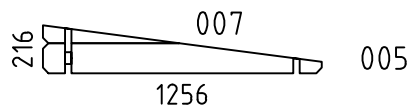	2	28x216	1256
HB	HIT BLOCK-SCHLAGHÖLZER-MADRIERS D´ASSEMBLAGE 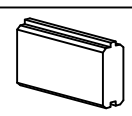	2	28x135	300
FBI2	FLOORBEAMS-FUSSBODENBALKEN-POUTRES DE FONDATION IMPRÉGNÉS IMM	2	45x70	2770
FBI1	FLOORBEAMS-FUSSBODENBALKEN-POUTRES DE FONDATION IMPRÉGNÉS IMM	6	45x70	956
F1	FLOORBOARD-FUSSBODENBRETT-PLANCHER  or-oder-ou	27+1 35+1	18x114 18x88	1470
T1	TERRACE BOARD-TERRASSENBRETT-TERRASSPLANK 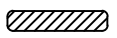 IMM	11+1	18x90	2720
GB1	GABLE BOARD-GIEBELBLENDE-PLANCHE DE RIVE 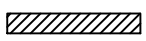	2	18x120	1550
GS1	ROOF FELT FILLET-GIEBELLEISTE-BAGUETTES POUR FIXER LES PLANCHES DE RIVE 	2	18x70	1550
EB1	ROOF FELT FILLET-GIEBELLEISTE-BAGUETTES POUR FIXER LES PLANCHES DE RIVE 	2	18x90	2980
ES1	EAVE SLAT-TRAUFENLEISTE-BAGUETTES POUR FIXER LES LATTES SOUS VOLIGES 	2	30x40	2980
SS1	STORM SLAT-STURMLEISTE -BAGUETTE DE TEMPETE TYPE 2	2	18x35	1860
SS2	STORM SLAT-STURMLEISTE -BAGUETTE DE TEMPETE TYPE 2	2	18x35	1750
	SCREWS-SCHRAUBEN-VISSER FOR-FÜR-POUR SS1, SS2 	8	M8	70
	WASHER-SCHEIBE-RONDELLE FOR-FÜR-POUR SS1, SS2 	8	M8	
	NUT-NUSS-ÉCROU FOR-FÜR-POUR SS1, SS2 	8	M8	
	NAIL-NAGEL-CLOUS FOR-FÜR-POUR COATING FOR ROOF-BESCHICHTUNG FÜR DACH-REVÉTEMENT DE TOIT	100	⌀2.5	20
	NAIL-NAGEL-CLOUS FOR-FÜR-POUR R1, T1	150	⌀2.5	60

House Bucher 28	Material	File Bucher 28.dwg	Sheet 8

Pos	Specification-Bestimmung-Spécification	PCS	Profile (mm)	L (mm)
	SCREWS-SCHRAUBEN-VIS FOR-FÜR-POUR GB1, GS1, EB1, ES1 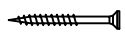	50	ϕ4.5	50
	SCREWS-SCHRAUBEN-VIS 002 FOR-FÜR-POUR FBI1, FBI2 	30	ϕ4.5	90
	SCREWS-SCHRAUBEN-VIS FOR-FÜR-POUR WA-1, WB-1 	6	ϕ6.0	160
	COATING FOR ROOF-BESCHICHTUNG FÜR DACH-REVÉTEMENT DE TOIT 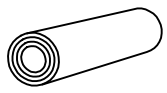	1,0	R = 10m	

#001		2980	1
#002	1,2	2980	2
#003	2	2980	6
#004	1,2	2980	2
#005	A,B	1256	2
#006	A,B	1256	14
#007	A,B	614	2
#008	1,2	428	38
#009	A,B	228	24