univers-abri-jardin

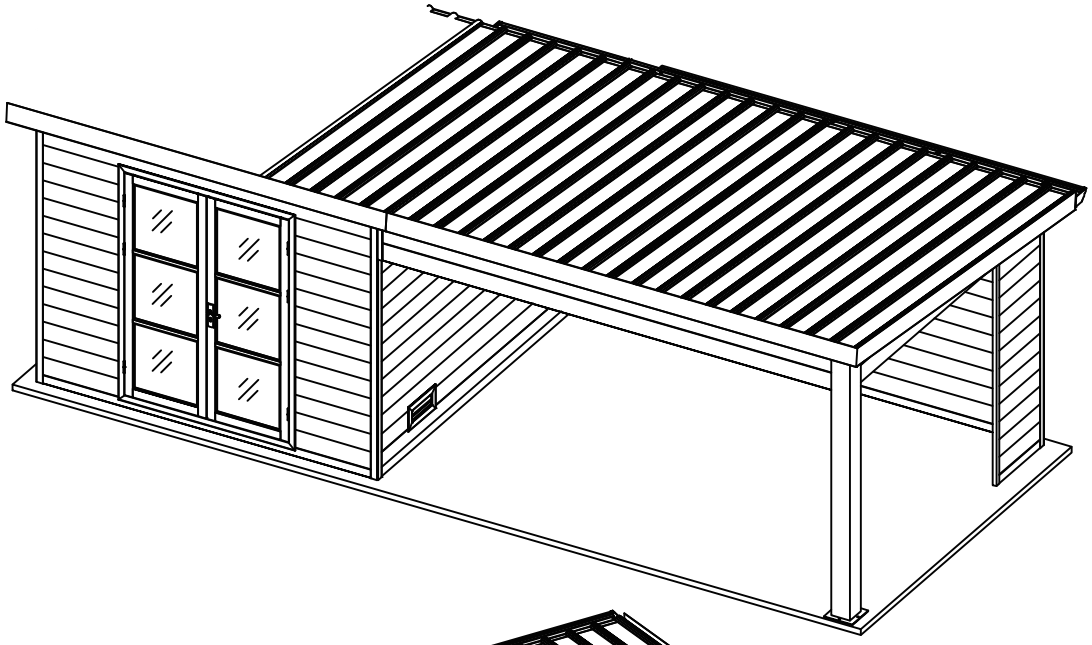

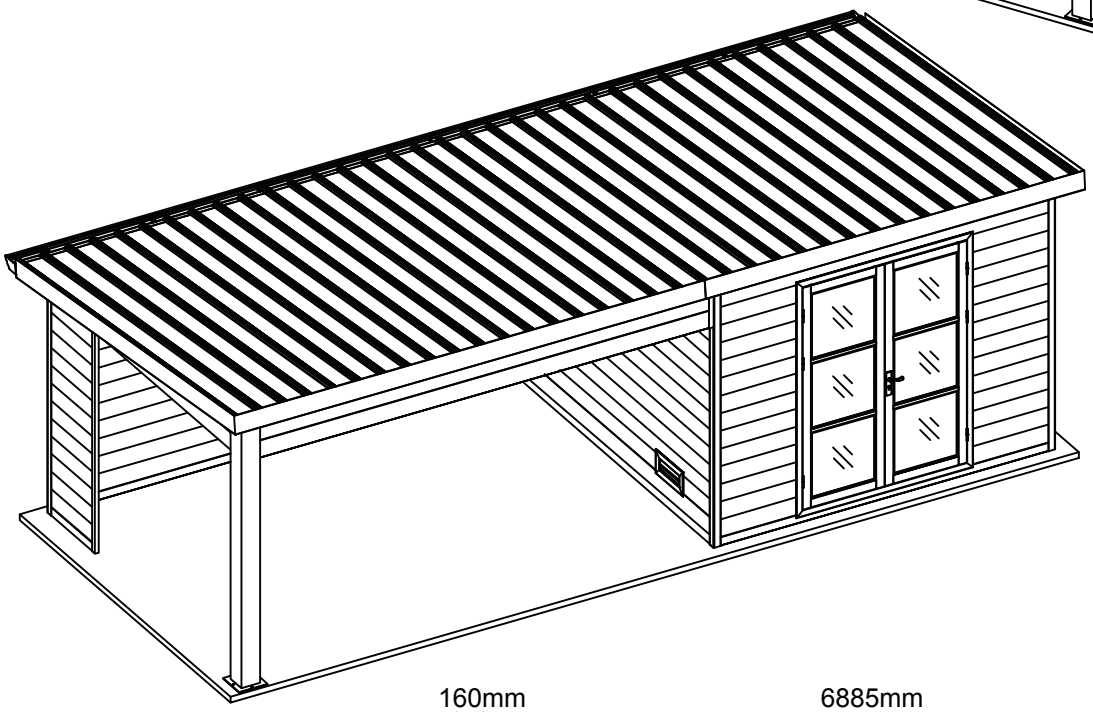

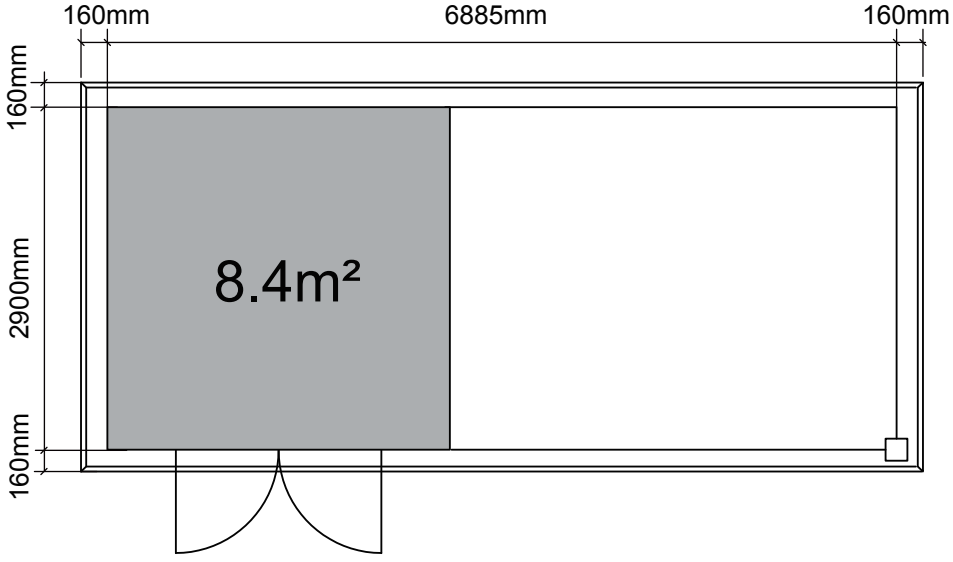

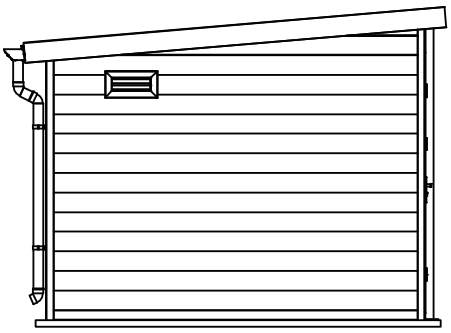

Vue côté gauche

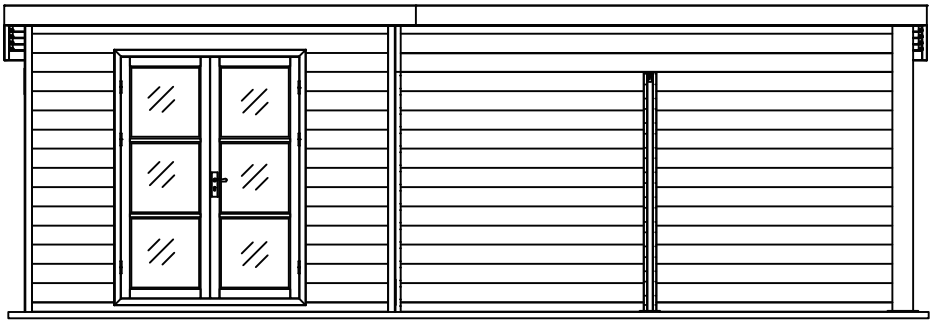

Vue de face

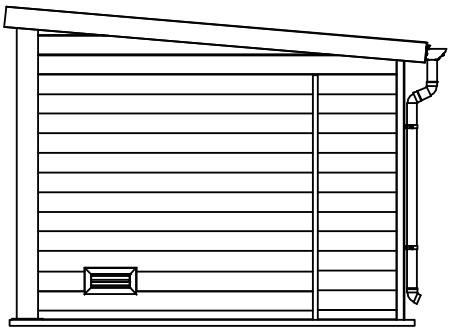

Vue côté droit

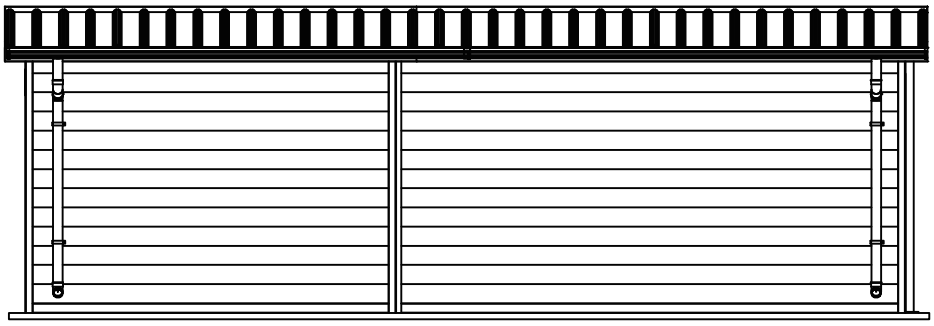

Vue arrière

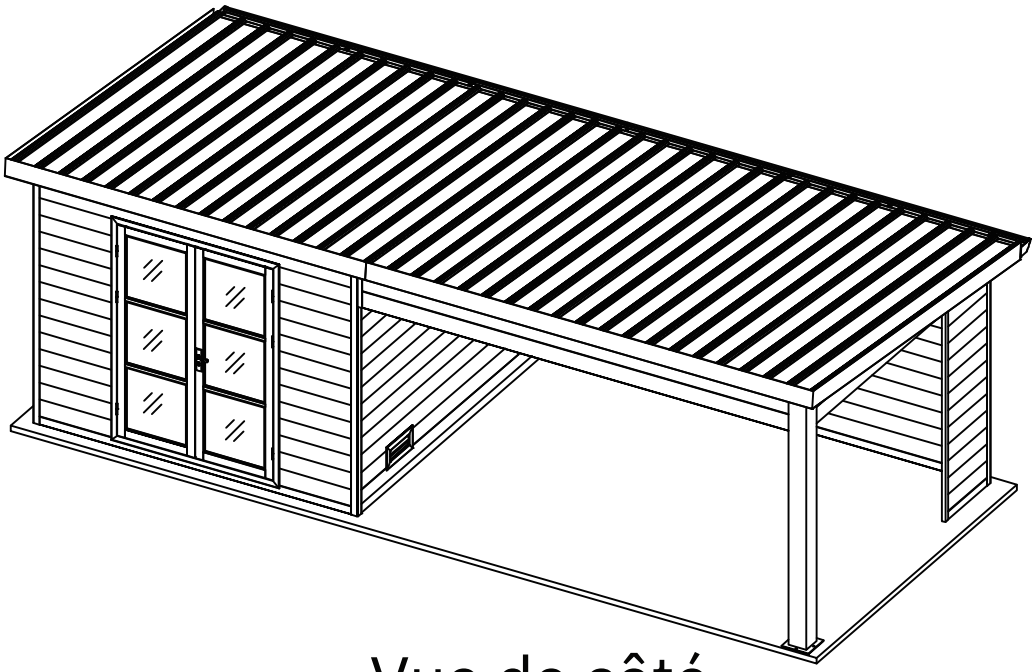

Vue de côté

Outils :

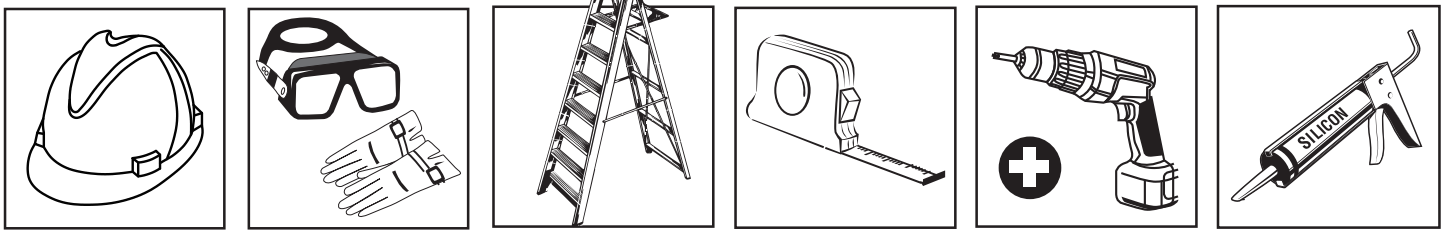

Inventaire des pièces

No.	STRUCTURE	DESCRIPTION	QTE
1	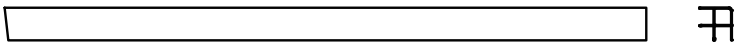	Colonne aluminium 58*58 L=2330mm	1
2	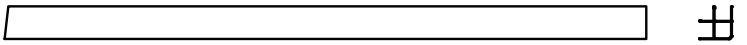	Colonne aluminium 58*58 L=2330mm	1
3	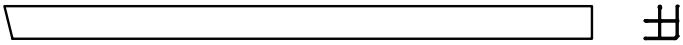	Colonne aluminium 58*58 L=2090mm	2
4	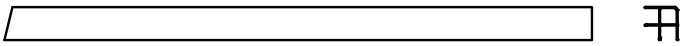	Colonne aluminium 58*58 L=2090mm	2
5	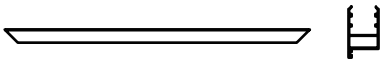	Cadre supérieur de porte	1
6	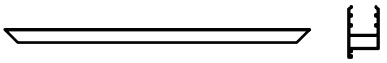	Cadre inférieur de porte	1
7	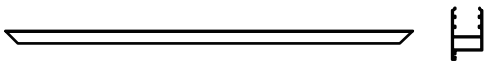	Cadre de porte droite	1
8	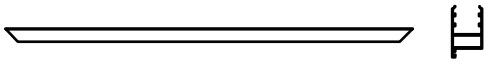	Cadre de porte gauche	1
9		Système de verrouillage de porte	4
10		Système d'assemblage de porte	8
11	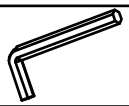	Clé hexagonale	1
12	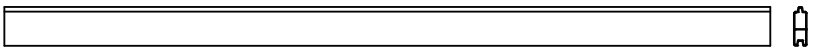	Panneau mural alu B 85*29 L=2835mm	4
13	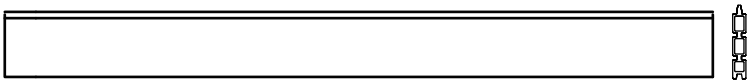	Panneau mural 160*28 L=2835mm	39
14	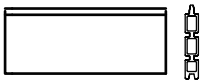	Panneau mural 160*28 L=697mm	26
15	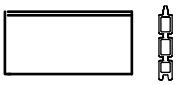	Panneau mural 160*28 L=450mm	2
16	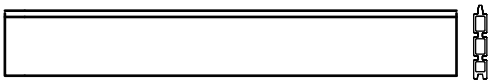	Panneau mural 160*28 L= 2044mm	2
17	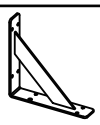	Cadre de support à angle droit 90°	2
18	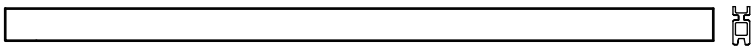	Panneau mural 65*28 L=2835mm	1
19	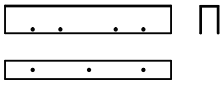	Profilé alu en U 40*32 L=440mm Alu.	1

Inventaire des pièces

No.	STRUCTURE	DESCRIPTION	QTE
20	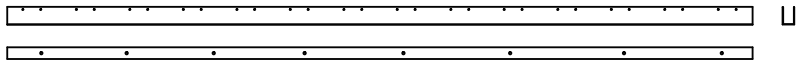	Profilé alu en U 40*32 L=2086mm Alu.	1
21	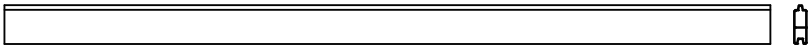	Panneau mural B 85*29 L=3945 mm	1
22	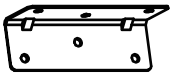	Cornière d'angle métal 28*28 L=86mm	16
23	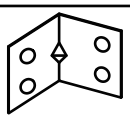	Angle en métal 30*30 L=35mm	38
24		Connecteur alu L=30mm	8
25		Vis auto-taraudeuses 4*15mm	750
26		Vis auto-taraudeuses 4*23mm	360
27	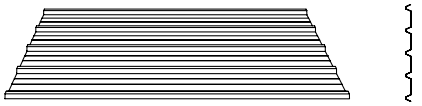	Tuiles en PVC L=3250 mm	9
28	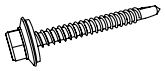	Vis 5x60	220
29		Protection anti-pluie pour vis de toit	220
30	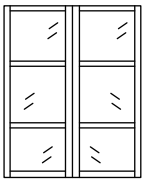	Porte	1
31		Poignée de porte	1
32	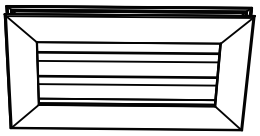	Grilles de ventilation	2
33	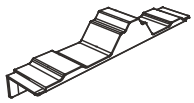	Bouchons pour panneaux de toit	68
34	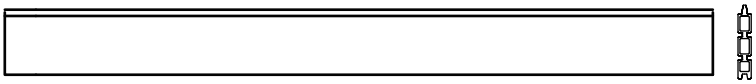	Panneau mural 160*28 L=3945 mm	13
35	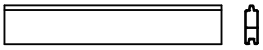	Panneau mural alu B 85*29 L=665 mm	1
36	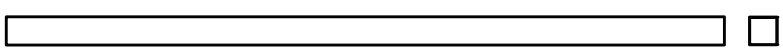	Poteau carré alu 50*50 L=2835mm	1

Inventaire des pièces

No.	STRUCTURE	DESCRIPTION	QTE
37	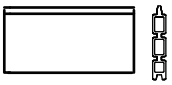	Panneau mural 160*28 L= 665 mm	12
38	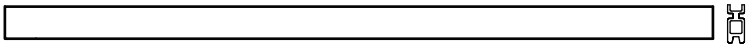	Panneau mural 65*28 L=3945 mm	1
39	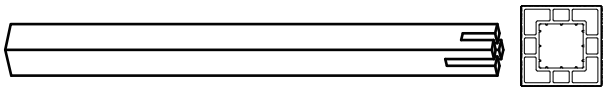	Poteau en composite 160*160 L=2300mm	1
40		Base platine en métal 240*240 L= 500 mm	1
41	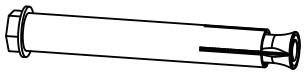	Vis de dilatation M10*100mm	12
42	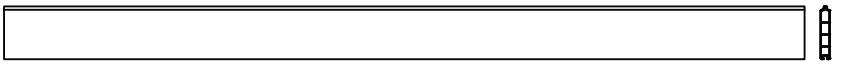	Panneau mural alu A 160*29 L=2835mm	1
43	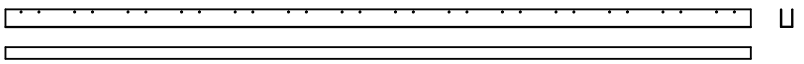	Profilé alu en U droite 40*32 L=1870mm Alu.	1
44	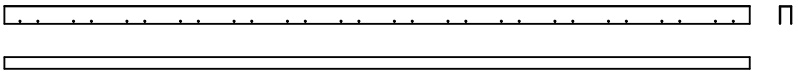	Profilé alu en U gauche 40*32 L=1870mm Alu.	1
45	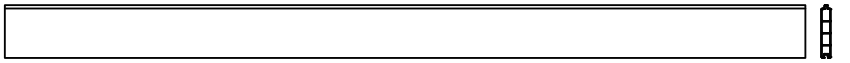	Panneau mural alu A 160*29 L=3930mm	1
46	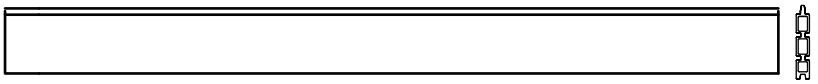	Panneau mural 160*28 L=3930mm	2
47		Fronton	2
48		Fronton	1
49	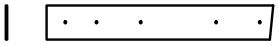	Barres anti-tempêtes 54*2.9 L=352mm	3
50	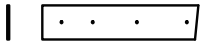	Barres anti-tempêtes 54*2.9 L=309mm	3
51	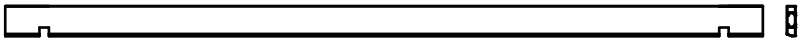	Poutre alu 98*37 L=3146mm	4
52	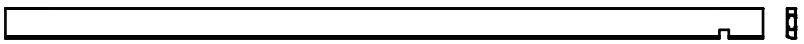	Poutre alu 98*37 L=3993mm	4
53		Connecteur de poutres 120*80 L=45mm	4
54	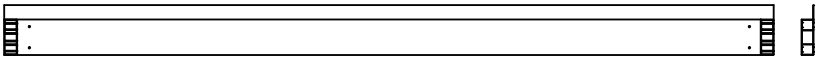	Cornière courte alu 155*37 L=3230mm	2

Inventaire des pièces

No.	STRUCTURE	DESCRIPTION	QTE
55	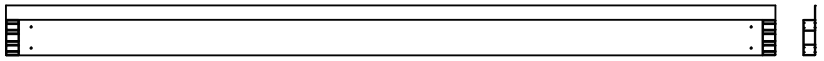	Cornière alu courte 155*37 L=3220mm	1
56	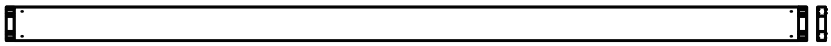	Cornière alu courte 110*37 L=3220mm	1
57		Tranchée de drainage 175*90 L=3600mm	2
58	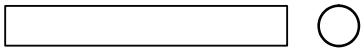	Tuyau d'évacuation des eaux pluviales Ø75mm L=200mm	2
59	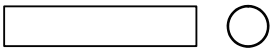	Tuyau d'évacuation des eaux pluviales Ø75mm L=135mm	2
60	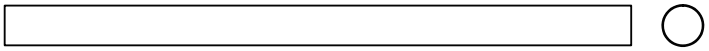	Tuyau d'évacuation des eaux pluviales Ø75mm L=1500 mm	2
61	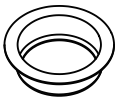	Drain	2
62		Suspension	8
63	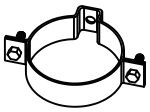	Dispositif de serrage	4
64		Coude de drainage	6
65	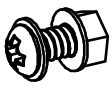	Jeu de vis 4*12mm	10
66		Raccord de tranchée drainante	1
67		Vis auto-taraudeuses 4*12mm	40
68		Vis auto-taraudeuses 5*20mm	8
69	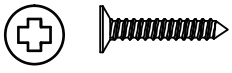	Vis auto-taraudeuses 4*20mm	50
70	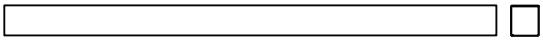	Tube de connexion carré 30x30 L=1200mm	4
71	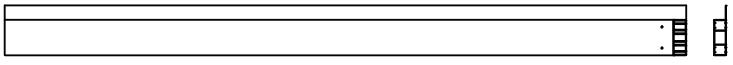	Cornière courte alu 155*37 L=4032mm	1
72	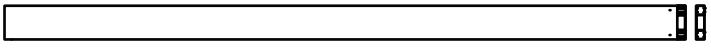	Cornière courte alu 110*37 L=4032mm	1

Inventaire des pièces

No.	STRUCTURE	DESCRIPTION	QTE
73	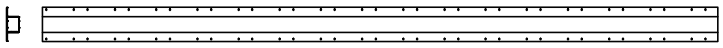	poteau de renfort en alu 98*45 L=2075mm	4
74	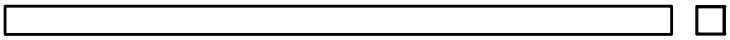	Poteau carré alu 50*50 L=2808 mm	1
75	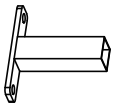	base en fer du poteau carré en alu 160*38 L=150mm	4
76	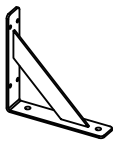	cadre de support interne à 85°	1
77	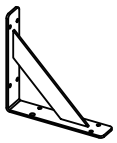	cadre de support externe à 95°	1
78	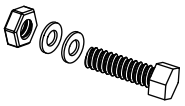	Vis auto-taraudeuses M6 L=45mm	3
79	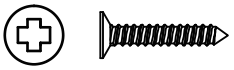	Vis auto-taraudeuses 4*30mm	70
80	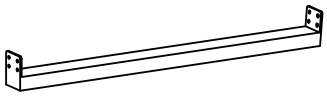	Barre d’acier L=503mm	1
81	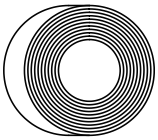	joint d'étanchéité	5
82	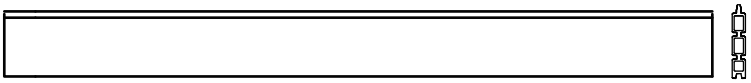 SPARE BEAM-ERZATZBOHLE-MADRIER DE RÉSERVE	Panneau mural 160*28 L=3945 mm	1

Remarque : sur cette notice, l'extension est installée à droite. Si l'extension doit être placée à gauche, procédez à une installation réversible “en miroir”.

Etape 1

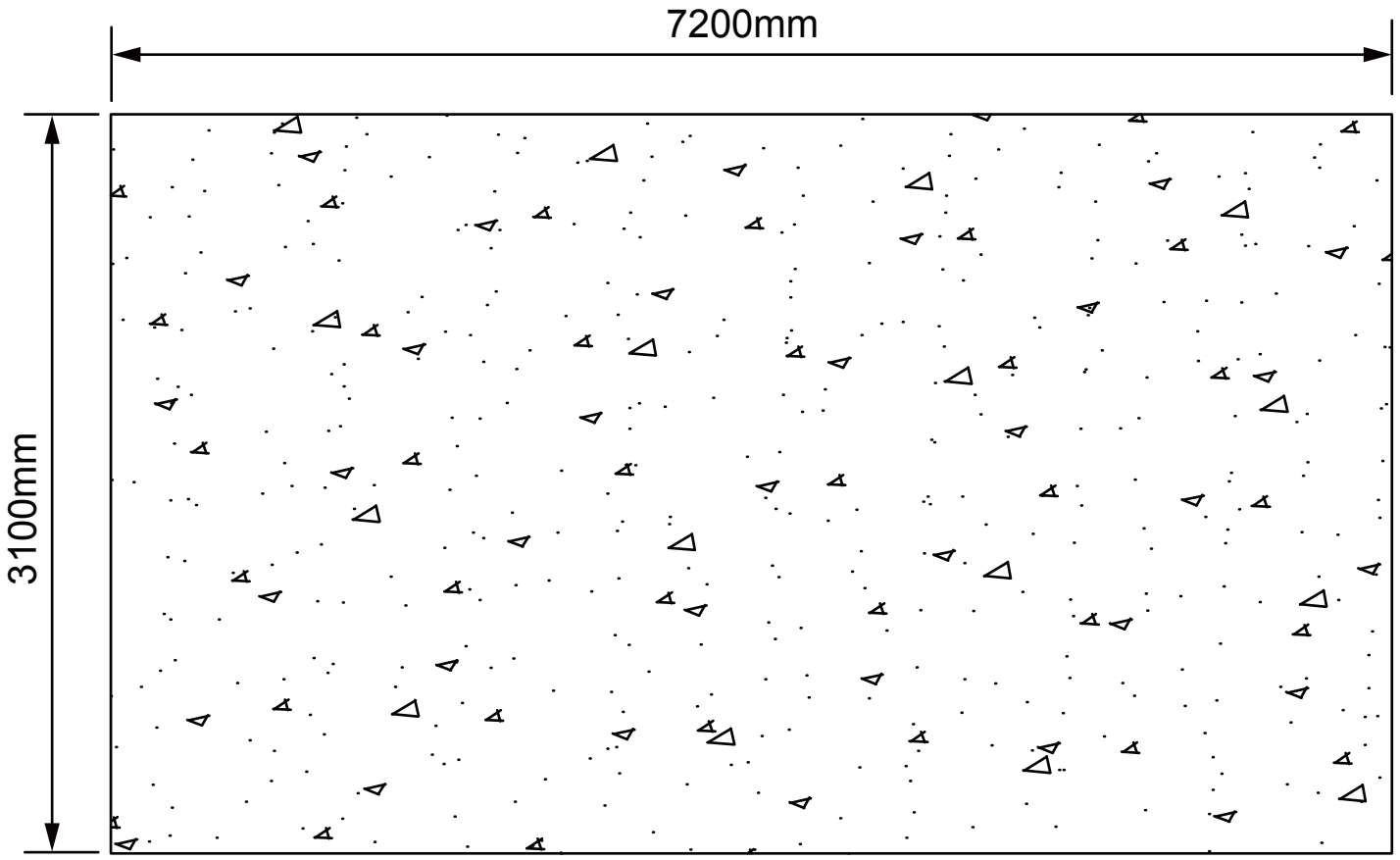

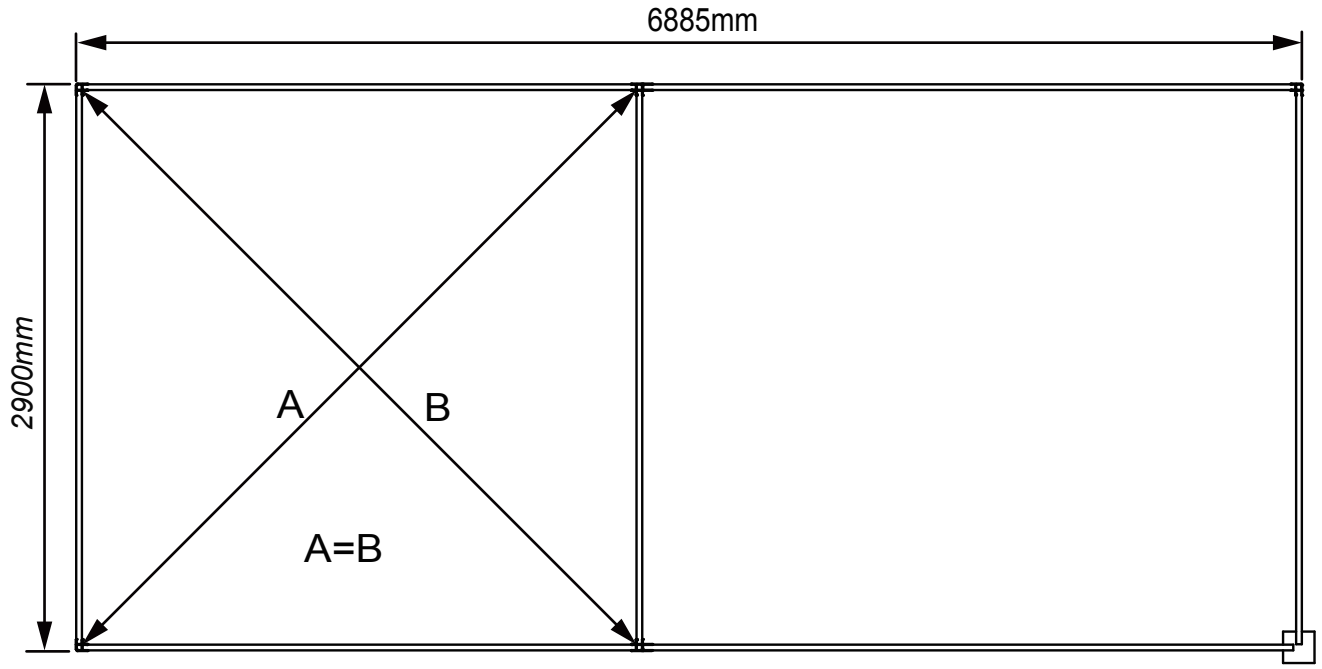

1. Les abris de jardin doivent être installés sur une fondation stable et plane, comme une dalle de béton. La surface doit être plane et conforme aux dimensions indiquées ci-dessus. L'intérieur de l'abri doit être d'équerre, avec des diagonales de longueur égale.

Etape 2

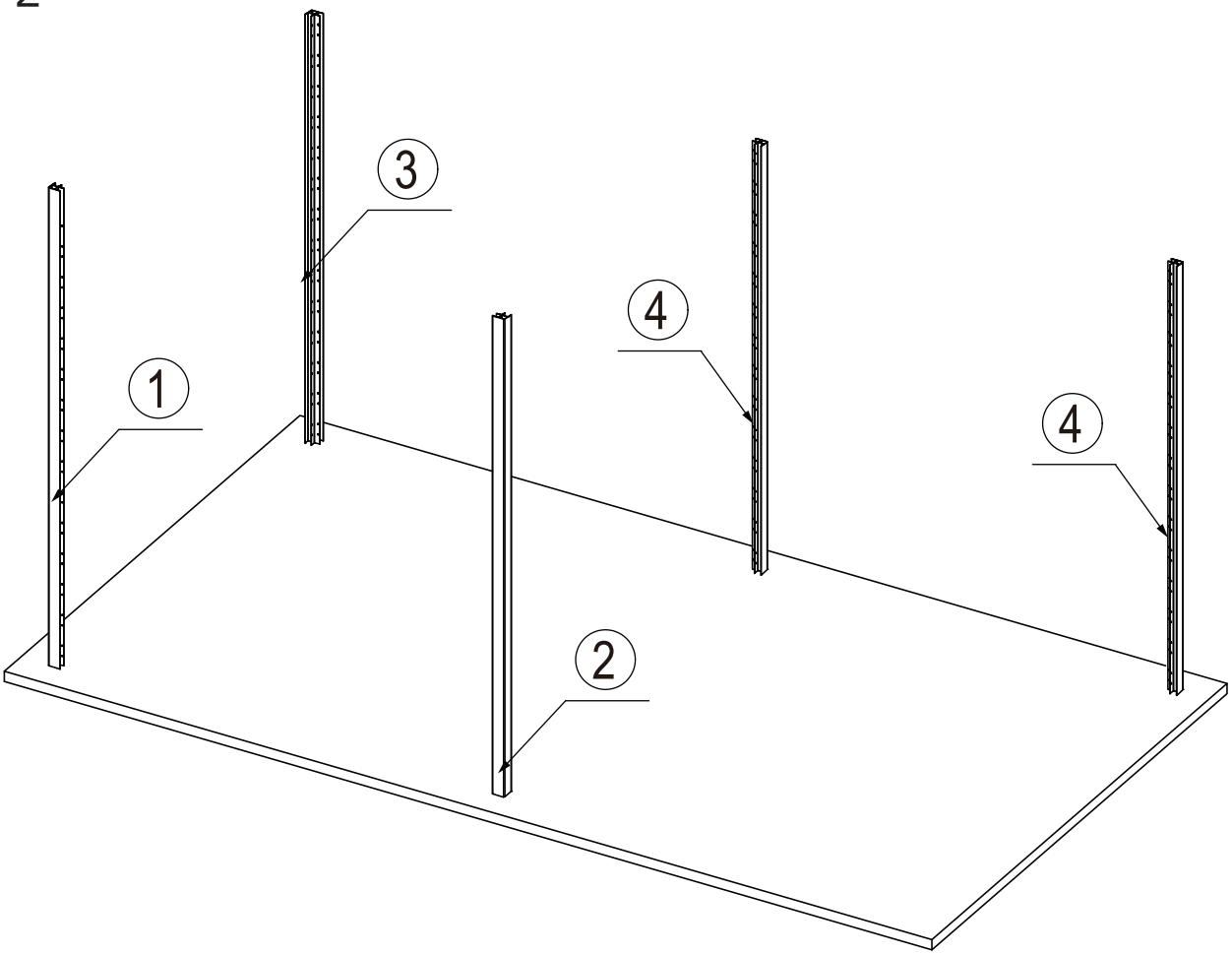

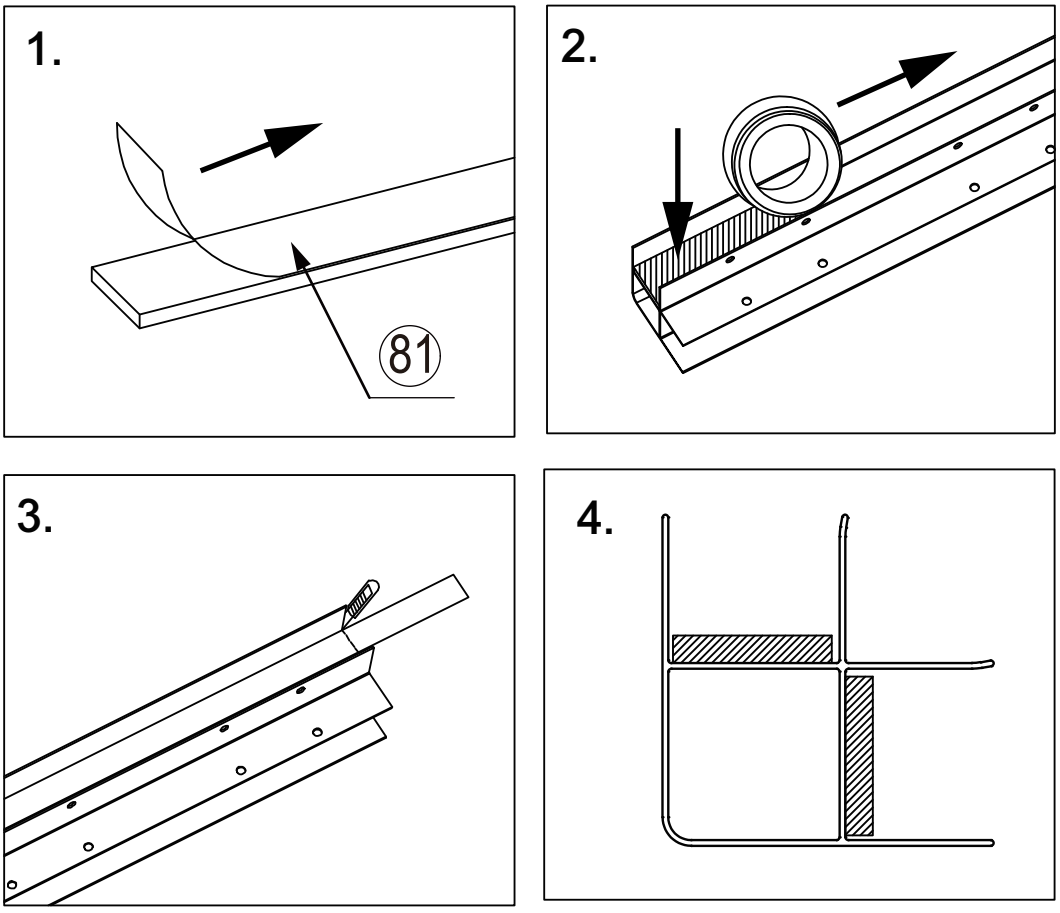

2.Veuillez suivre les étapes ci-dessus pour coller les joints sur le poteau en aluminium.

Etape 3

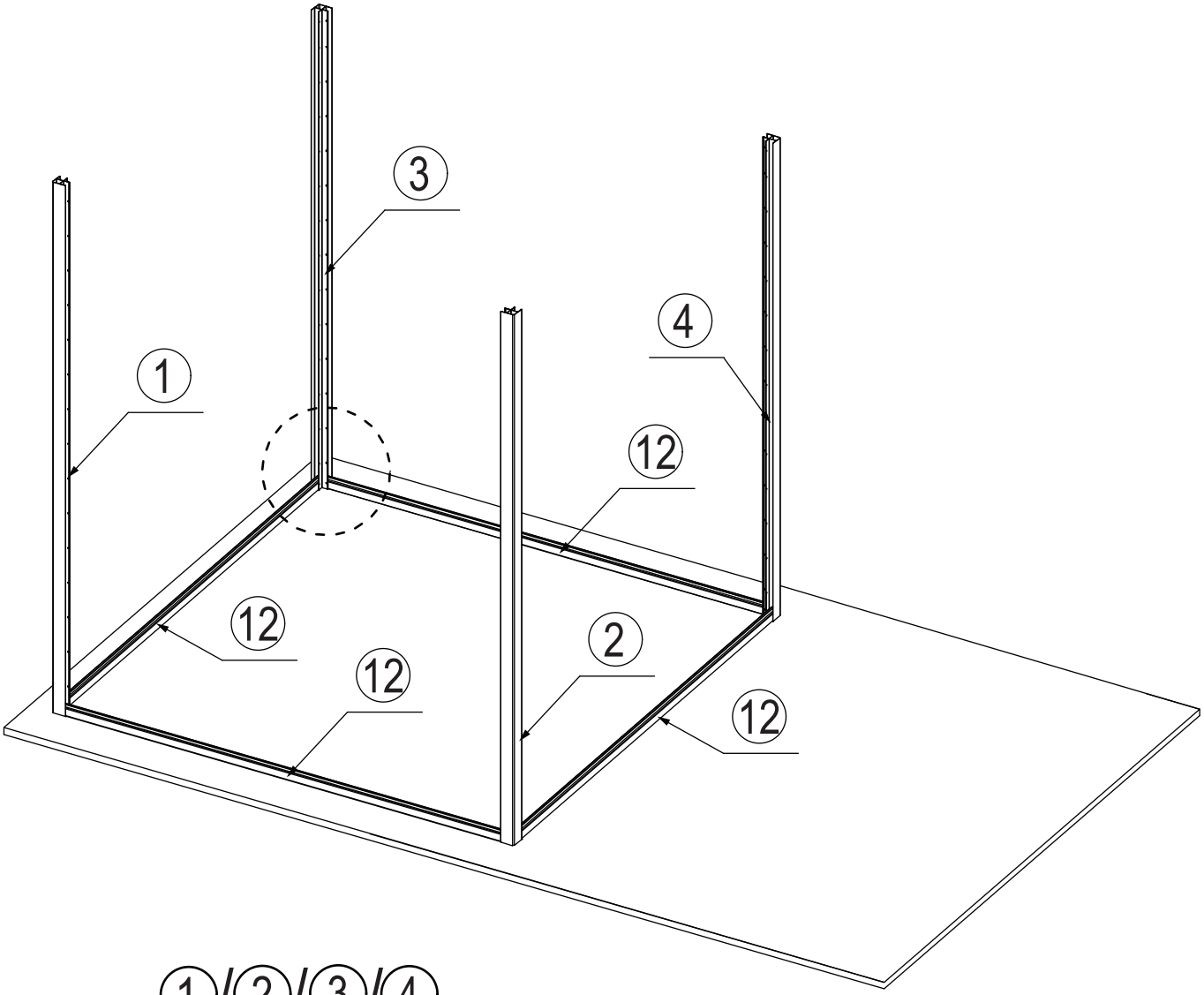

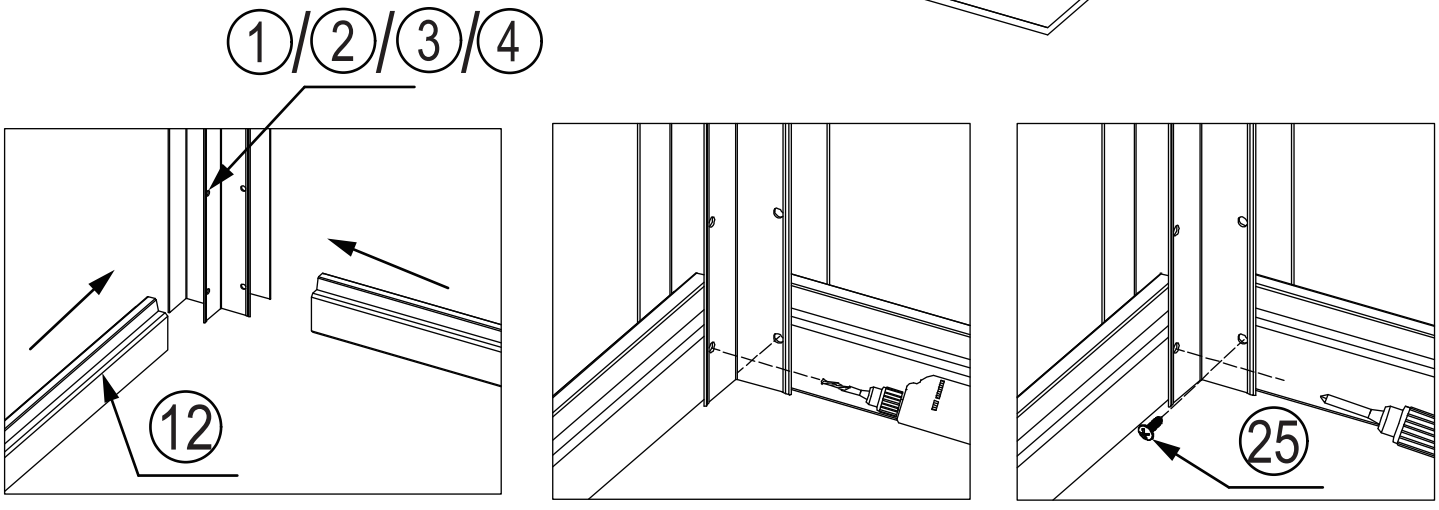

3. Insérez les panneaux inférieurs en aluminium dans le cadre en aluminium. En fonction de la position des trous dans le cadre en aluminium, utilisez un foret de 3 mm pour prépercer les trous dans les panneaux inférieurs en aluminium, puis vissez lentement les vis ST4*15 dans la direction verticale. Faites attention aux numéros de composants correspondants (comme indiqué sur le schéma ci-dessus).

Etape 4

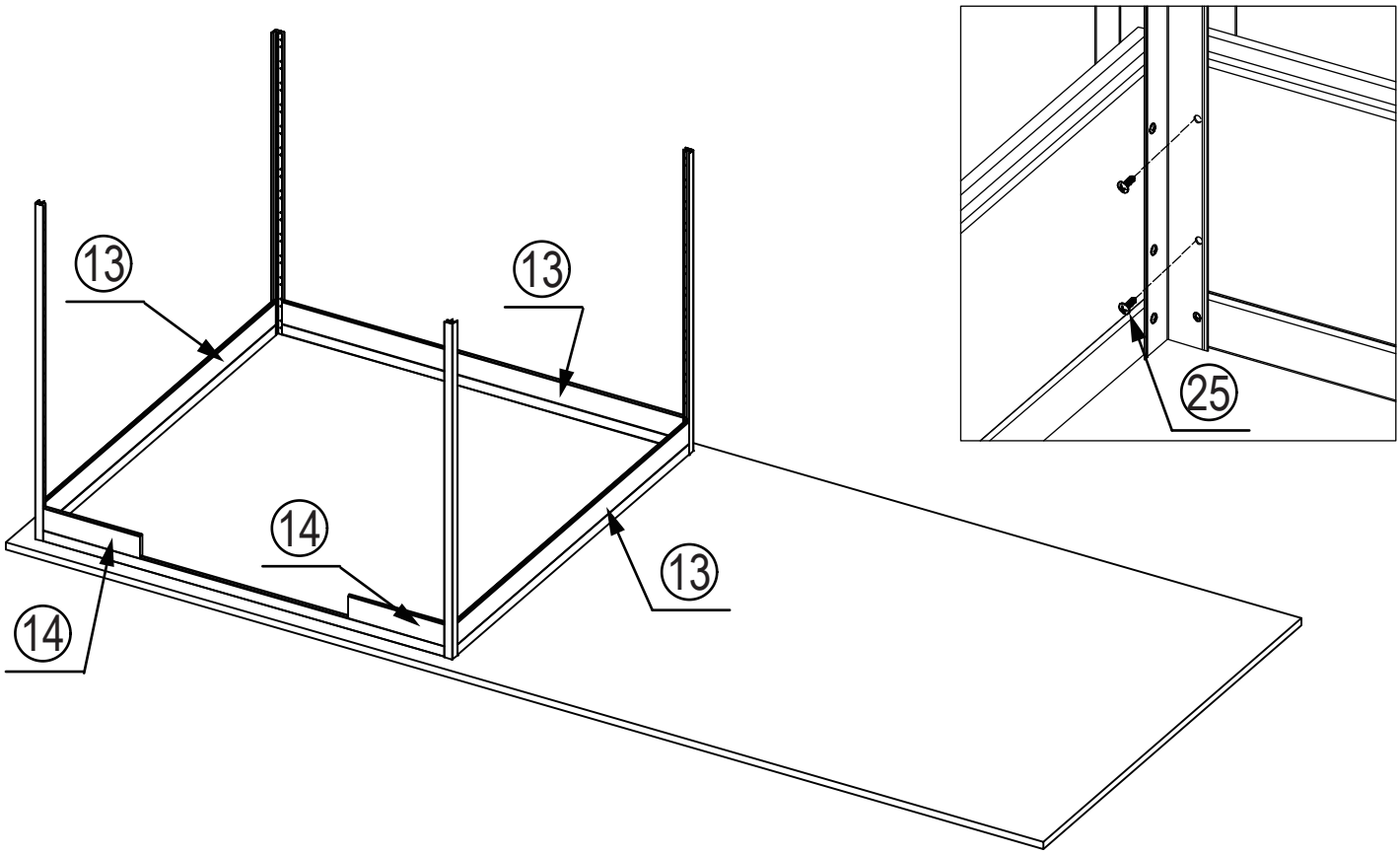

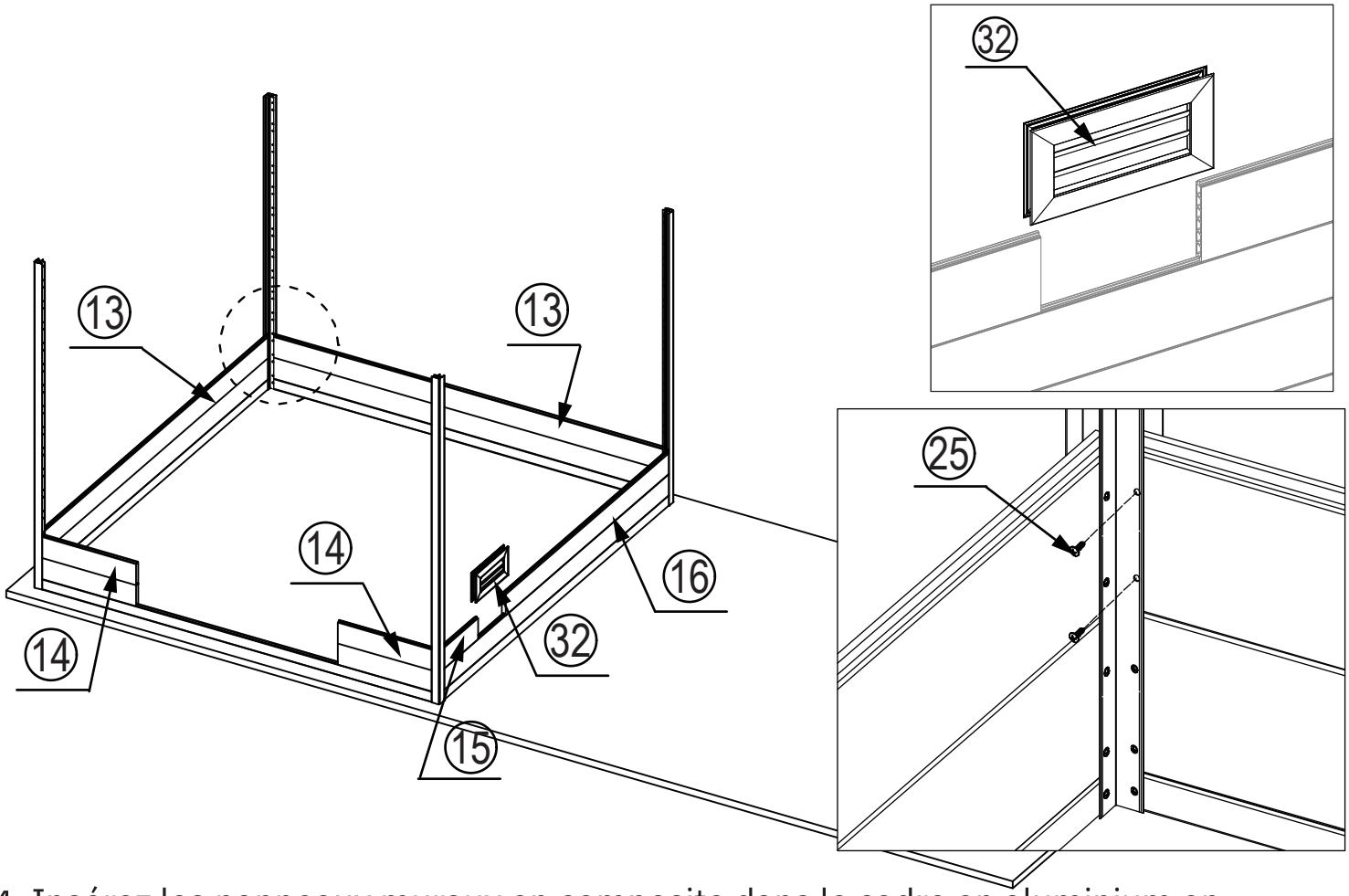

4. Insérez les panneaux muraux en composite dans le cadre en aluminium en prêtant attention aux numéros de pièces. Utilisez des vis ST4*15 et vissez-les lentement dans la direction verticale. Chaque panneau mural nécessite deux vis (comme indiqué sur le schéma ci-dessus).

Etape 5

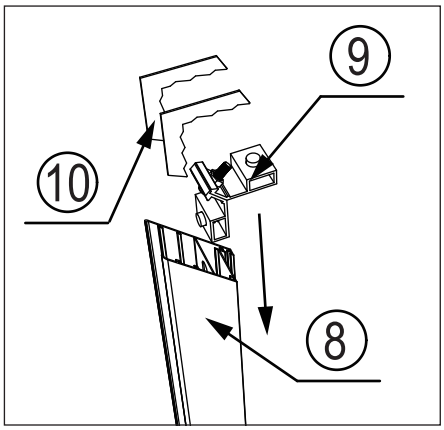

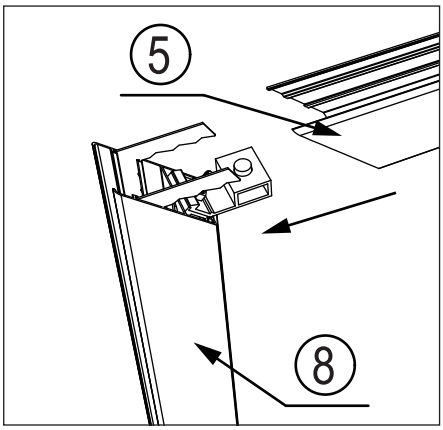

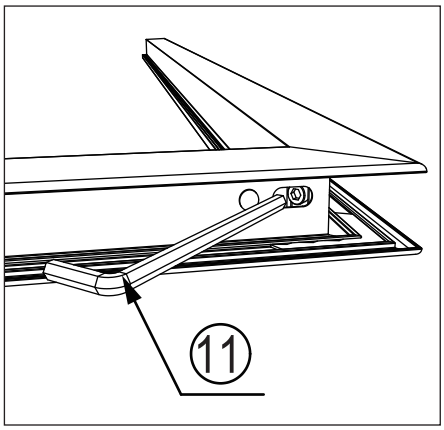

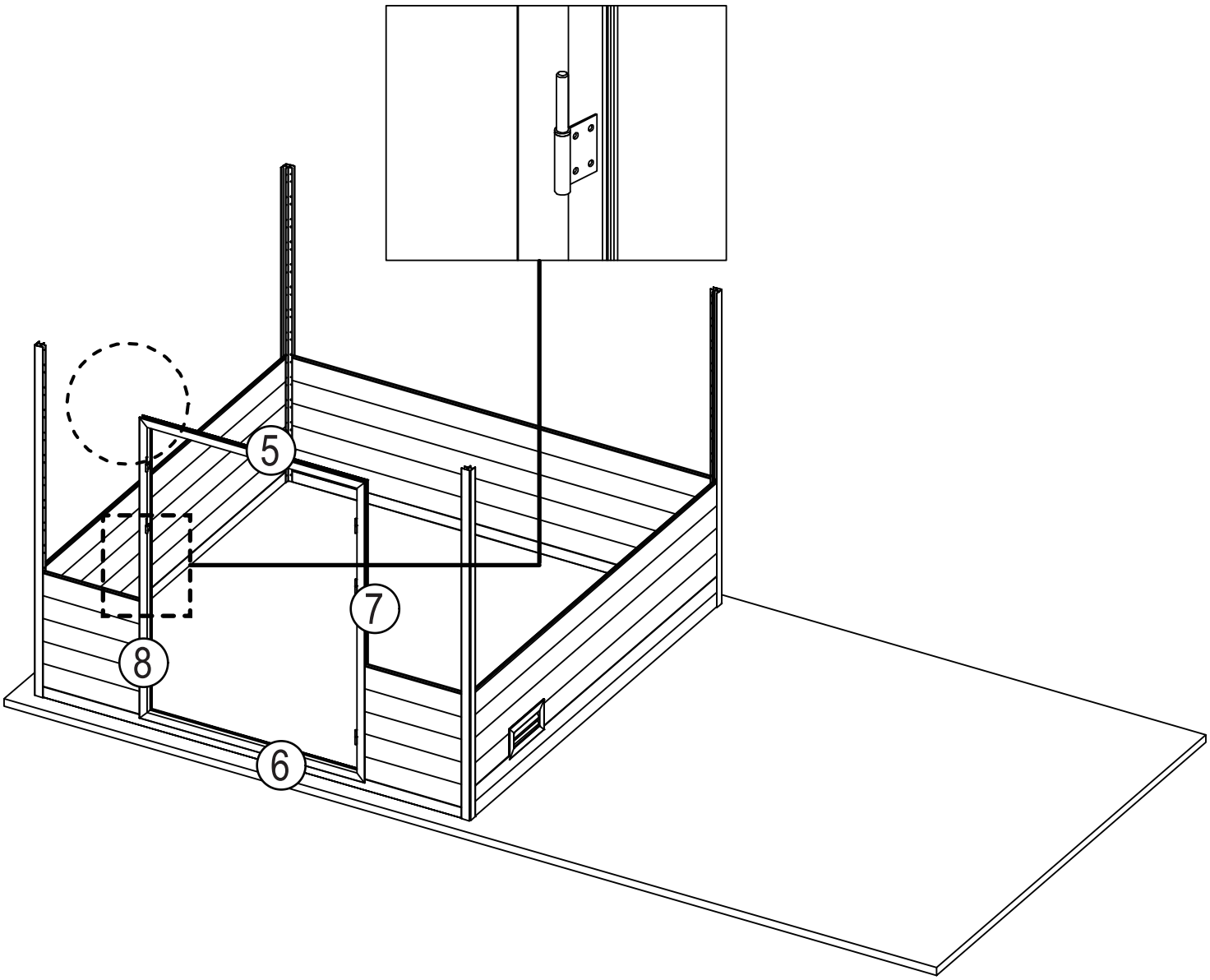

5. Insérez le système de verrouillage de porte dans la rainure interne du cadre de porte, puis assemblez le cadre de porte en suivant les numéros indiqués sur le schéma ci-dessus. Ensuite, insérez le cadre de porte dans le panneau mural en veillant à ce que le cadre de porte soit orienté vers l'extérieur (comme indiqué sur le schéma ci-dessus).

Etape 6

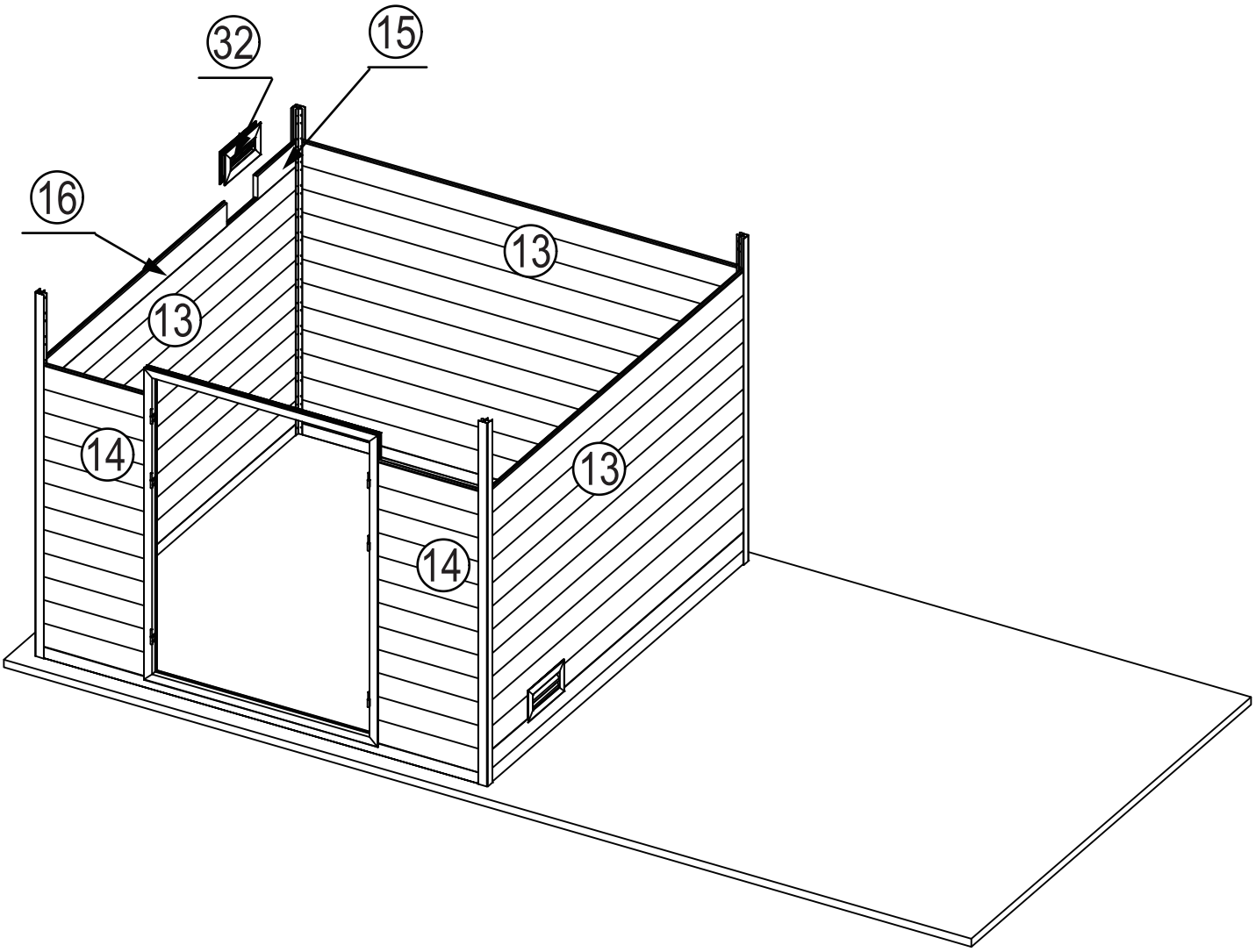

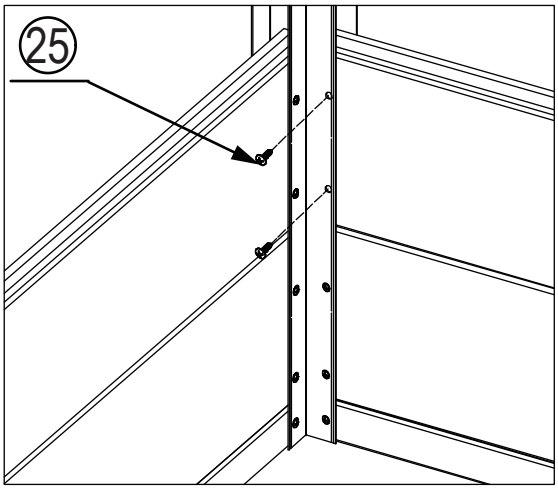

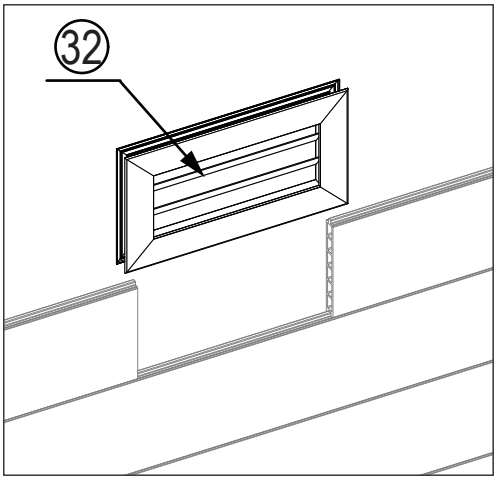

6. Continuez à insérer les panneaux muraux et fixez-les avec des vis. Installez les grilles de ventilation une fois les panneaux muraux montés, à une hauteur appropriée (comme indiqué sur le schéma ci-dessus).

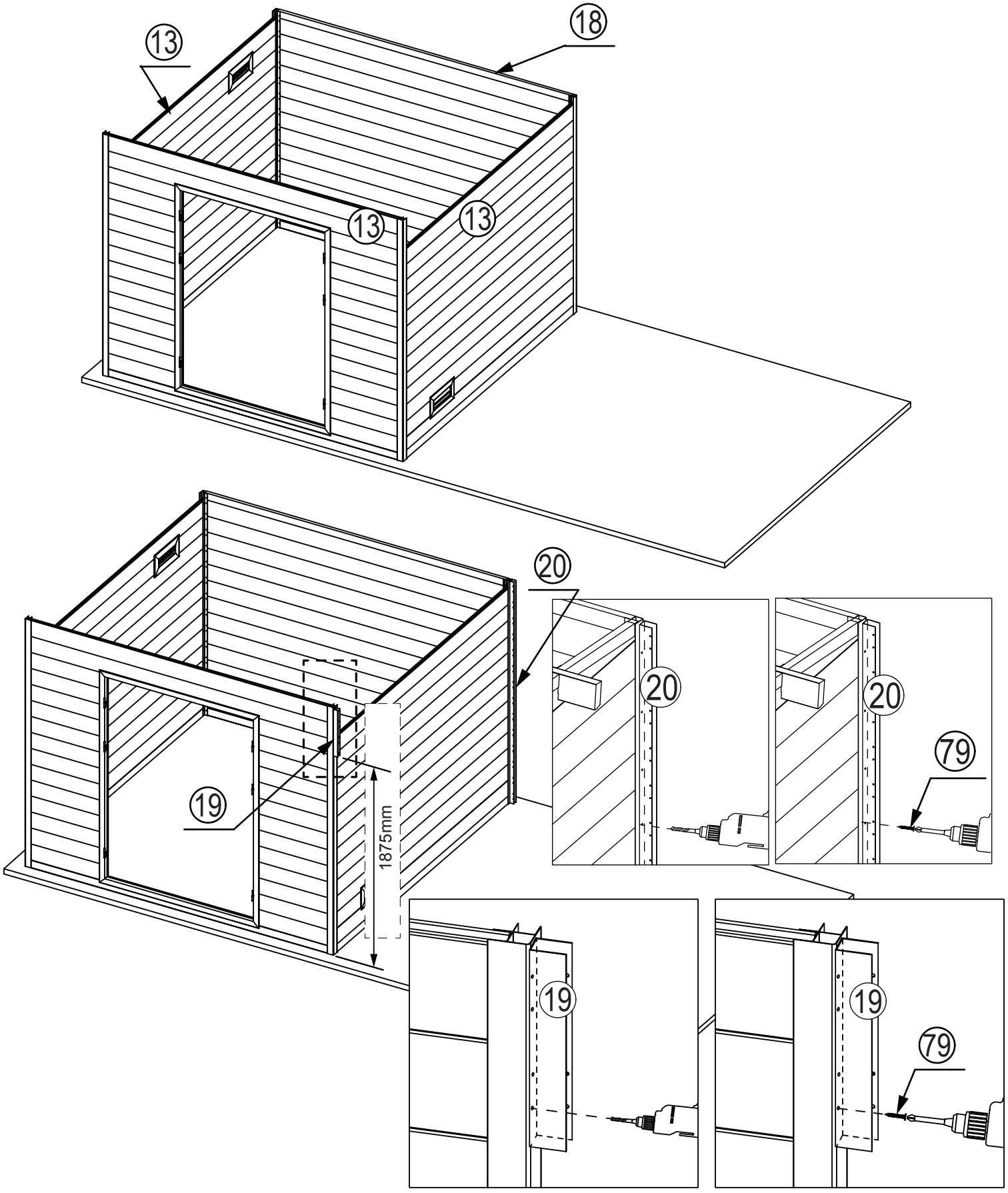

7. Installez le reste des panneaux muraux, puis installez les profilés en aluminium en forme de U sur les poteaux latéraux. Les profilés en forme de U du mur avant doivent être positionnés à 1875 mm au-dessus du sol. Utilisez un foret de 3 mm pour préperce les trous, puis fixez-les avec des vis. Veuillez prêter attention aux numéros des composants (comme indiqué sur le schéma).

Etape 8

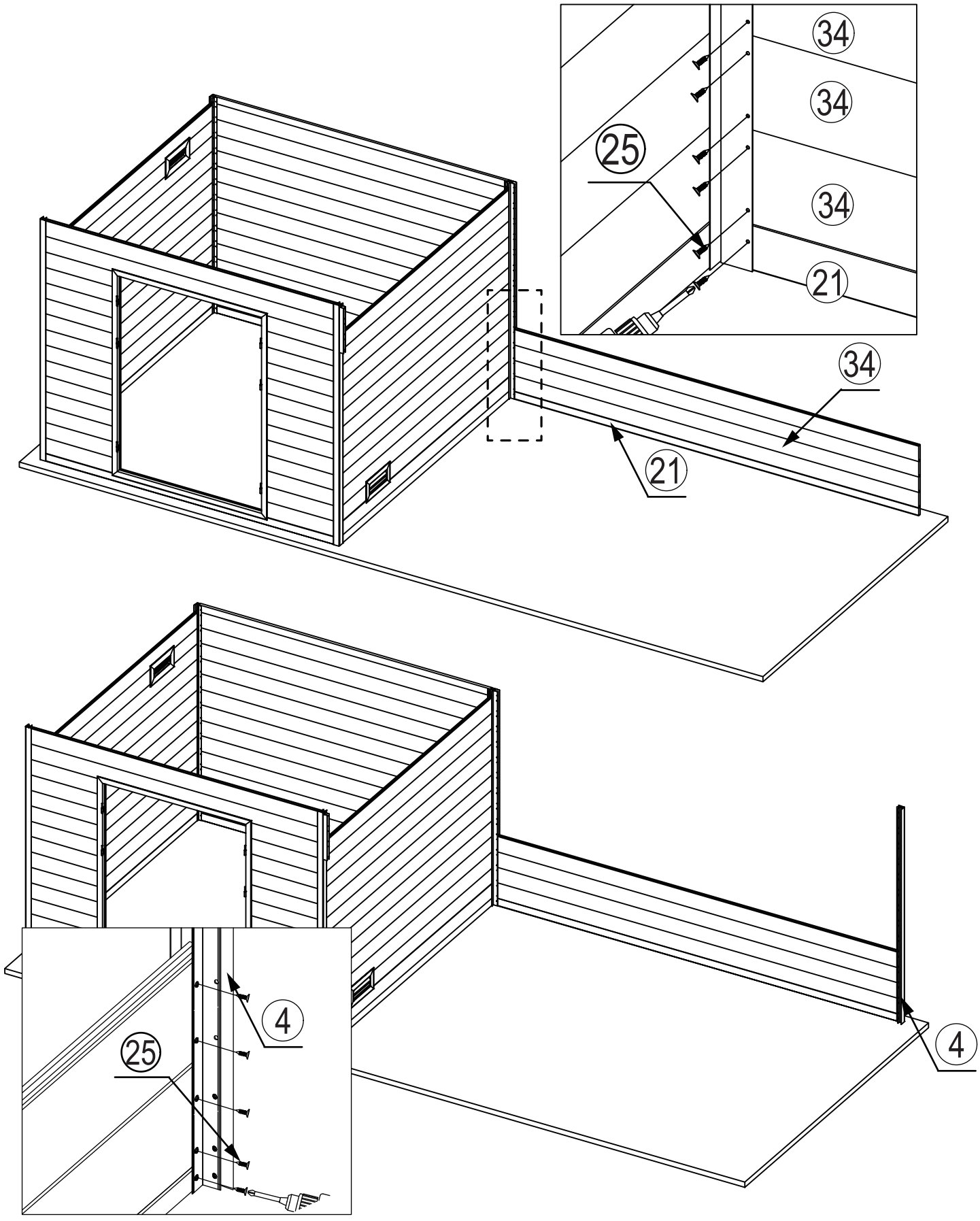

8. Insérez le panneau inférieur en aluminium et les panneaux muraux en composite dans la rainure en aluminium en forme de U à l'arrière, puis fixez-les avec des vis. Placez le poteau en aluminium de l'autre côté et fixez-le également avec des vis. Utilisez un foret de 3 mm pour pré-percer les trous dans le profilé en aluminium avant de fixer les vis.

Etape 9

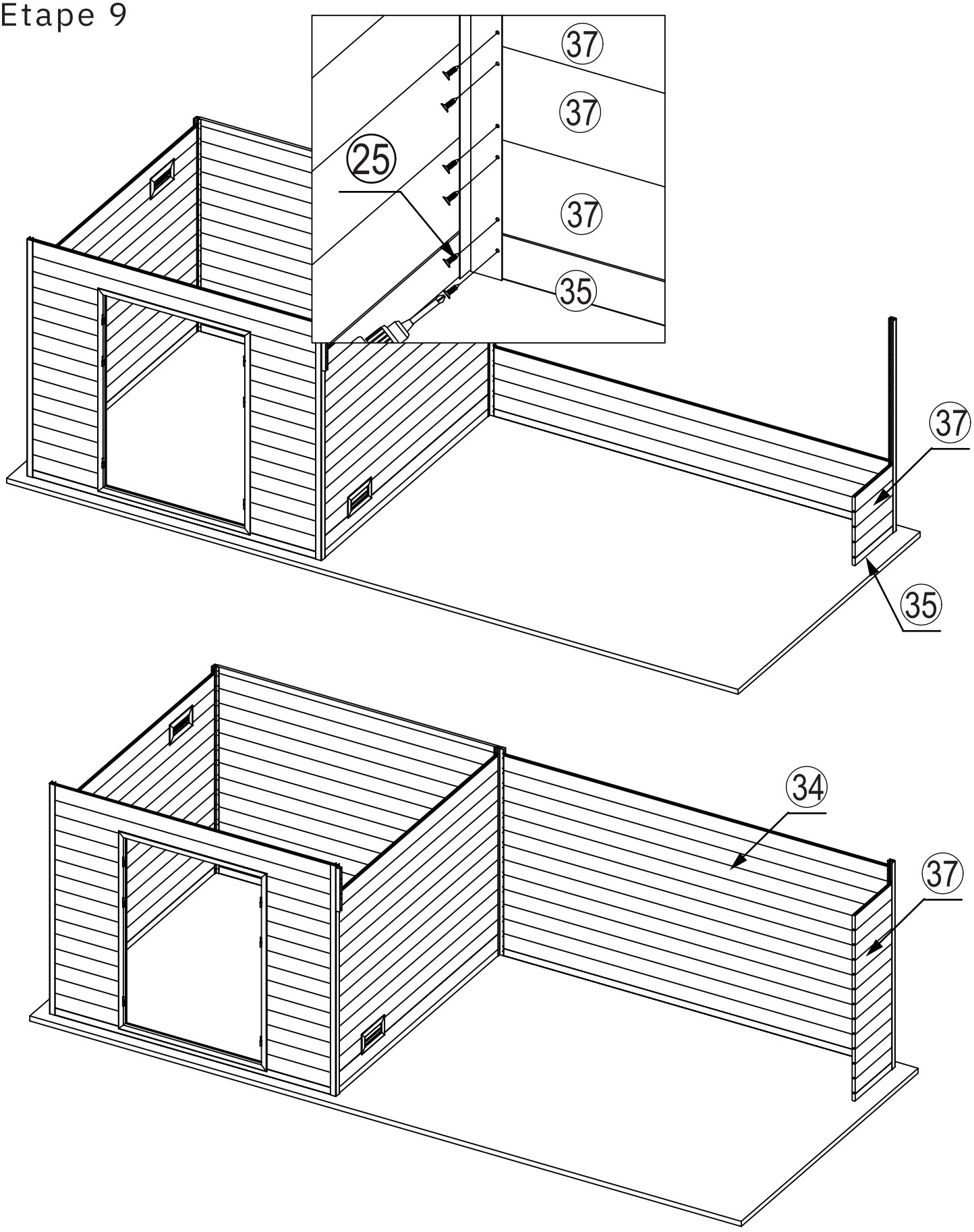

9. Insérez le panneau inférieur court en aluminium et les panneaux muraux en composite dans le poteau en aluminium, puis fixez-les avec des vis. Utilisez un foret de 3 mm pour pré-percer les trous dans le profilé en aluminium avant de fixer les vis (comme indiqué sur le schéma ci-dessus).

Etape 10

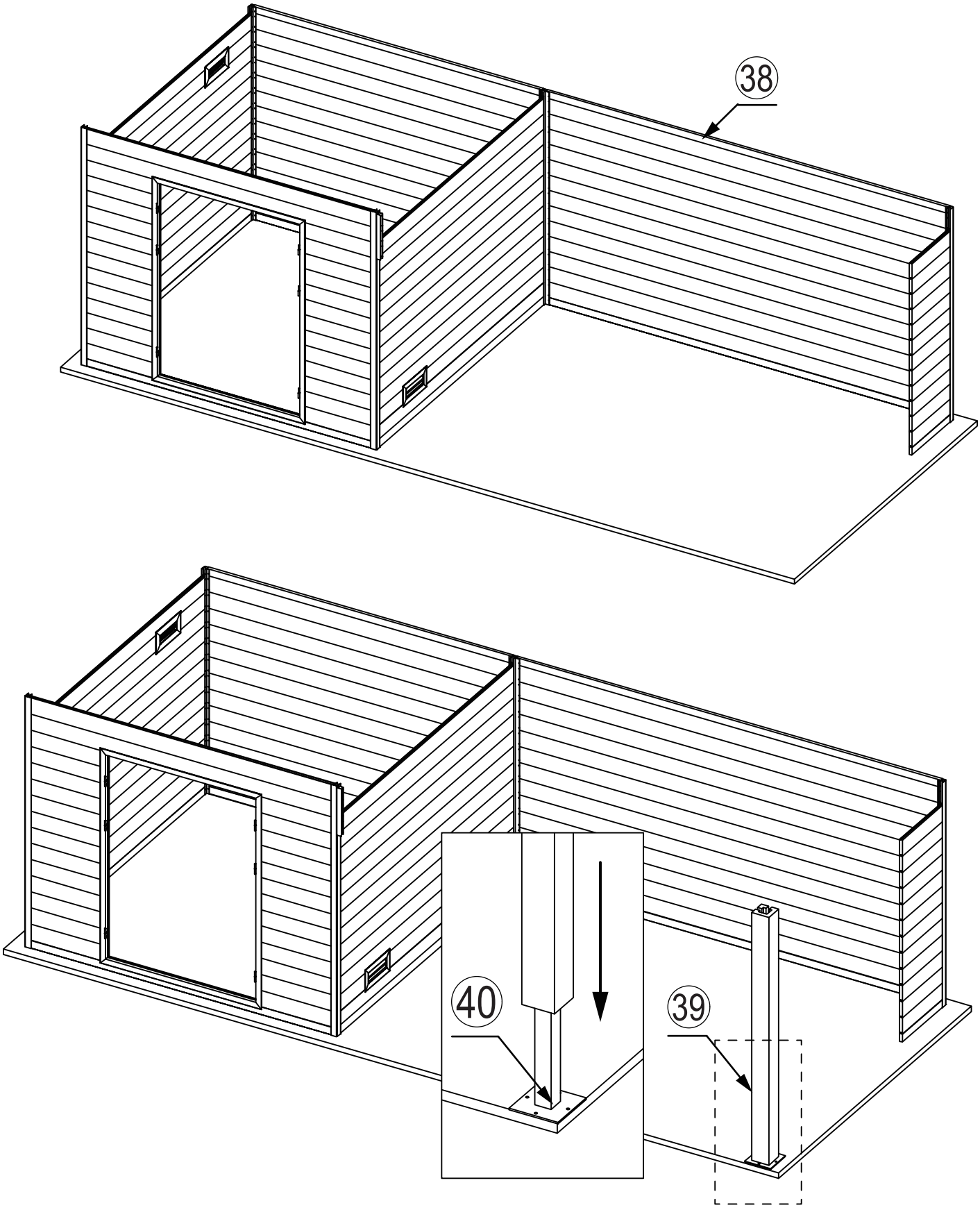

10. Installez le panneau mural supérieur de la paroi arrière et fixez-le avec des vis. Insérez le poteau en composite dans la base en métal (platine) puis placez-le dans la position correspondante (comme indiqué sur le schéma ci-dessus).

Etape 11

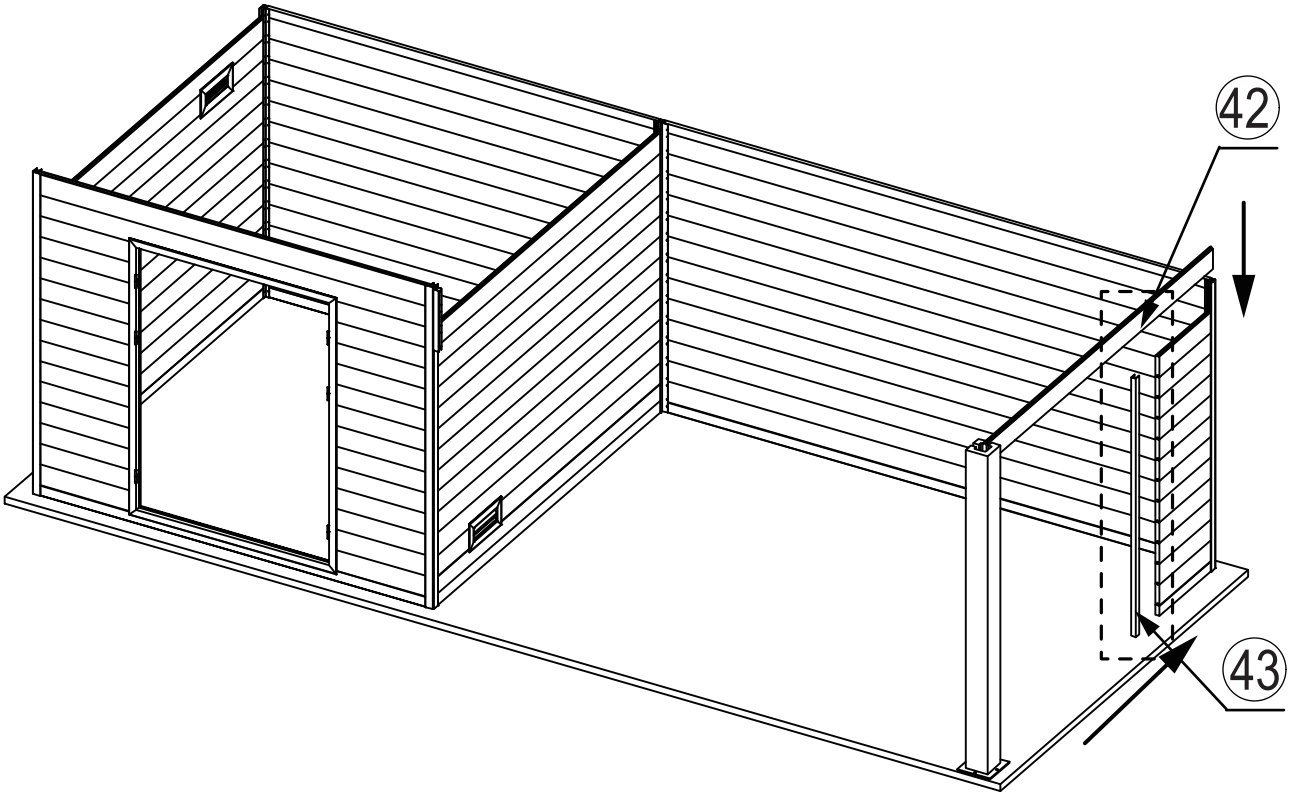

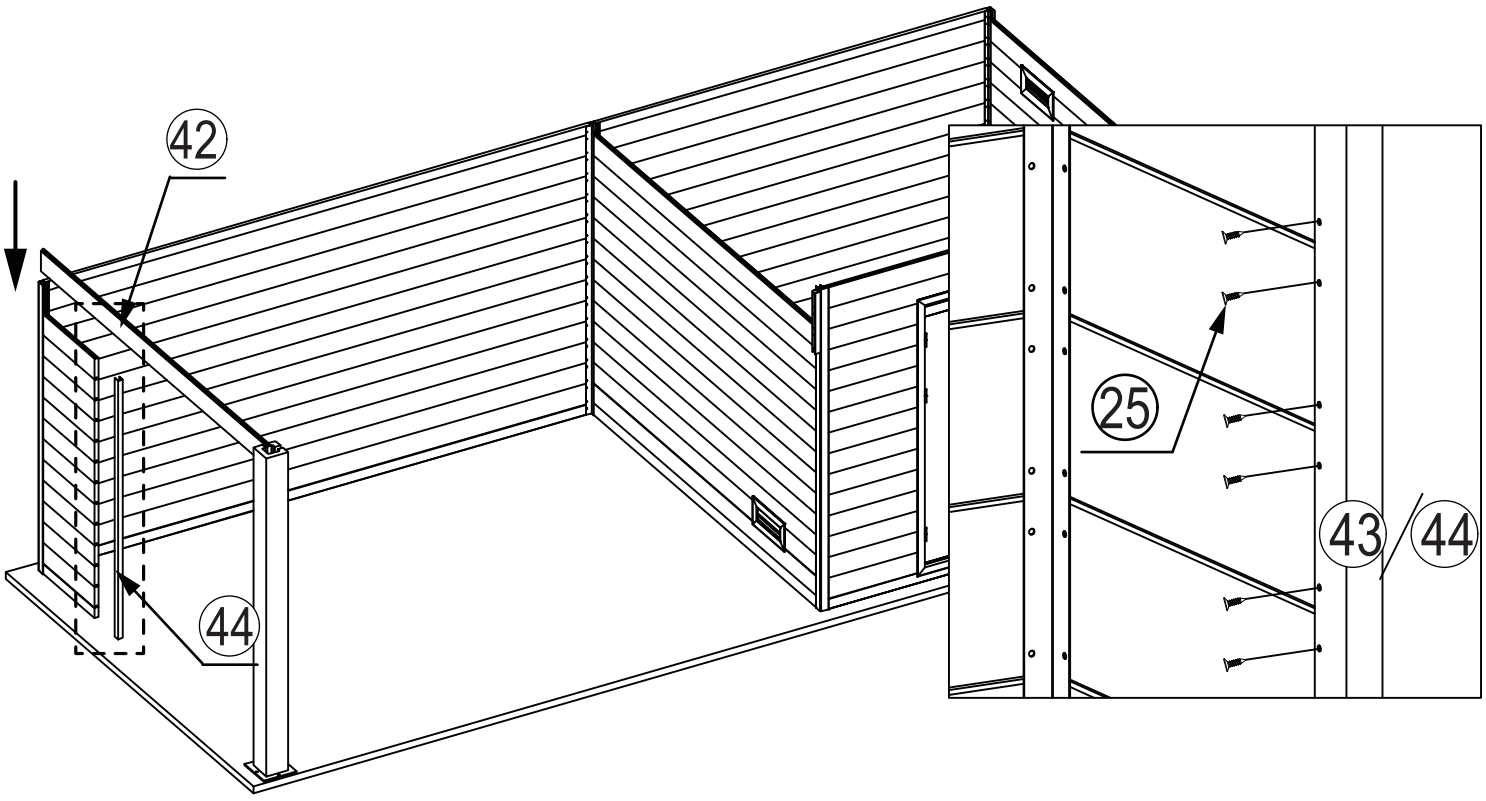

11. Installez les profilés en aluminium en forme de U ainsi que les panneaux muraux en aluminium sur le côté. Pour le côté droit du mur d'extension, utilisez les profilés en aluminium en forme de U n°43 ; pour le côté gauche du mur d'extension, utilisez les profilés n°44. A l'aide d'un foret de 3 mm, prépercez les trous avant de fixer les vis. (comme indiqué sur le schéma)

Etape 12

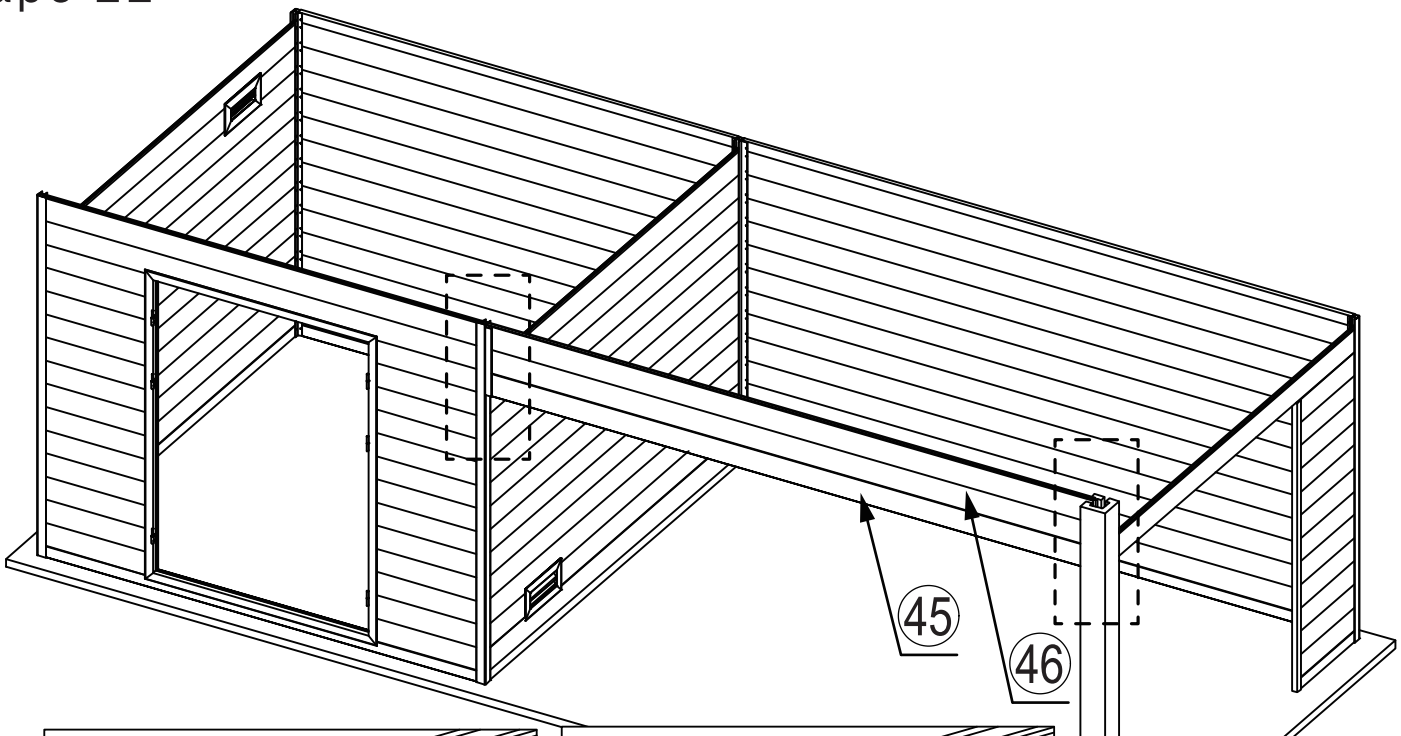

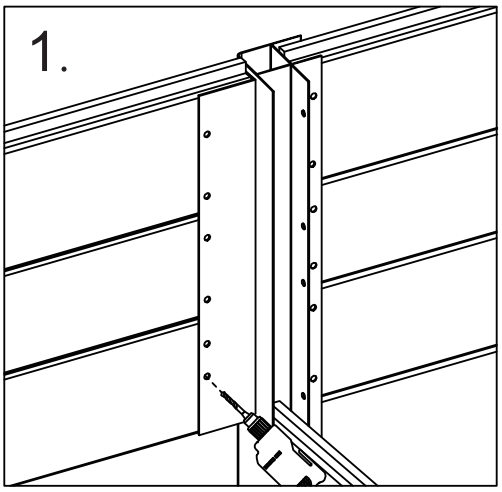

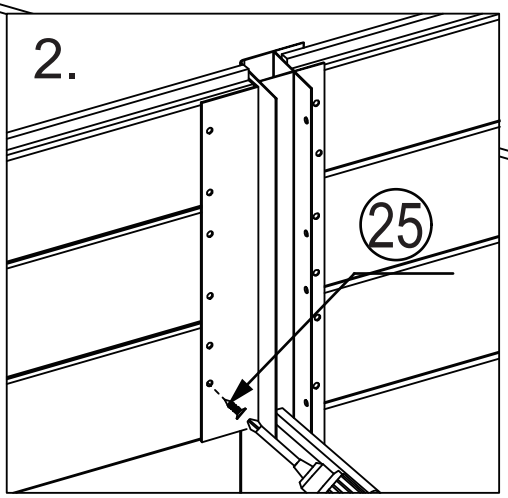

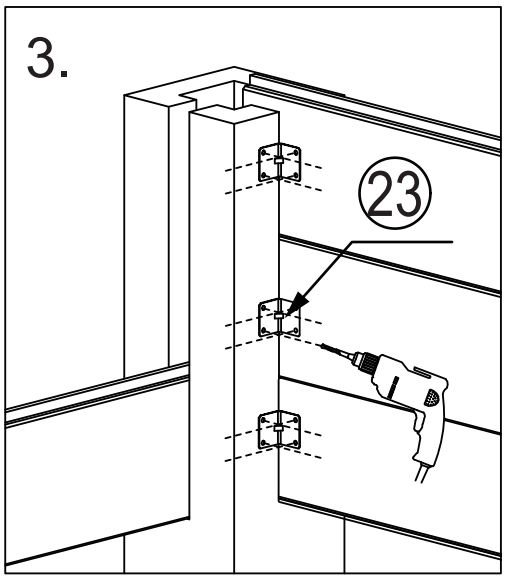

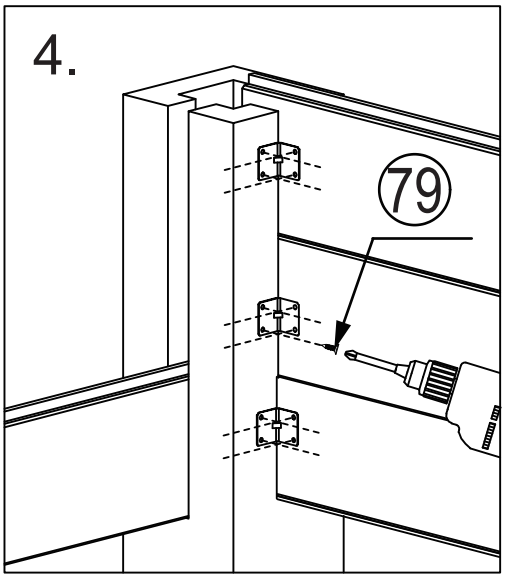

12. Installez le panneau mural en aluminium et le panneau mural en composite du mur avant. Connectez le poteau en composite aux panneaux muraux à l'aide d'une équerre en fer en forme de L. Utilisez un foret de 3 mm pour prépercer les trous, puis fixez avec des vis. Faites attention aux numéros de composants (comme indiqué sur le schéma ci-dessus).

Etape 13

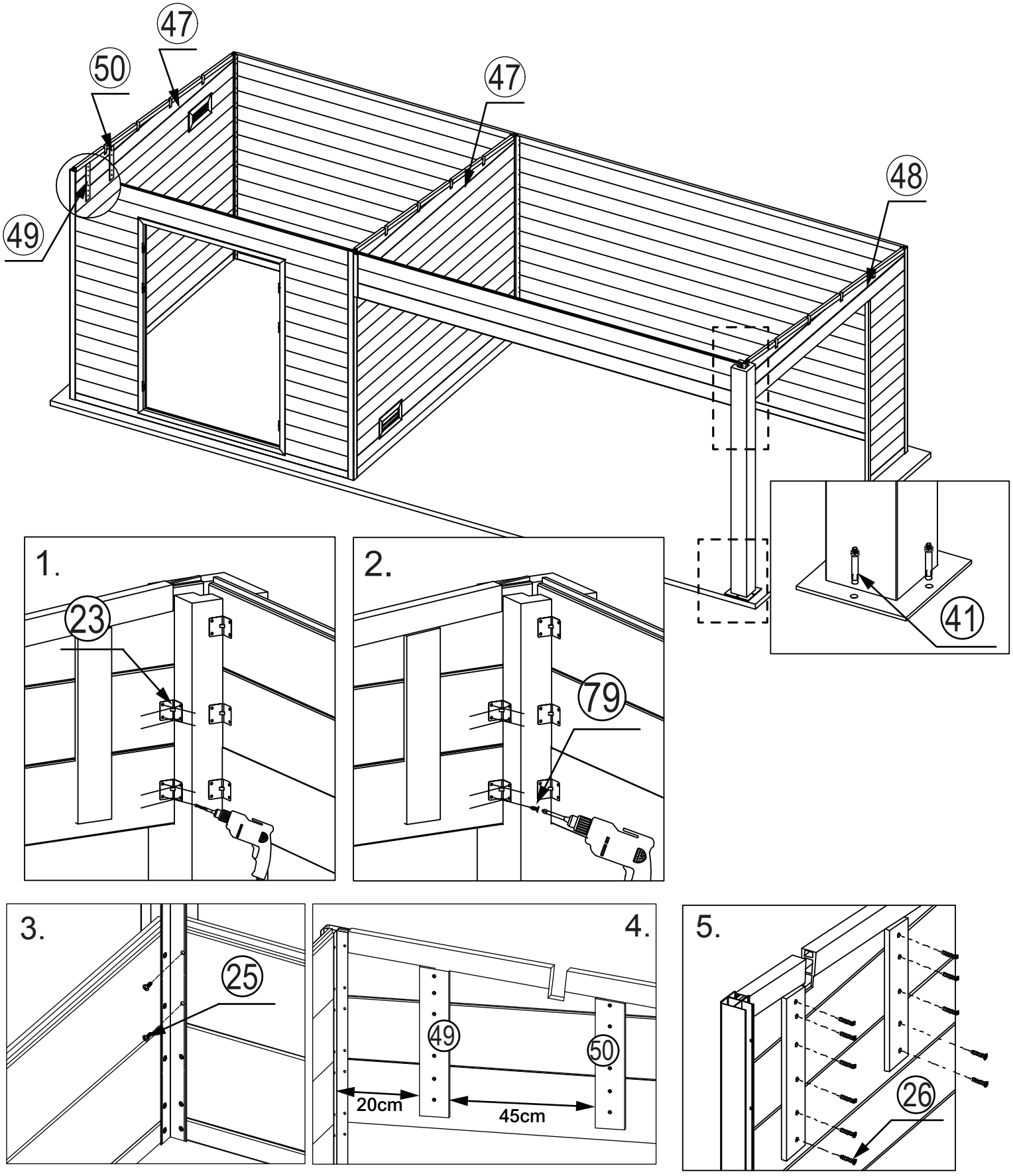

13. Installez le panneau mural triangulaire en composite : fixez le panneau mural triangulaire en composite aux panneaux muraux inférieurs en composite à travers les trous des lames. Utilisez une équerre en fer en forme de L pour connecter le panneau mural triangulaire en composite au poteau en composite. Enfin, fixez la base en fer au sol en béton avec des vis à expansion (comme indiqué sur le schéma ci-dessus).

Etape 14

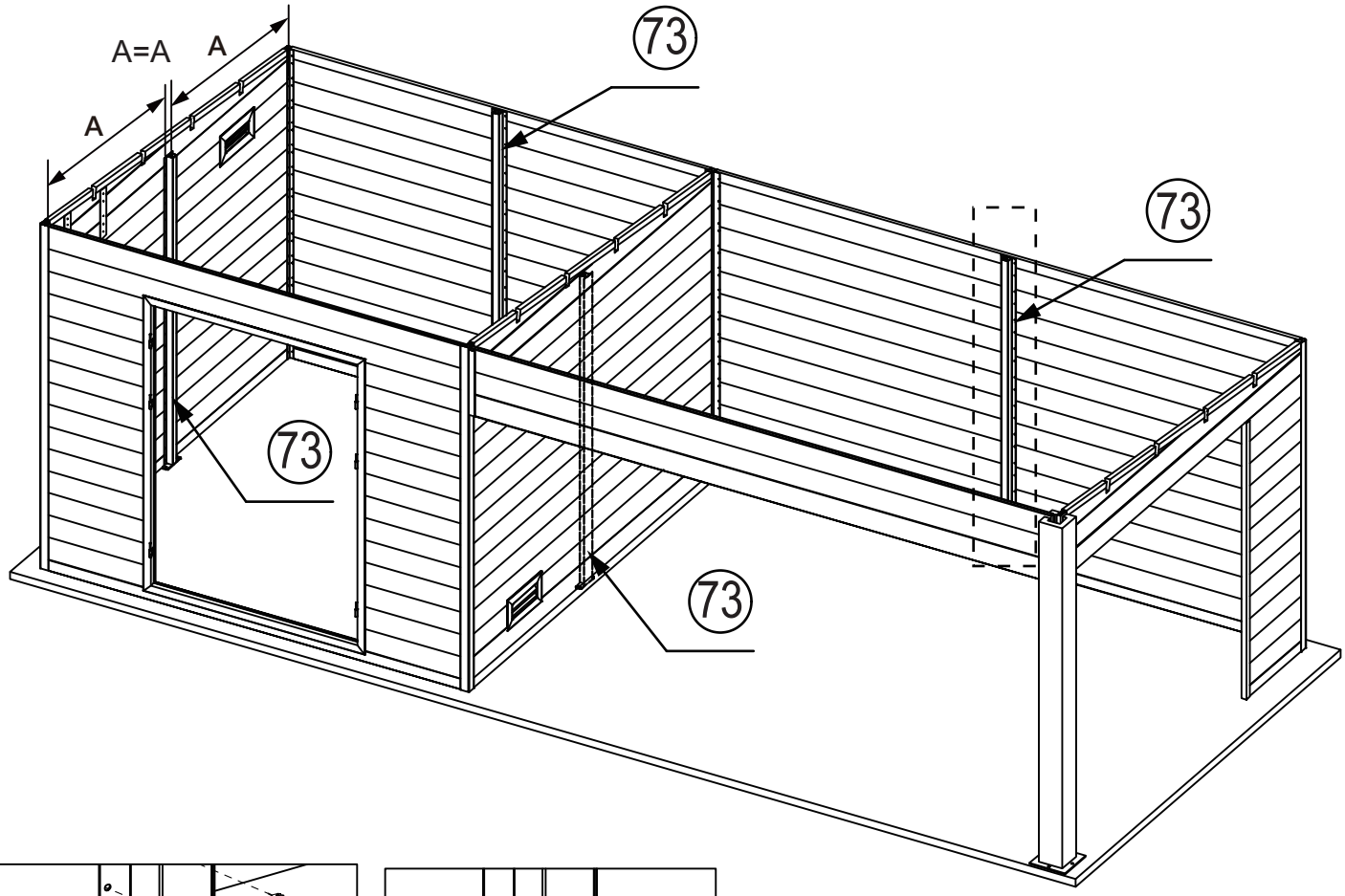

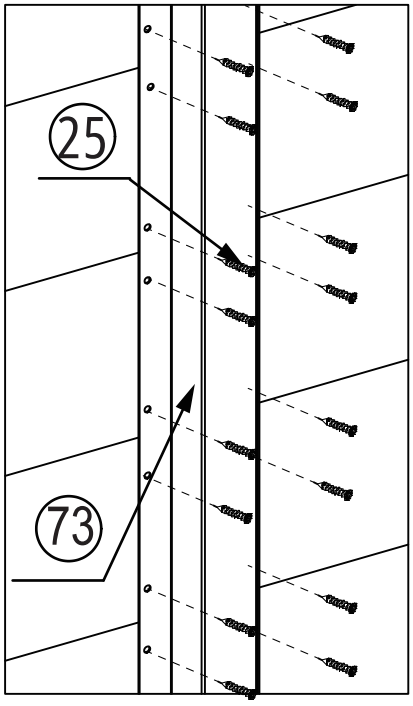

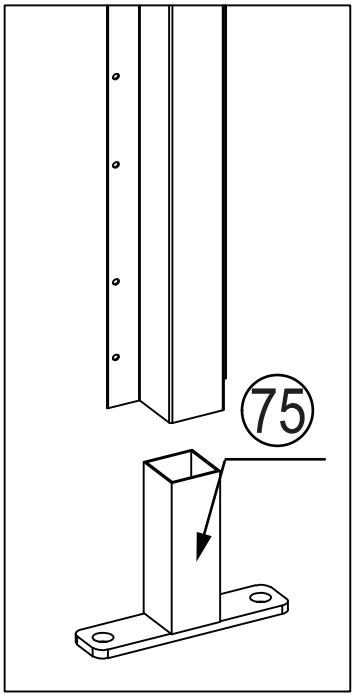

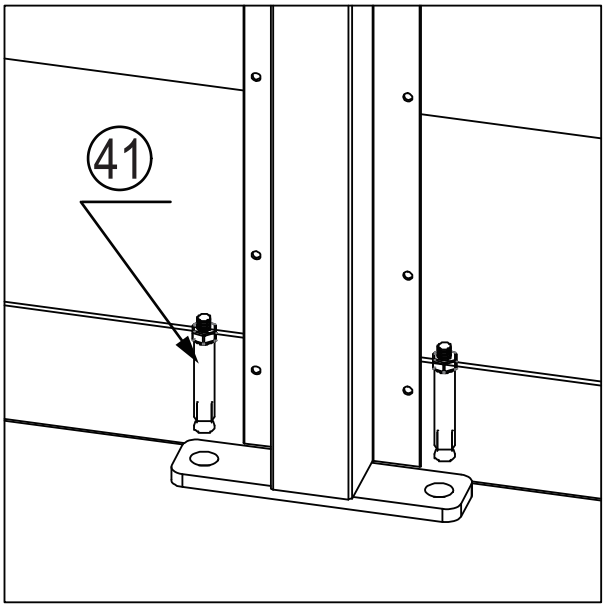

14. Insérez le poteau de support en aluminium dans la base, et placez-le au milieu de chaque section de l'abri ; puis fixez le poteau de support en aluminium au panneau mural en composite à l'aide des vis autotaraudeuses correspondantes ; enfin, fixez la base à la dalle béton à l'aide de chevilles à expansion. (Voir le schéma ci-dessus)

Etape 15

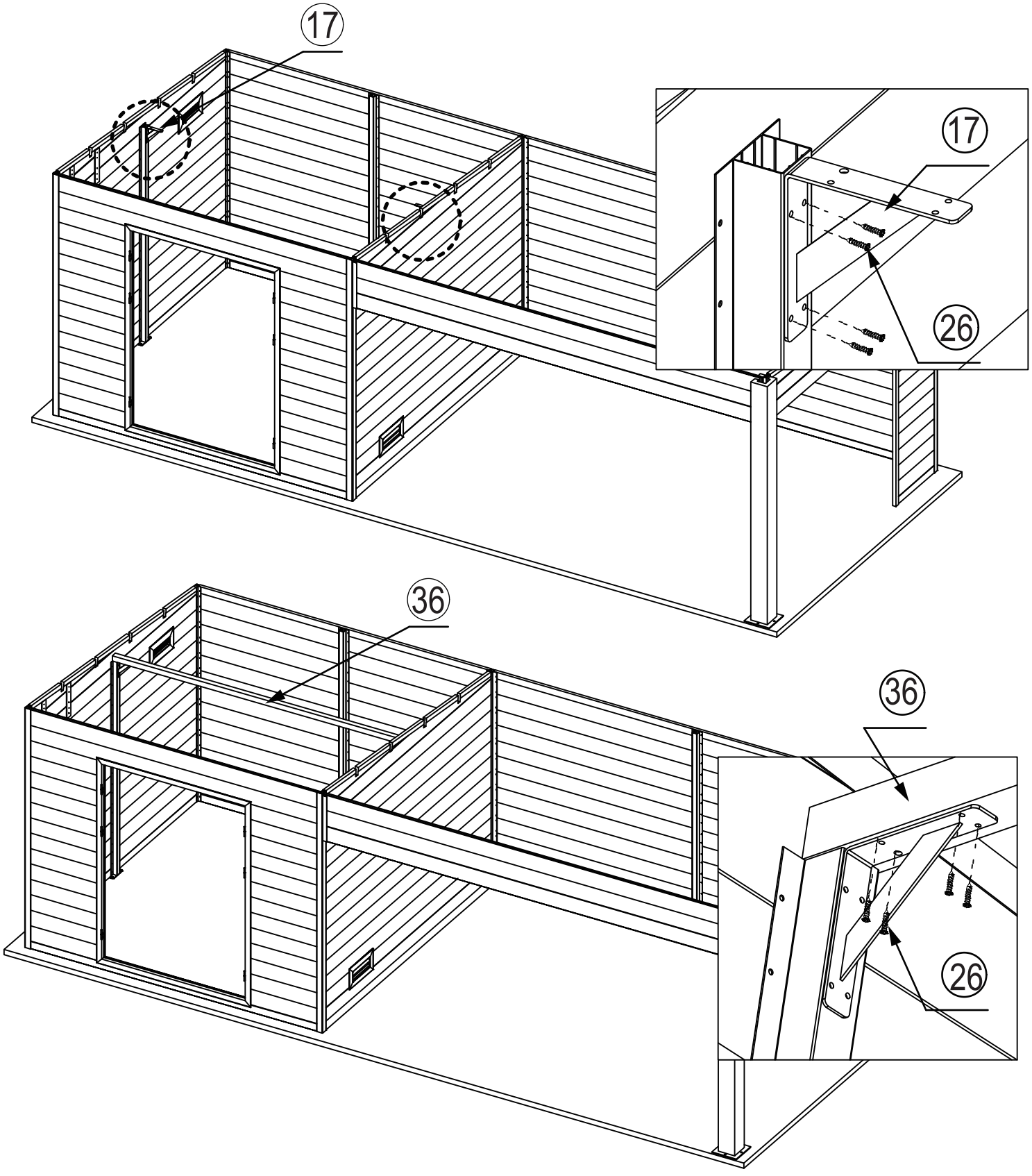

15. Utilisez des vis pour fixer le cadre de support à angle droit sur le haut du poteau en aluminium du mur latéral ; puis placez le poteau en aluminium le plus long sur le dessus et fixez-le avec des vis. Utilisez un foret de 3 mm pour prépercer les trous avant de fixer les vis. (comme indiqué sur le schéma ci-dessus)

Etape 16

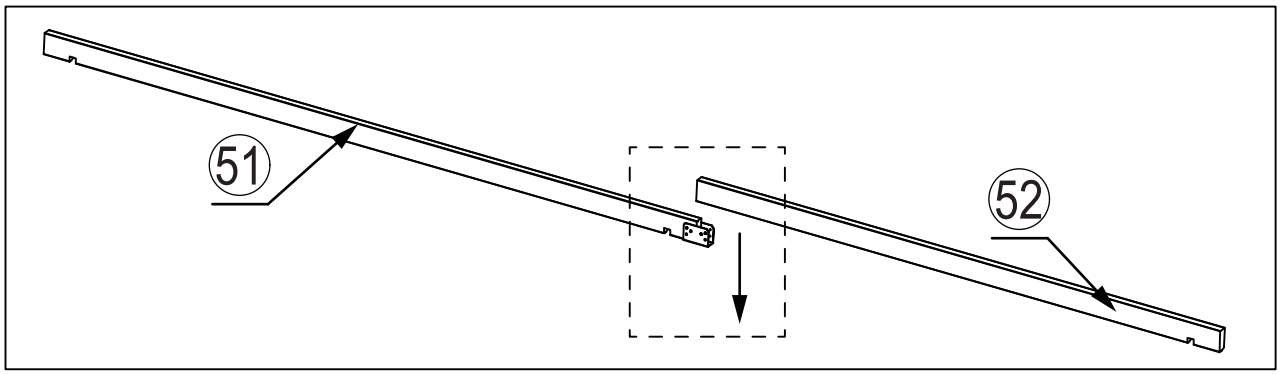

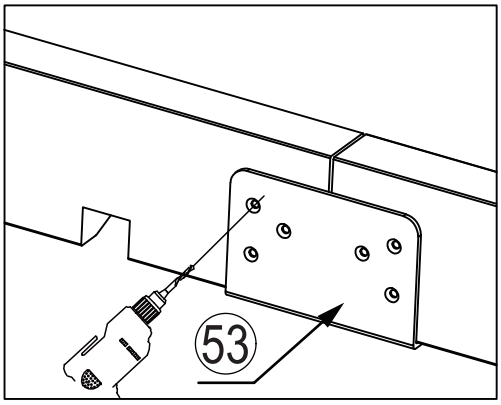

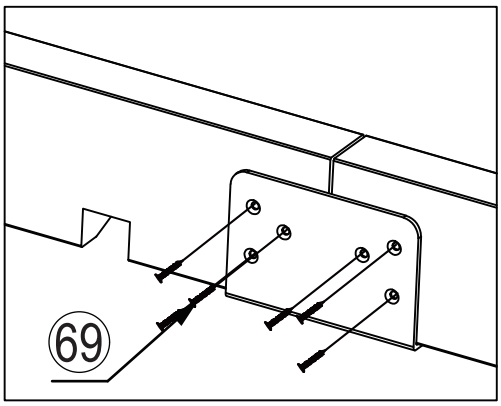

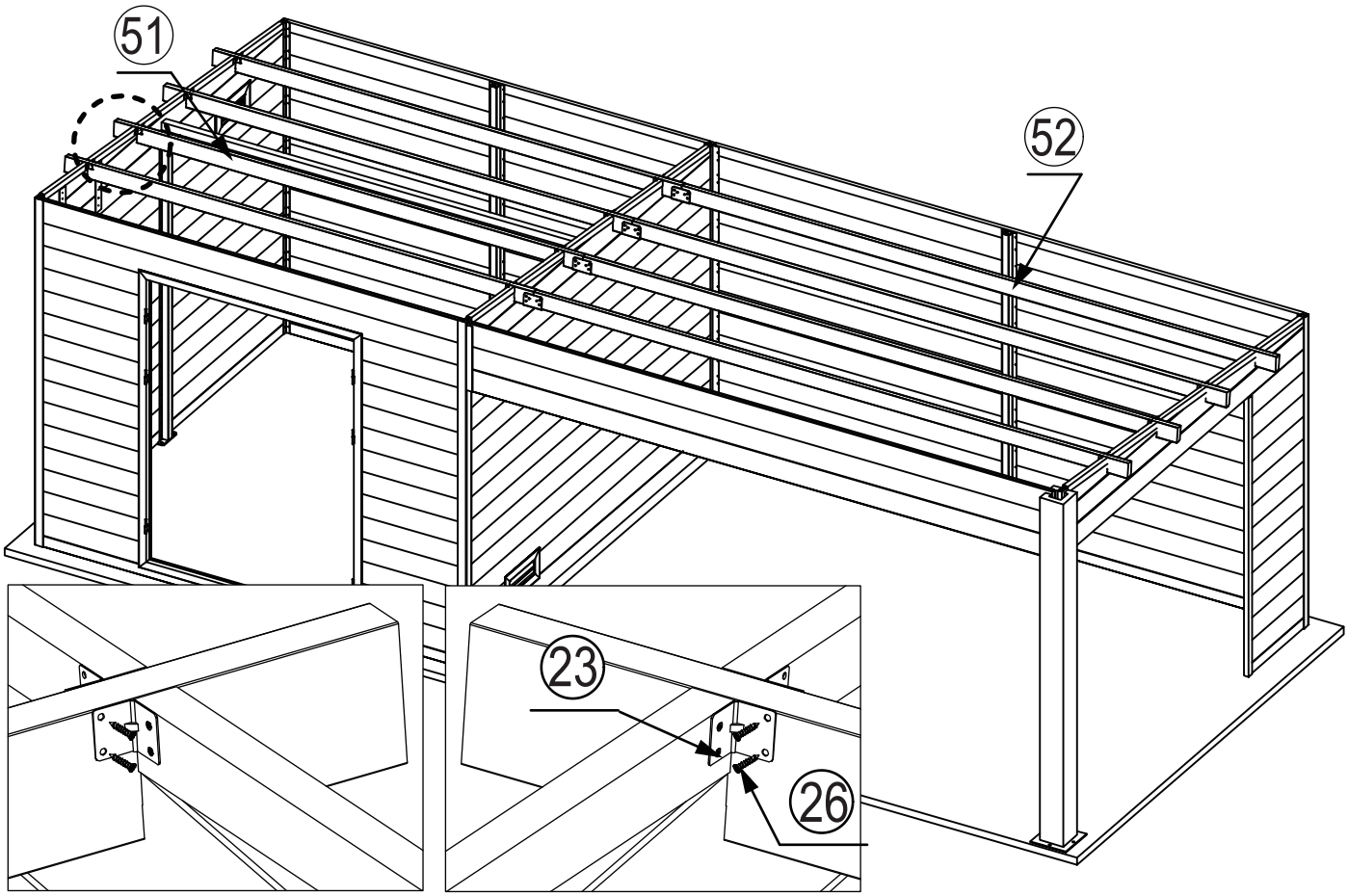

16. Connectez les connecteurs en forme de U avec la traverse de l'abri à l'aide de vis ; insérez la traverse de la partie appentis et fixez-la avec des vis. Utilisez de petites équerres en fer en forme de L pour fixer la traverse en aluminium et les panneaux muraux composites triangulaires. A l'aide d'un foret de 3 mm, pré-percer les trous dans le profilé en aluminium avant de fixer les vis (comme indiqué sur le schéma ci-dessus).

Etape 17

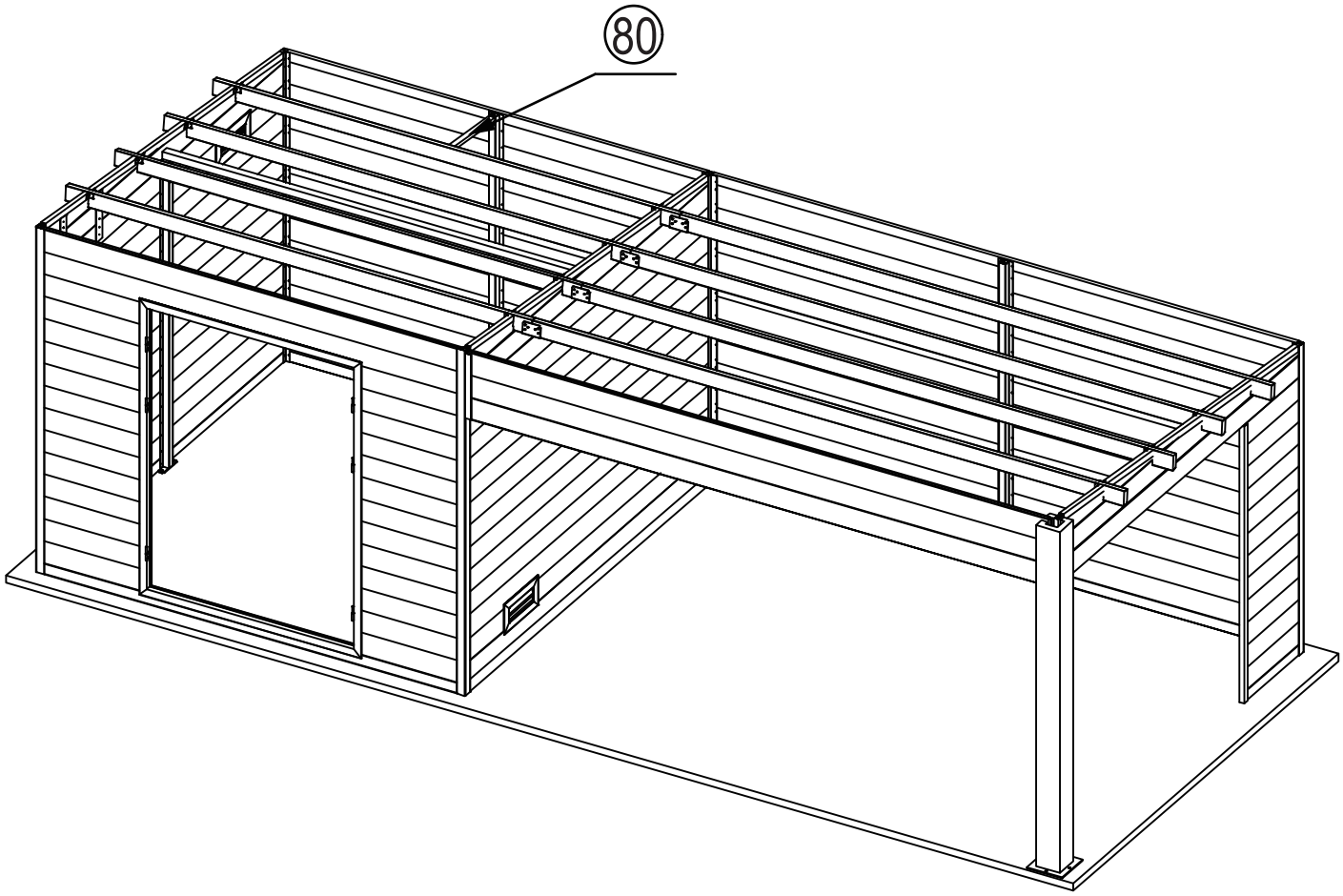

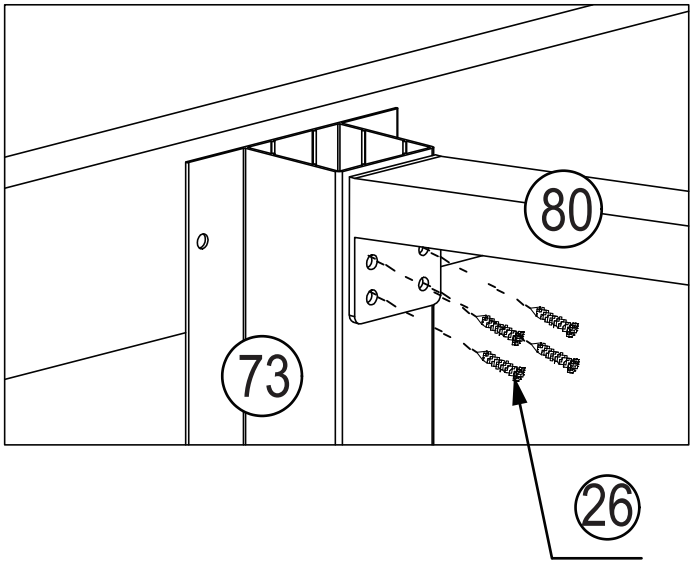

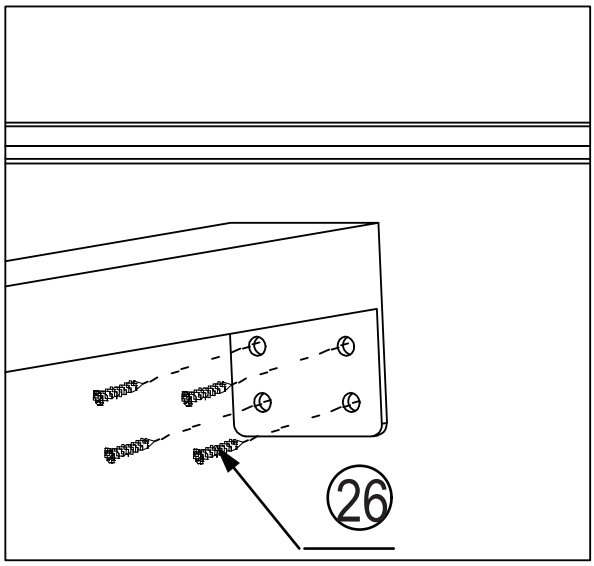

17. Utilisez la barre d'acier pour connecter le poteau carré en aluminium à la traverse en aluminium. Utilisez un foret de 3 mm pour prépercer les trous, puis fixez-les avec des vis. (comme indiqué sur le schéma ci-dessus)

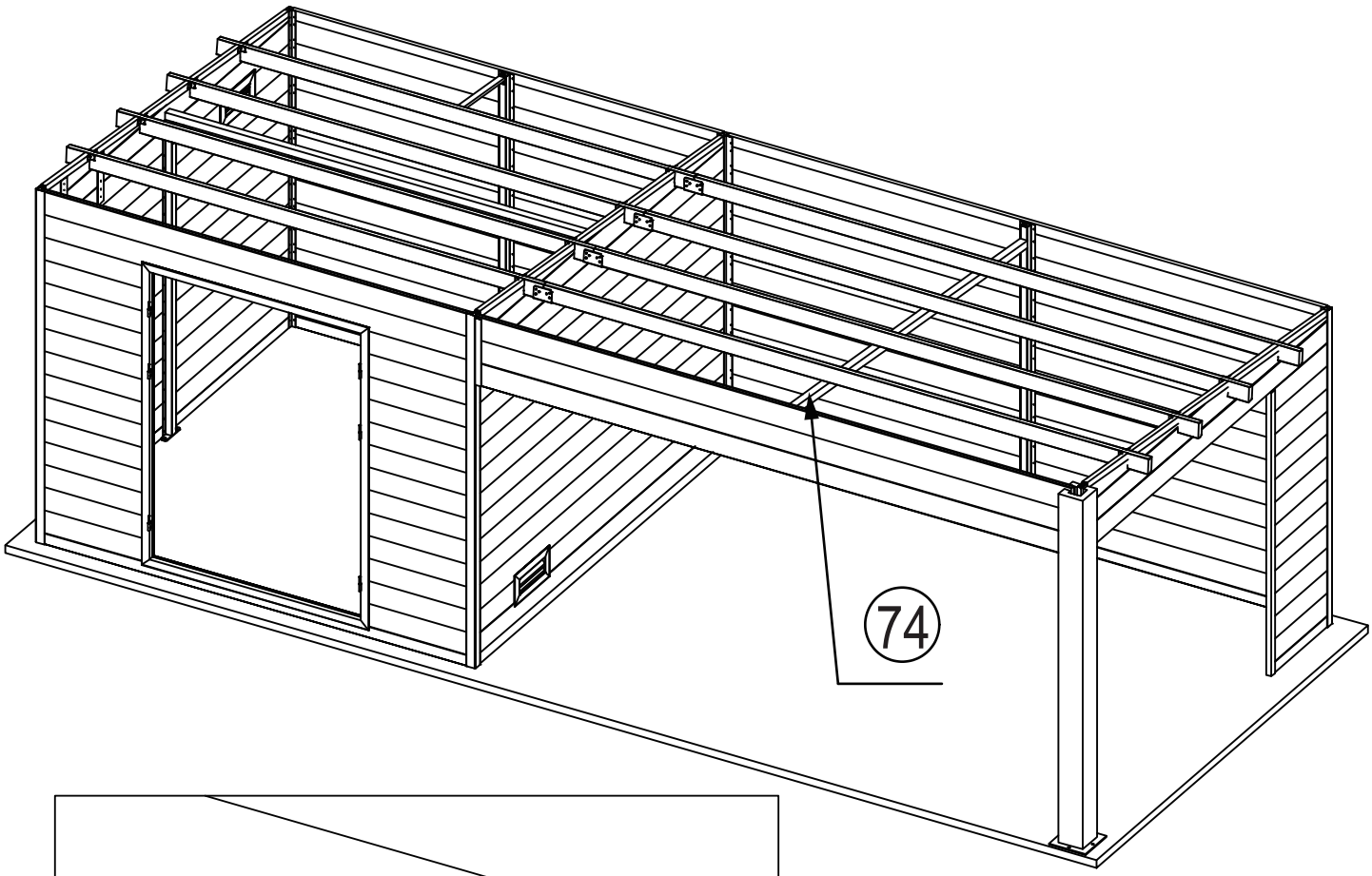

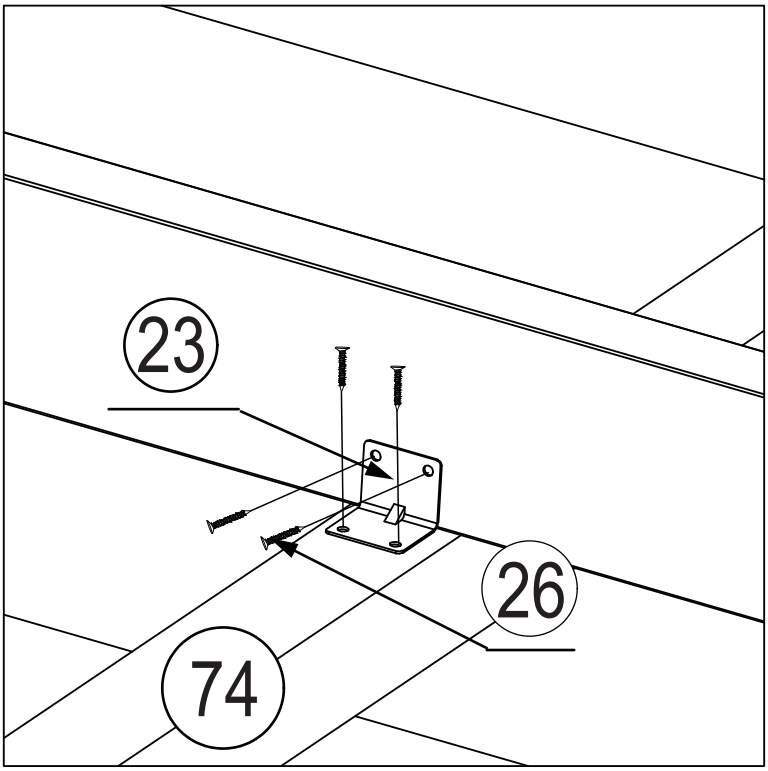

18. Placez un autre poteau carré en aluminium sous la traverse et connectezle avec le poteau en aluminium du mur arrière. Utilisez des connecteurs en forme de L pour connecter le poteau en aluminium à chaque traverse. Utilisez un foret de 3 mm pour prépercer les trous, puis utilisez des vis pour les fixer.(comme indiqué sur le schéma ci-dessus)

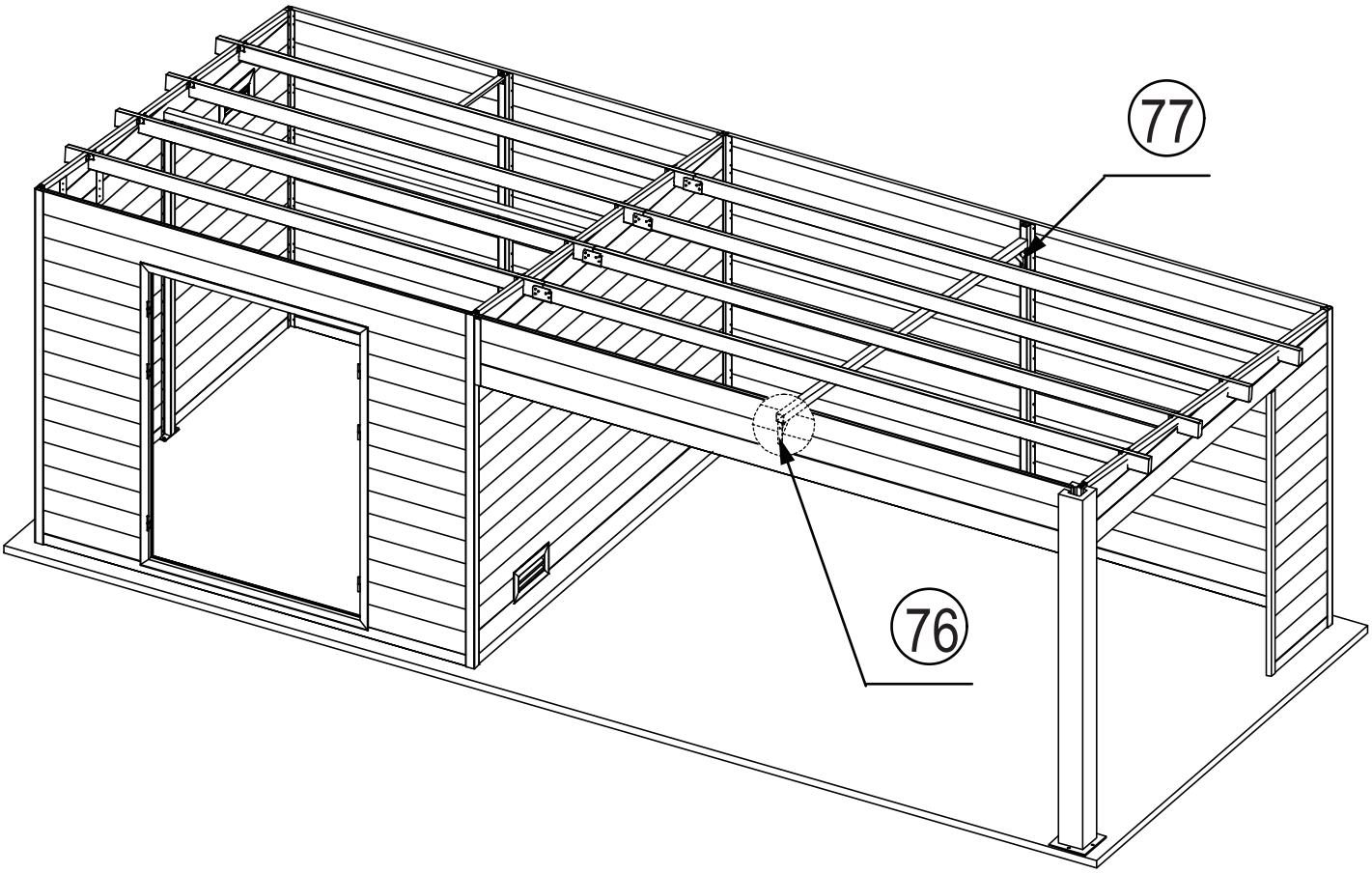

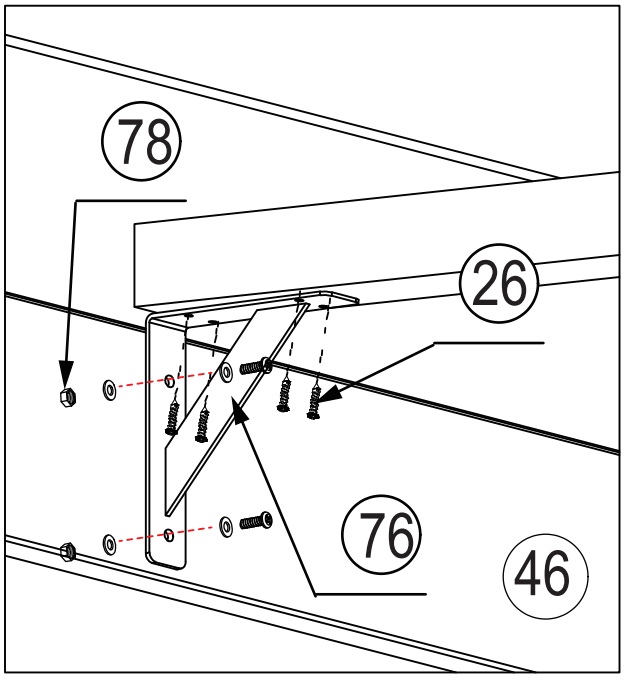

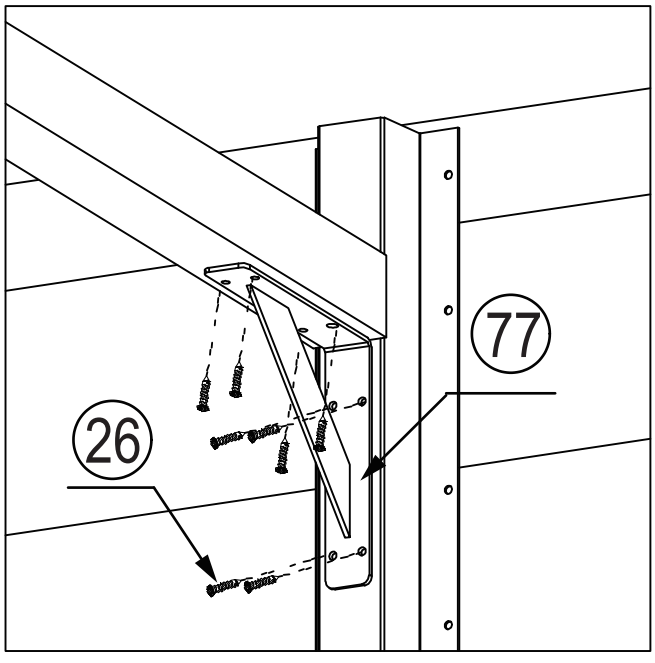

19. Installez les cadres de support d’angle intérieur et extérieur ; veuillez utiliser un foret adapté à la taille des trous correspondants pour prépercer dans les panneaux muraux en composite et sur le poteau carré en aluminium, puis renforcez avec des vis. (comme indiqué sur le schéma)

Etape 20

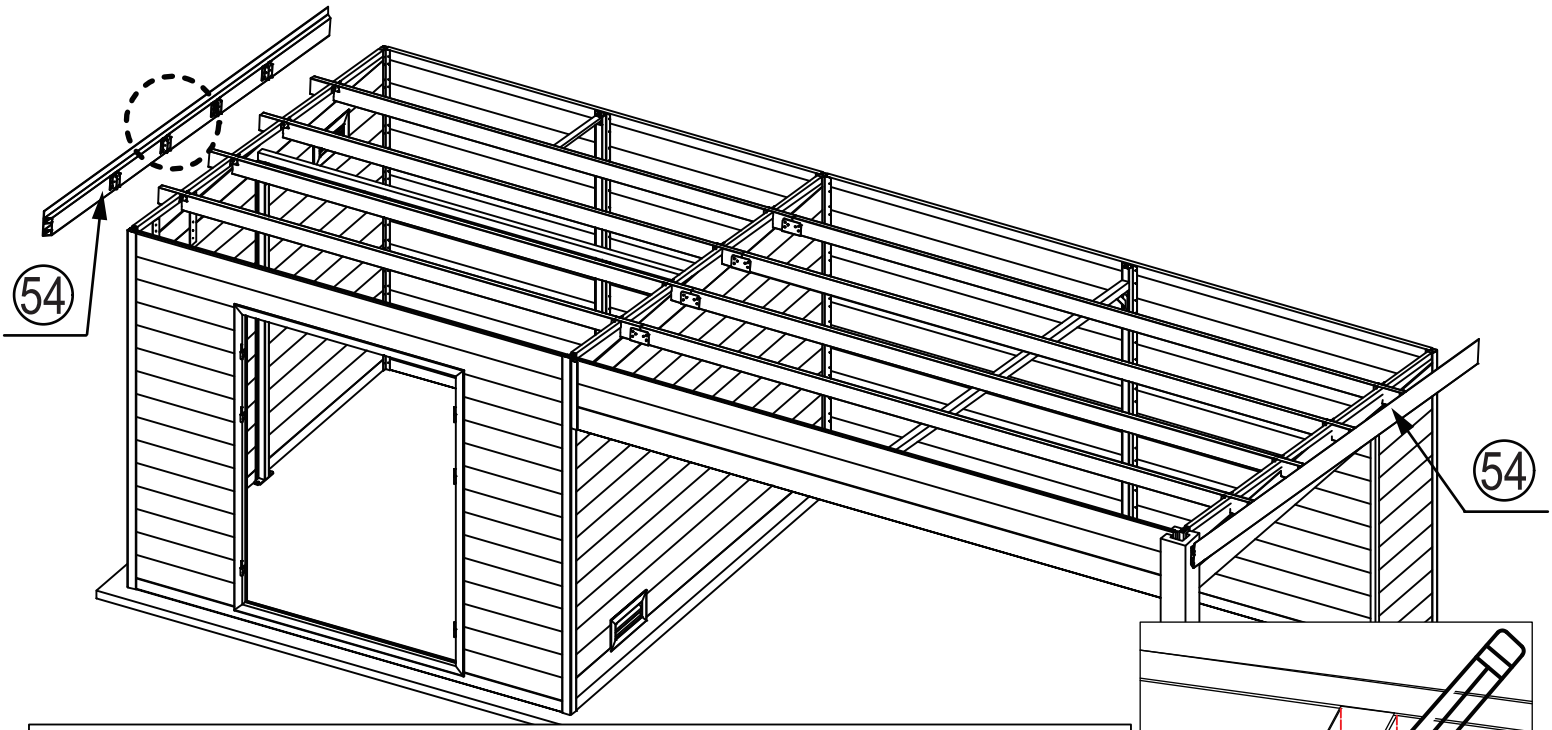

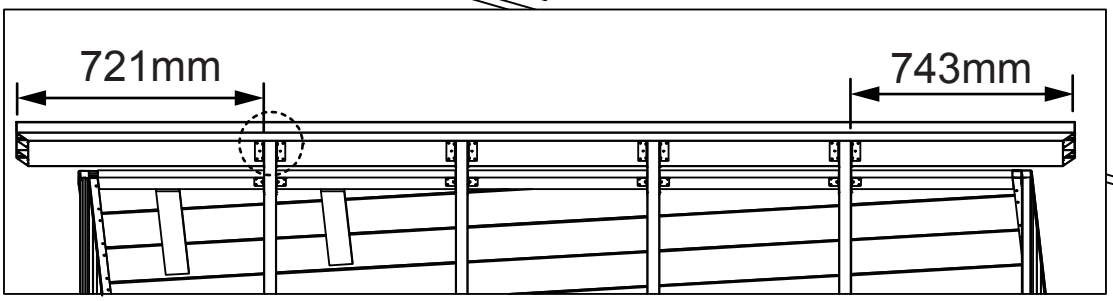

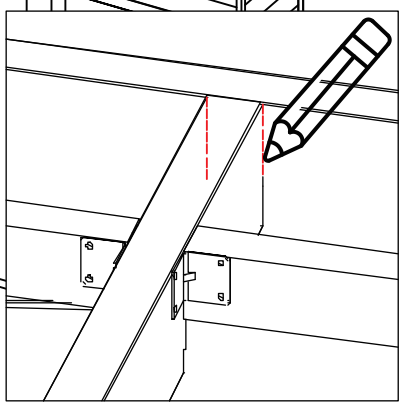

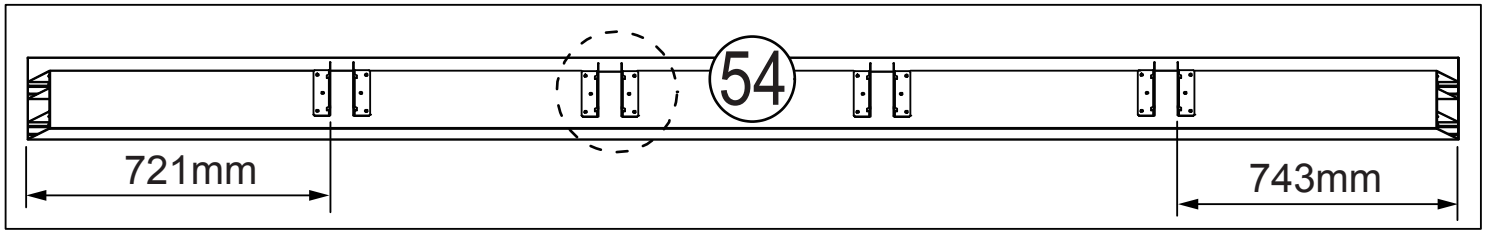

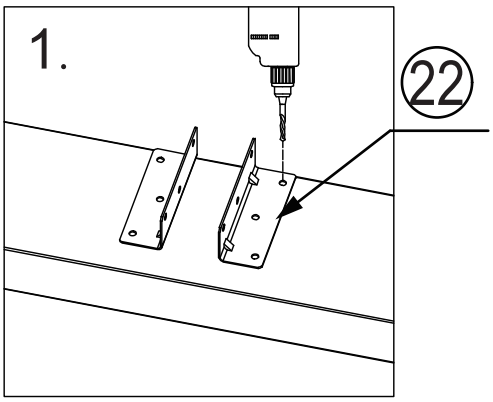

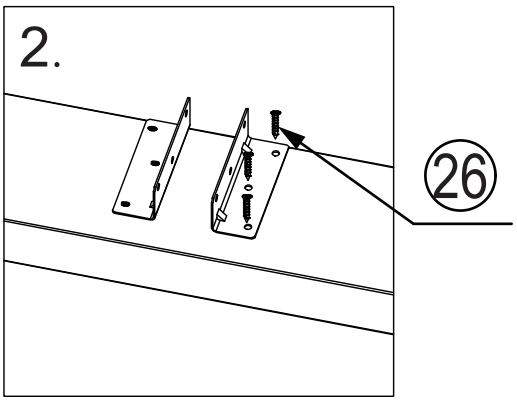

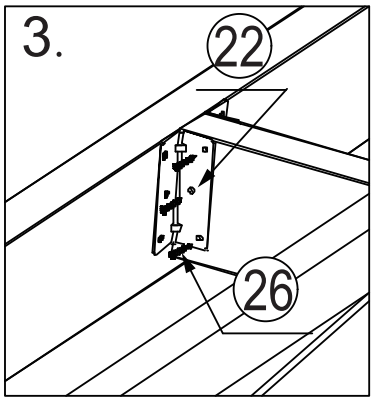

20. La cornière en aluminium doit être installée des deux côtés. La dimension avant de la cornière est de 721 mm, et la dimension arrière est de 743mm. La position de la ligne doit être tracée. Utilisez une longue équerre en fer en forme de L pour la connecter à la cornière en aluminium en fonction de la position de la ligne. Ensuite, connectez-la et fixez-la avec la traverse en aluminium. Utilisez un foret de 3 mm pour prépercer le trou, puis fixez-le avec des vis ST4*23 mm (comme indiqué sur le schéma ci-dessus).

Etape 21

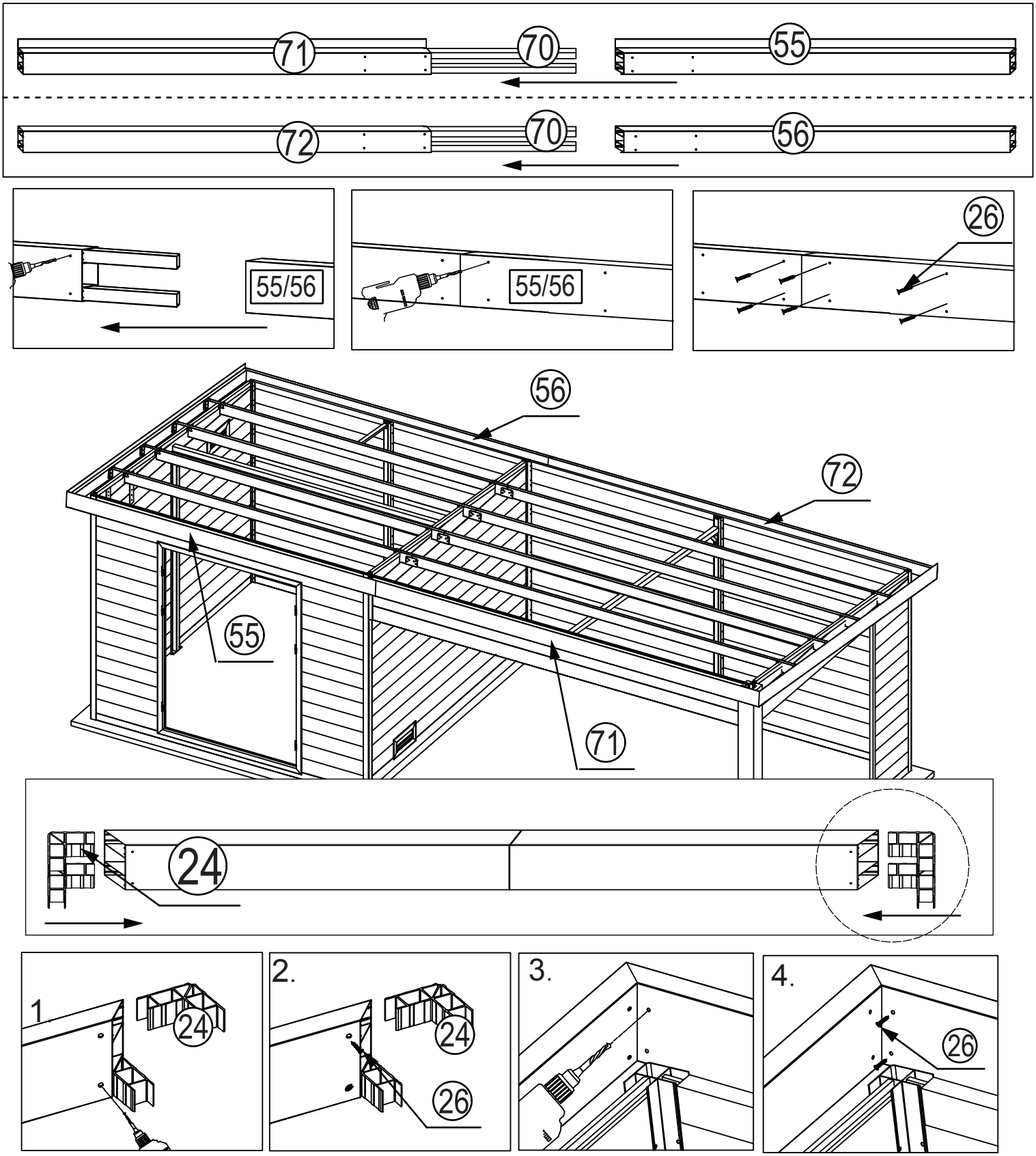

21. Installez les cornières avant et arrière en aluminium, en faisant attention aux positions d'installation en fonction du numéro de composant correspondant. Utilisez des tubes carrés pour connecter la cornière en aluminium de l'abri de jardin à celle de la partie appentis. Ensuite, insérez le connecteur en aluminium dans la cornière en aluminium. Utilisez un foret de 3 mm pour pré-percer les trous dans les tubes carrés et le connecteur en aluminium, puis fixez-les avec des vis ST4*23mm (comme indiqué sur le schéma ci-dessus)

Etape 22

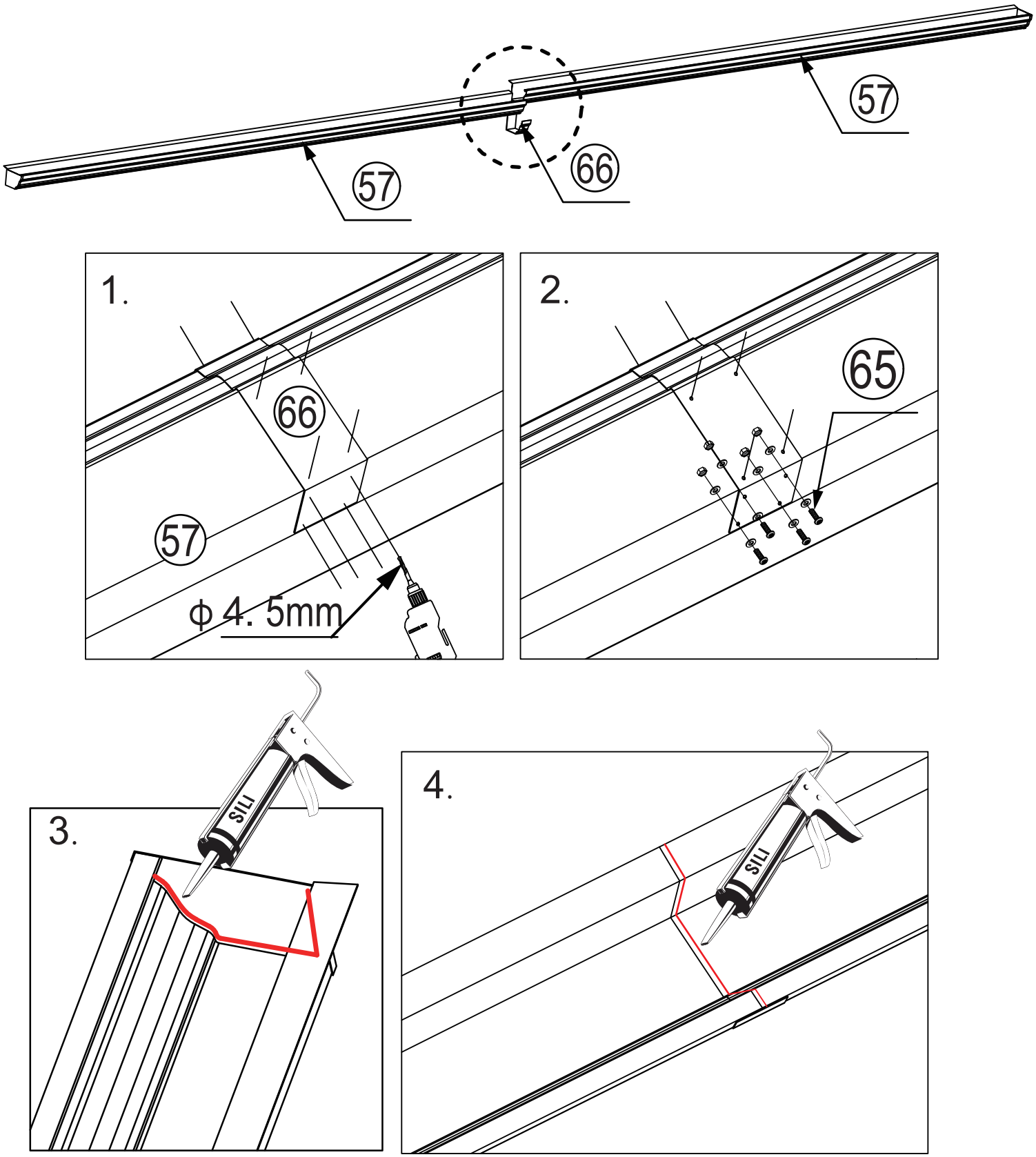

22. Connectez horizontalement la gouttière de l'abri et celle de la partie appentis, en utilisant le connecteur de gouttière. Couvrez les deux extrémités de la gouttière. Utilisez un foret de 4,5 mm pour pré-percer le couvercle avec la gouttière et le connecteur avec la gouttière, puis fixez-les avec des vis M4x12 mm, comme indiqué sur le schéma ci-dessus. Appliquez ensuite de la colle au milieu et aux deux extrémités. (comme indiqué sur le schéma ci-dessus).

Etape 23

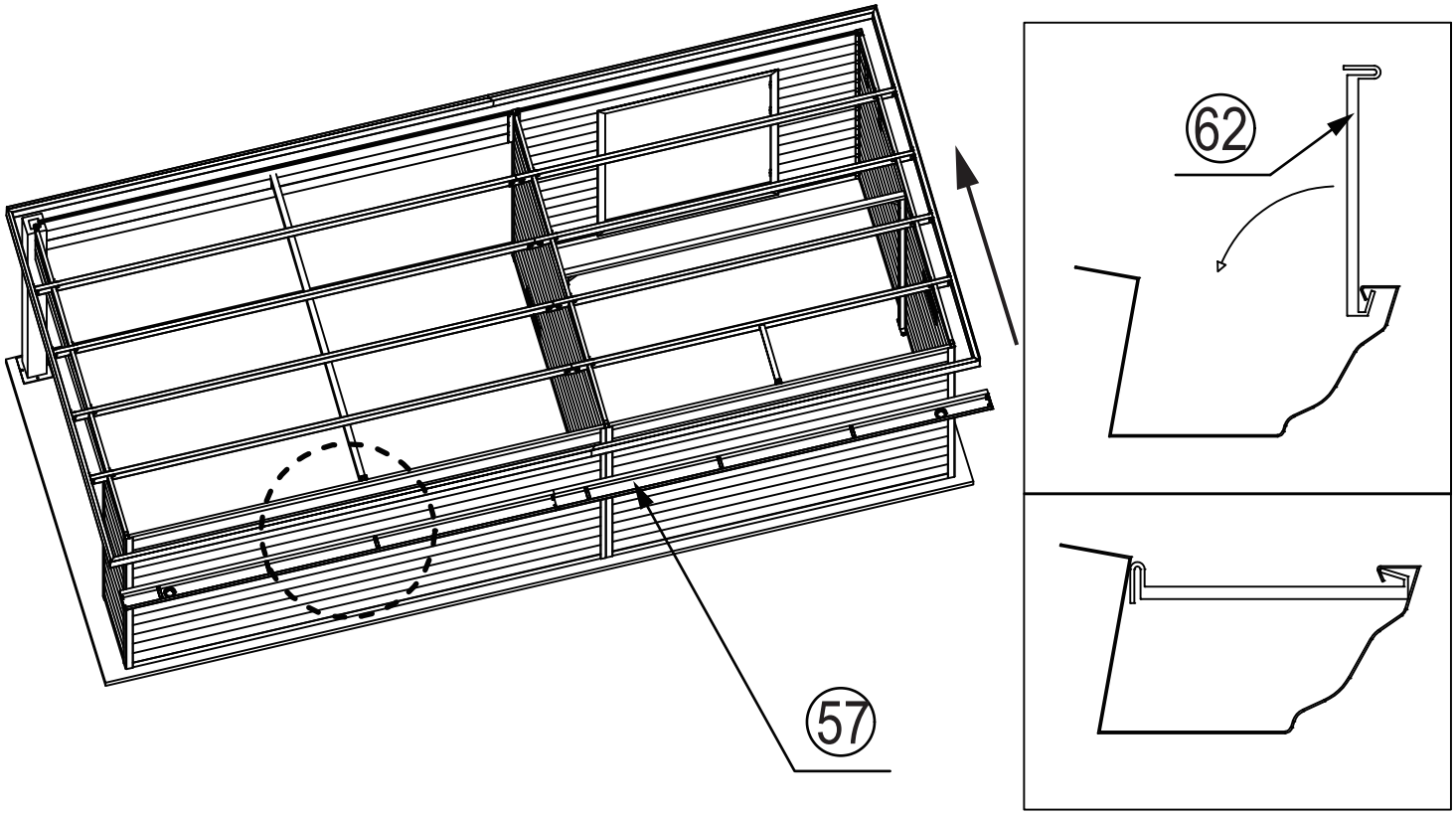

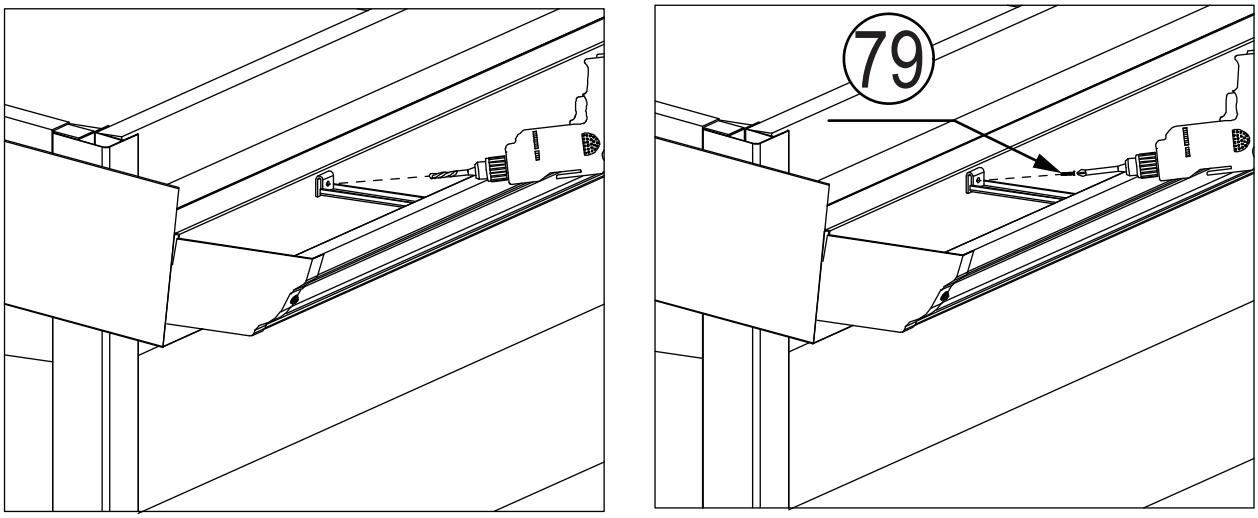

23. Insérez la tranchée de drainage dans la cornière arrière, puis installez les supports de suspension. Utilisez un foret de 3 mm pour prépercer les trous dans les avancées de toits à travers les trous des supports, puis installez-les et fixez-les avec des vis. (comme indiqué sur le schéma ci-dessus)

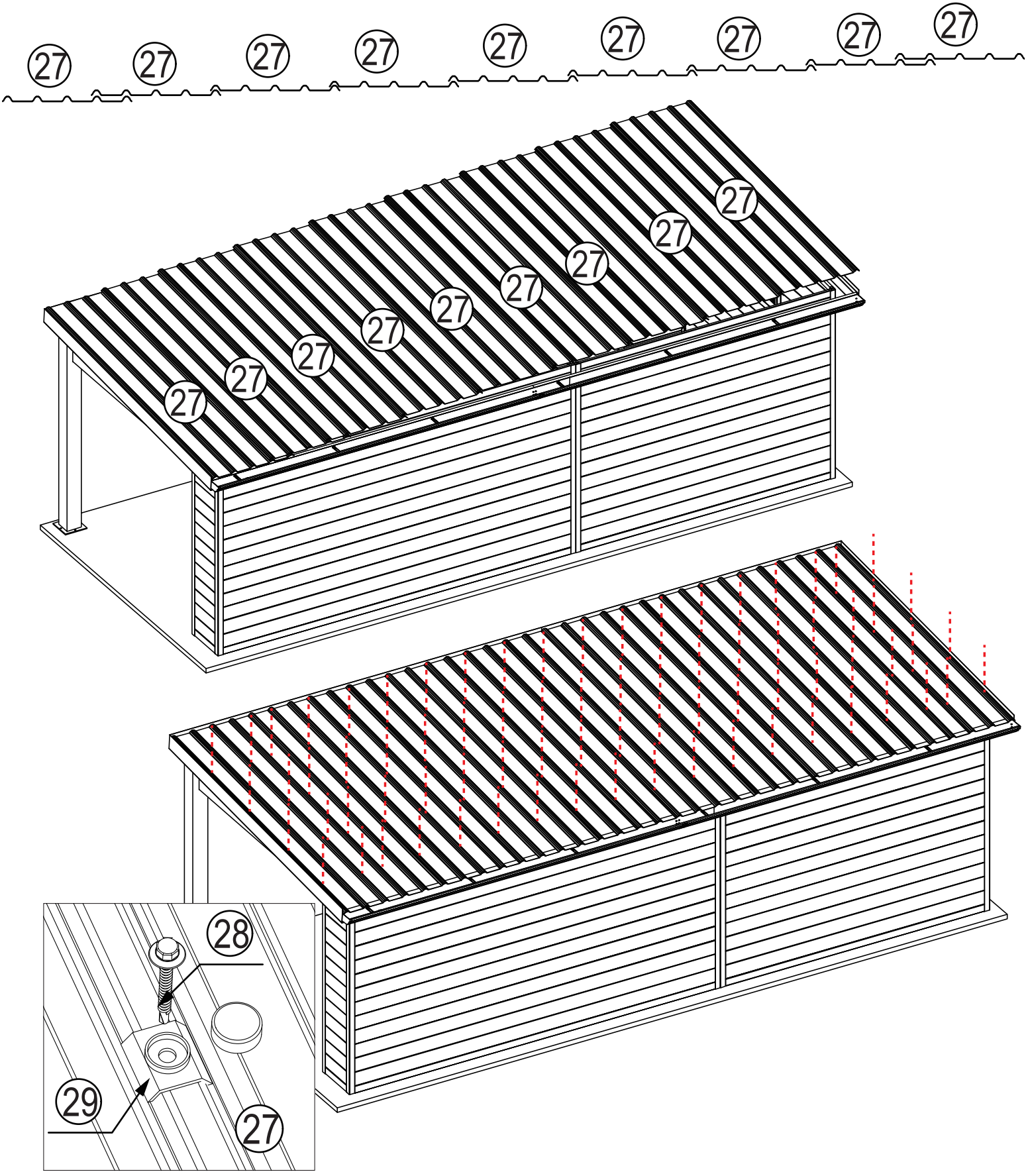

24. Installez le panneau de toit en résine PVC sur le dessus de l'abri. Placez une couche de panneau de toit en résine PVC sur le toit, comme indiqué sur le schéma ci-dessus. Utilisez des capuchons en plastique (ST5*60 mm) pour fixer le panneau de toit en résine PVC à la cornière en aluminium et à la traverse en aluminium (comme indiqué sur le schéma ci-dessus).

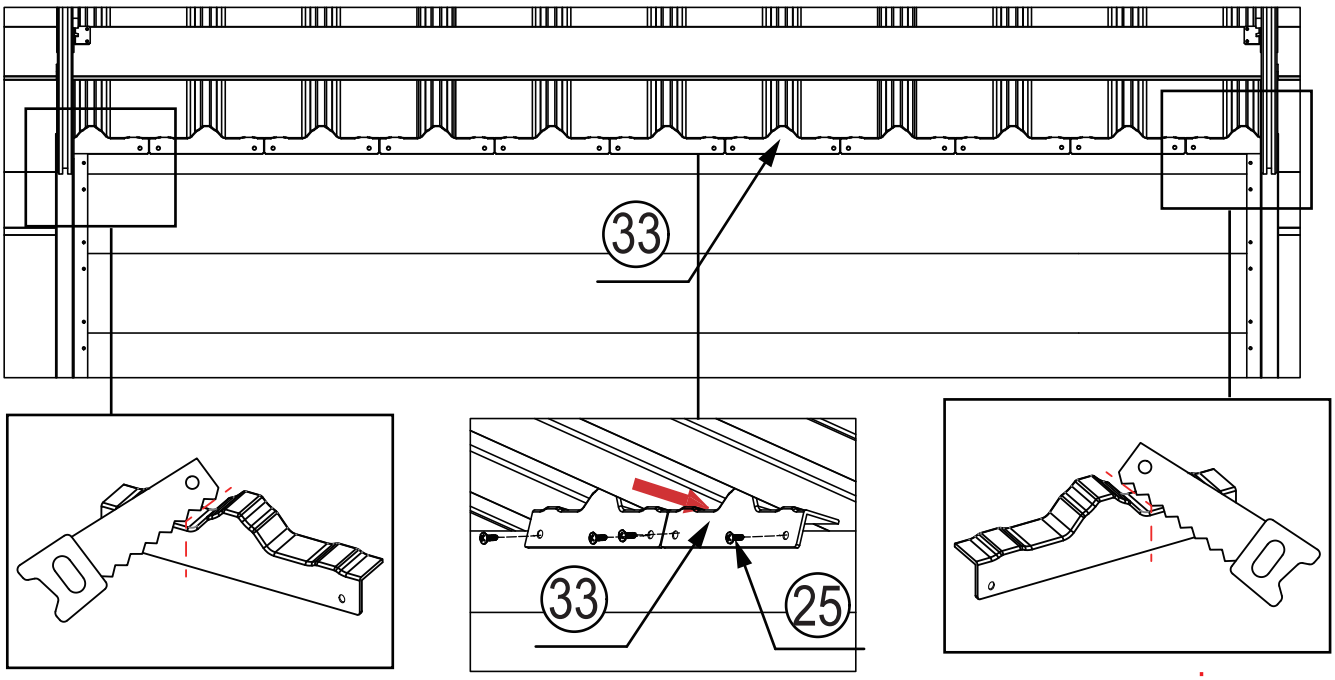

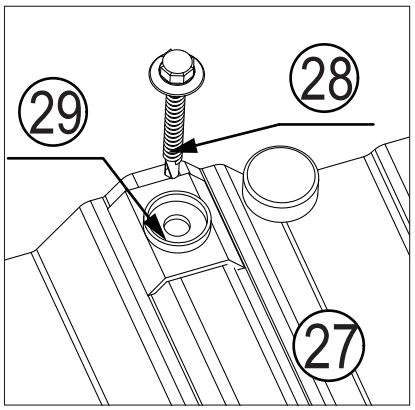

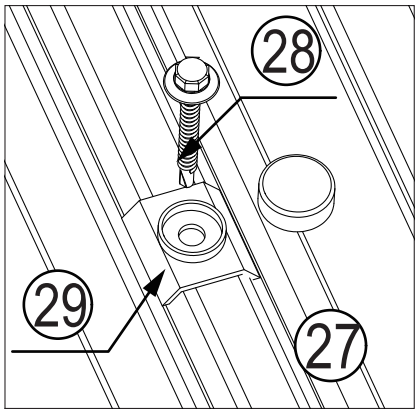

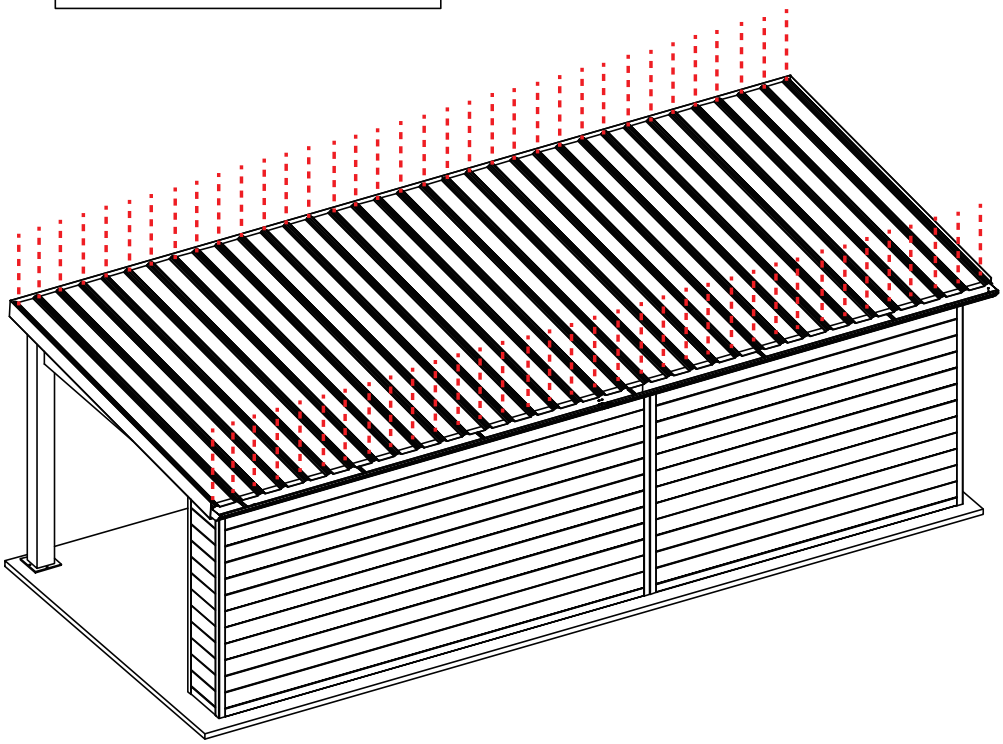

25. Utilisez les bouchons pour bloquer la partie creuse entre le sommet du mur et les panneaux de toit. Veuillez découper les parties excédentaires des bouchons lors de l'installation sur les deux côtés du mur. Utilisez des vis ST5*60 mm avec capuchon en plastique pour fixer les panneaux de toit en résine PVC aux panneaux muraux en composite ainsi qu'à la cornière en aluminium. Assurez-vous que chaque position sur la cornière en aluminium est vissée. (comme indiqué sur le schéma ci-dessus)

Etape 26

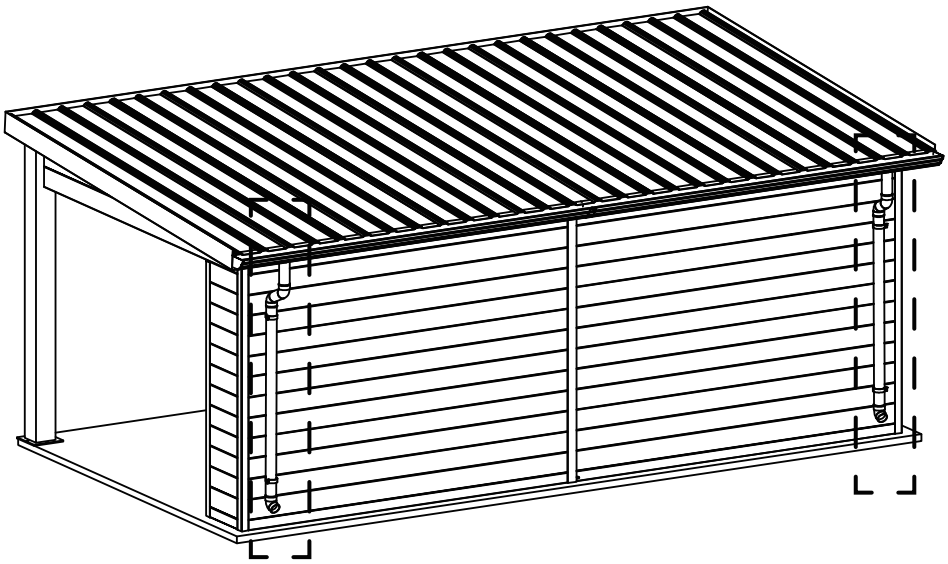

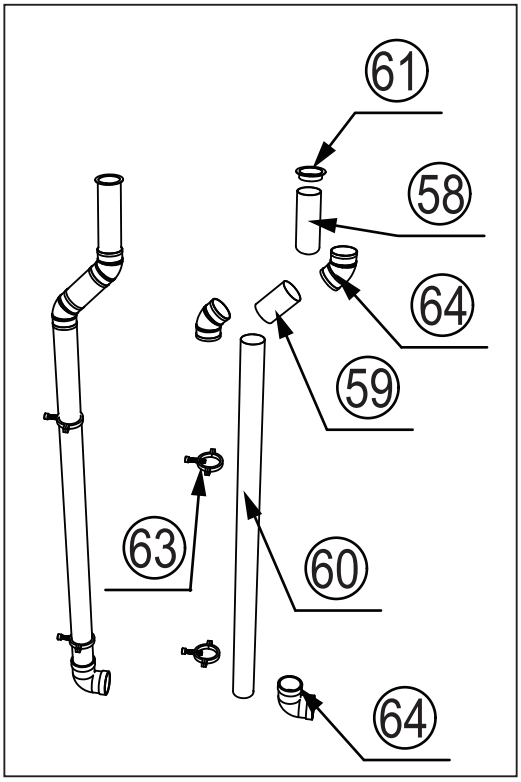

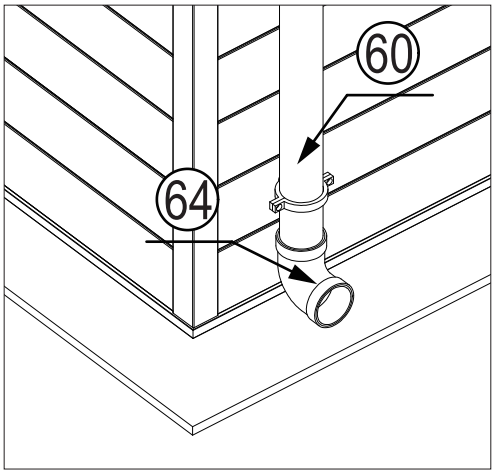

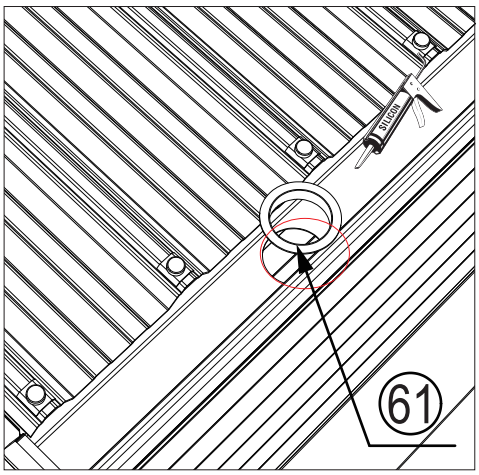

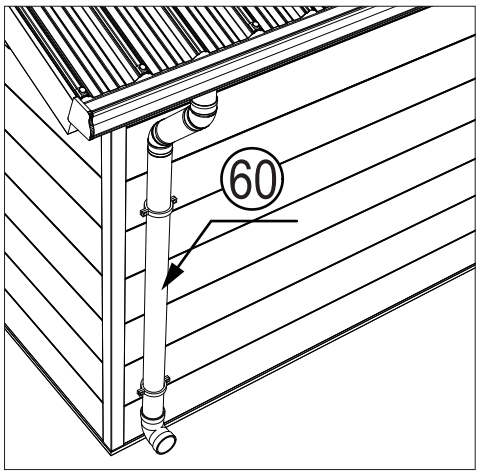

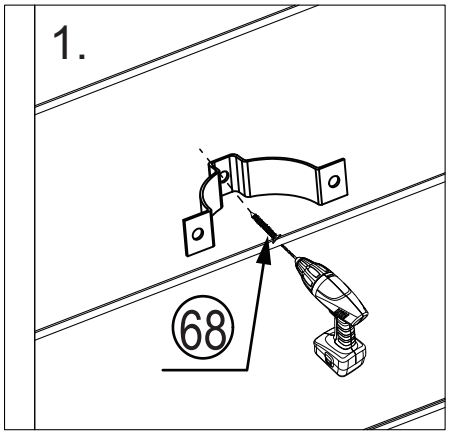

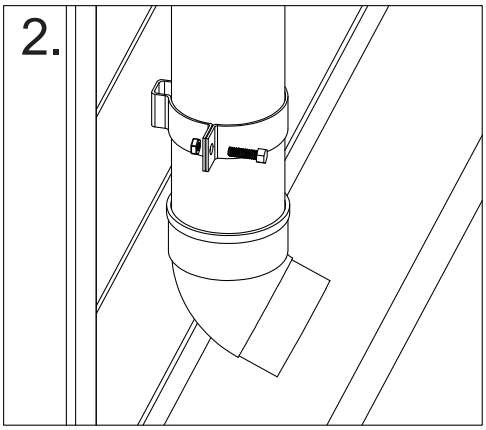

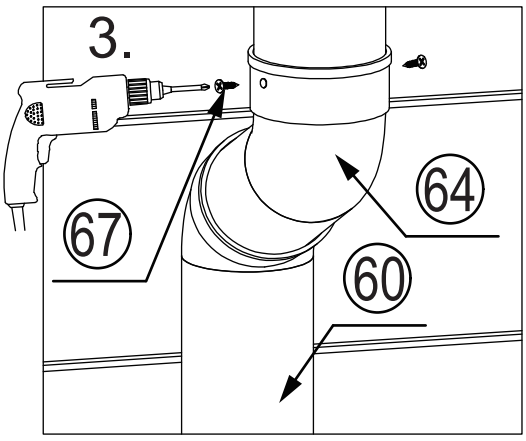

26. Installez d'abord le drain sur l'ouverture de la rainure de la cornière avec de la colle , puis installez le tuyau de descente. Marquez la position du support et fixez-le aux panneaux muraux en composite avec des vis ST5*20 mm. Utilisez ensuite un foret de 3 mm pour pré-percer les trous à chaque interface de drainage et fixez-les avec des vis automatiques ST4*12 mm (comme indiqué sur le schéma ci-dessus).

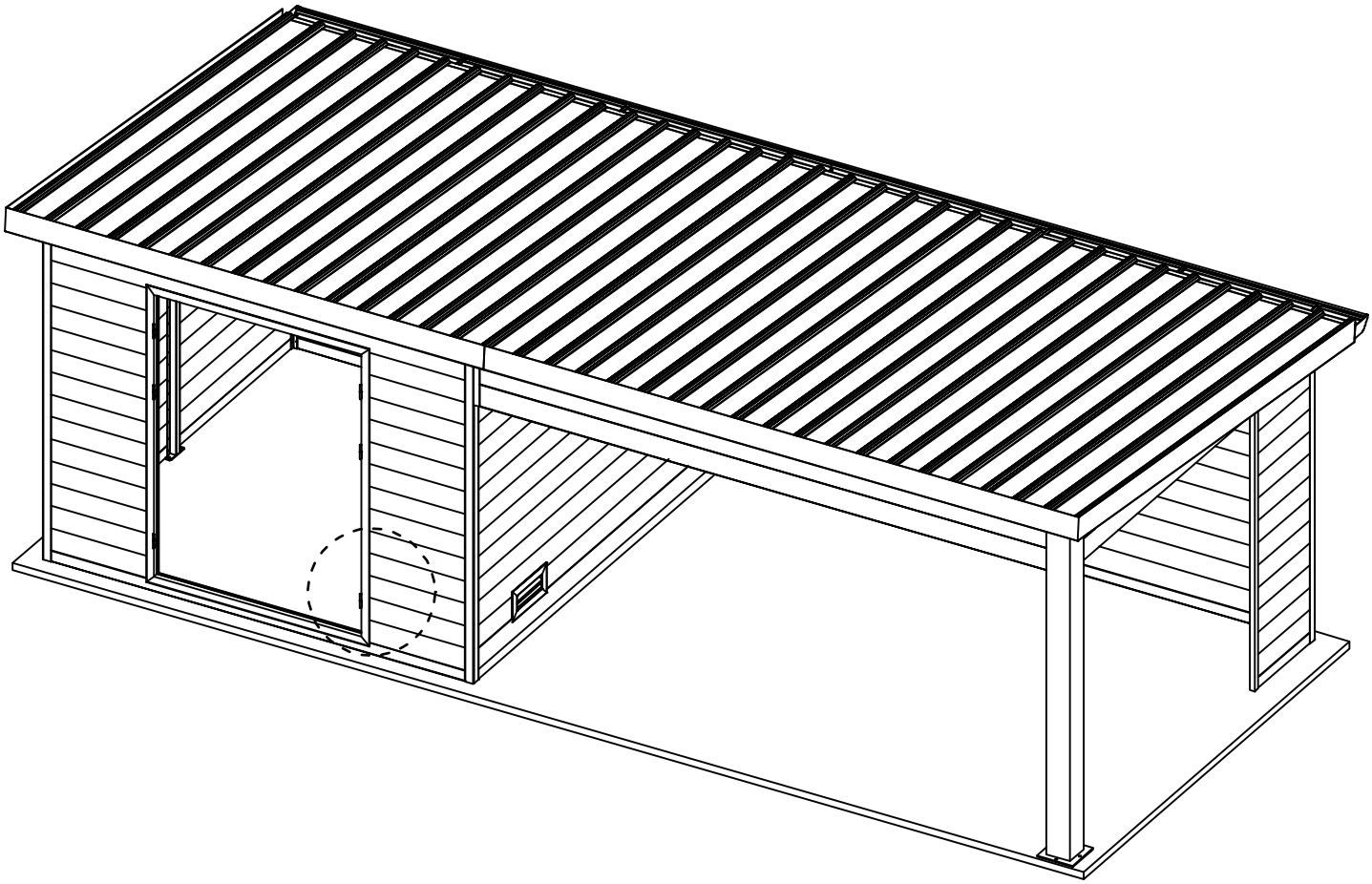

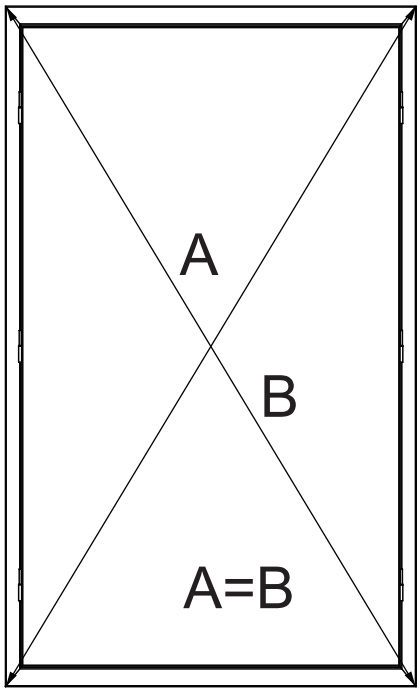

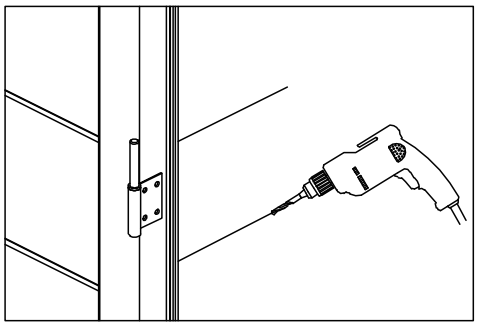

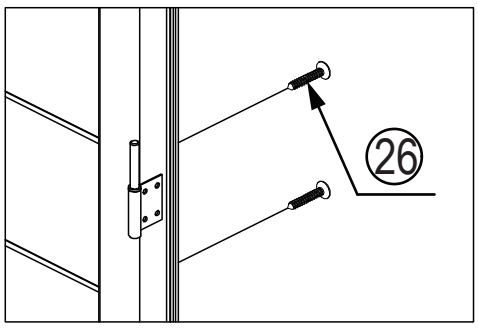

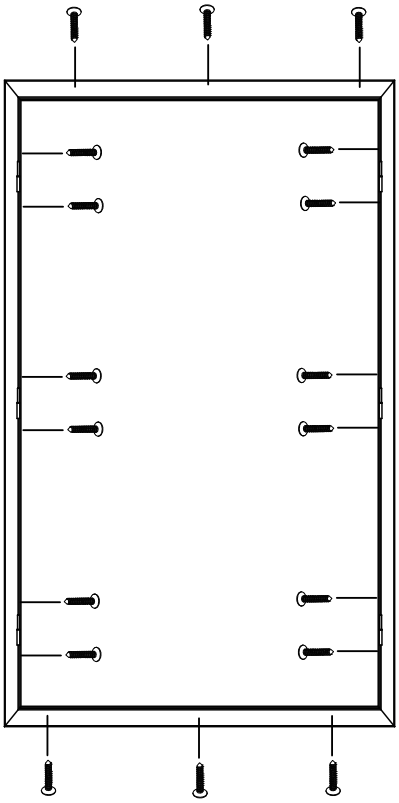

27. Utilisez un outil de mesure pour égaliser les diagonales du cadre de la porte. A l’aide d’un foret de 3 mm, prépercez des trous à l'intérieur du cadre de la porte, puis serrez le cadre de la porte avec des vis (comme indiqué sur le schéma ci-dessus).

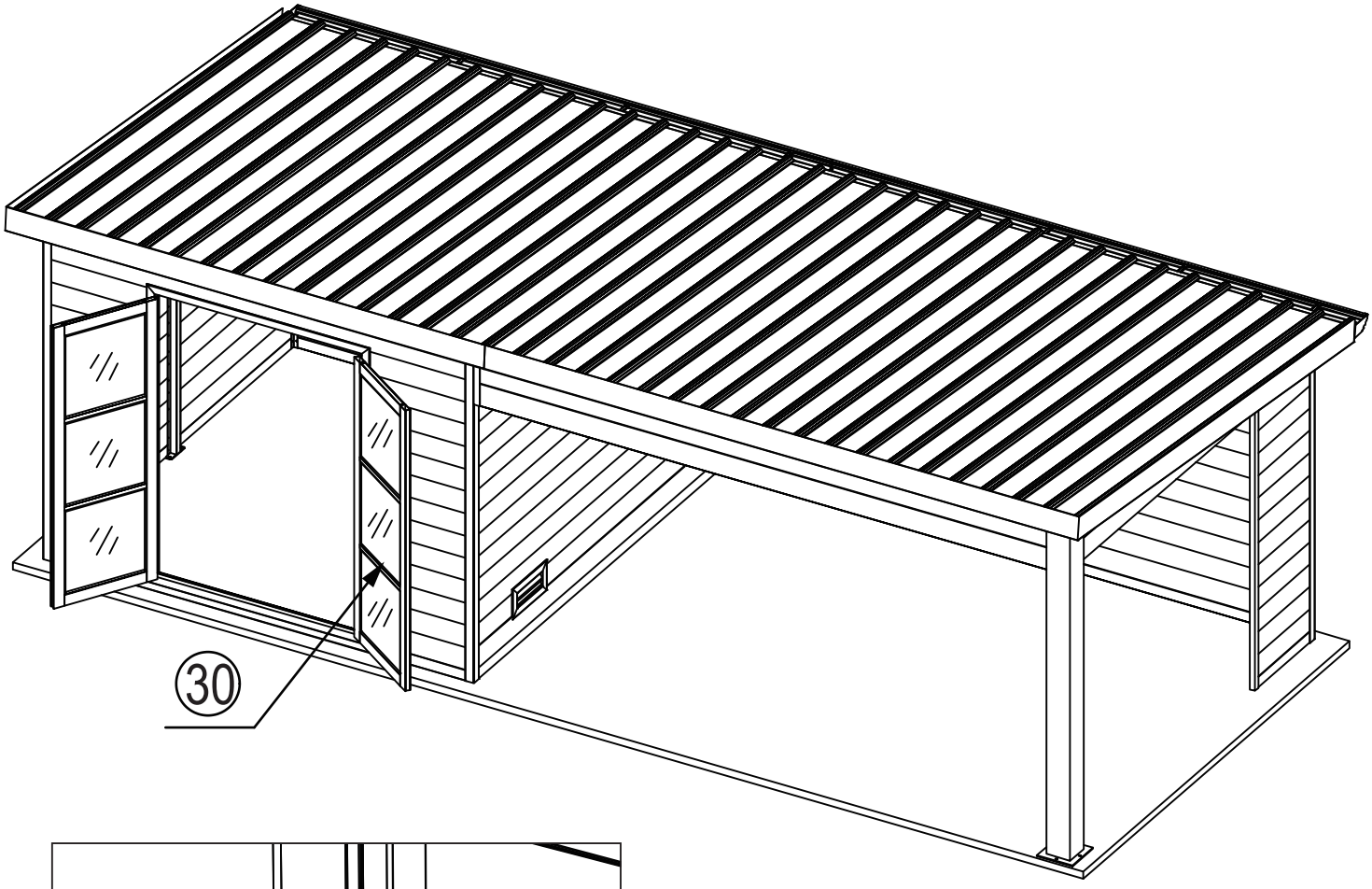

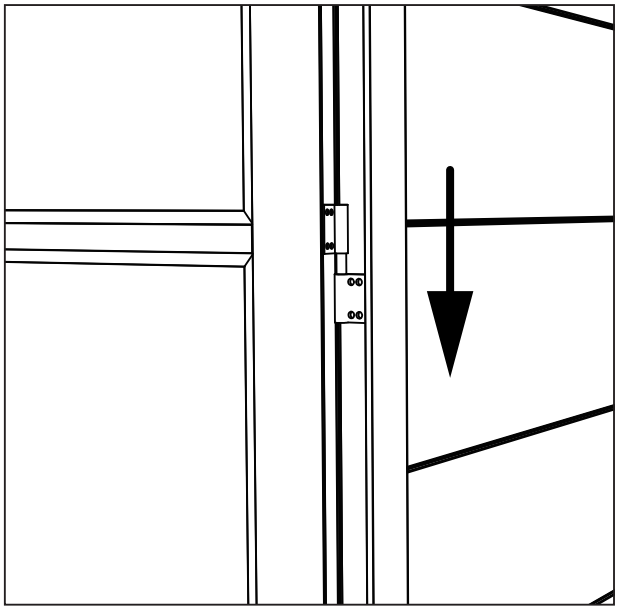

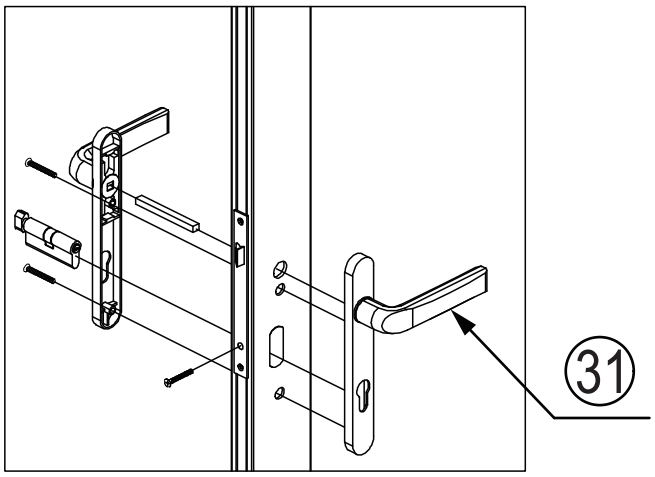

28. Insérez la porte dans la charnière du cadre de la porte, testez l'ouverture et la fermeture de la porte, et ajustez si nécessaire. Ensuite, installez les serrures de porte et le panneau décoratif (comme indiqué sur le schéma ci-dessus).