univers-abri-jardin

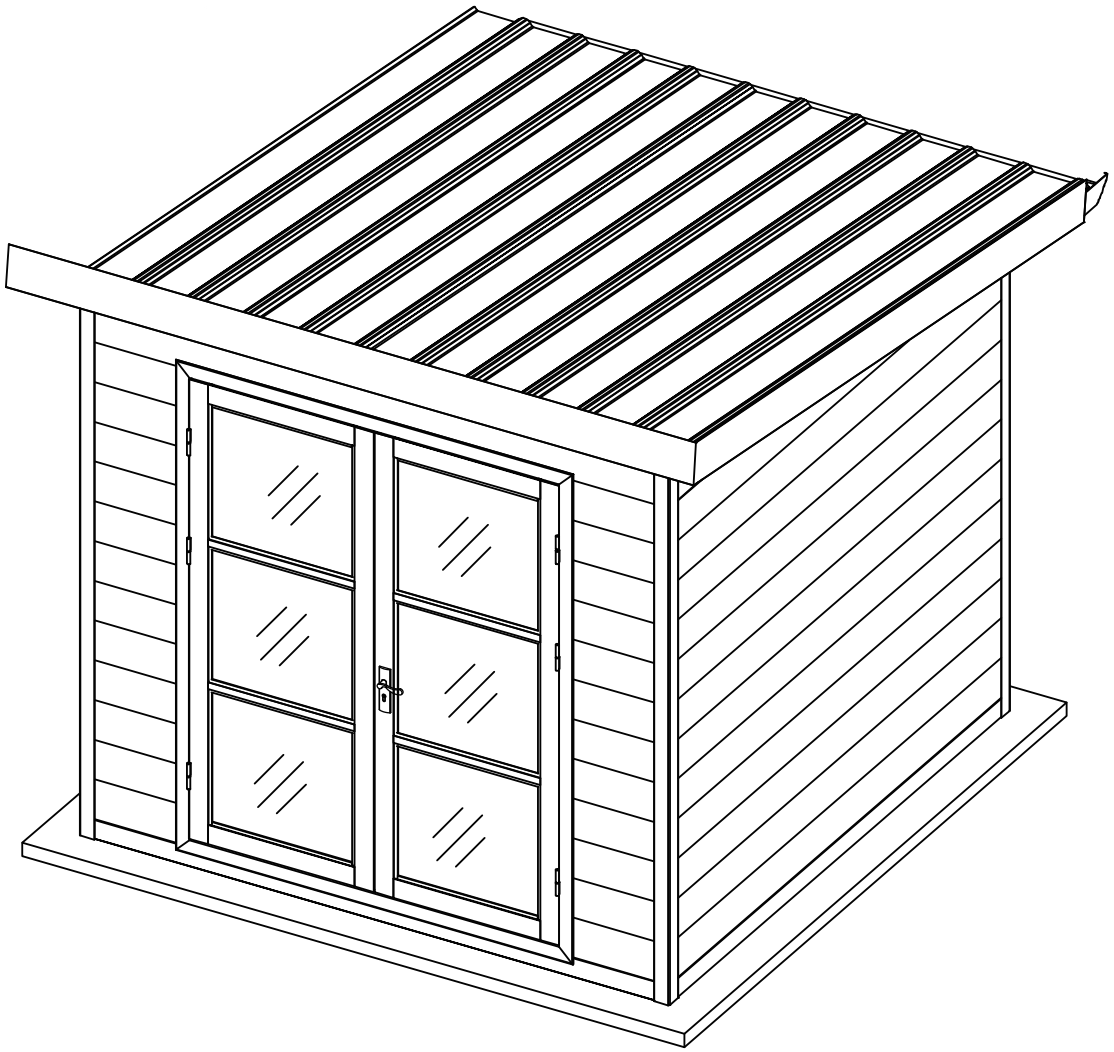

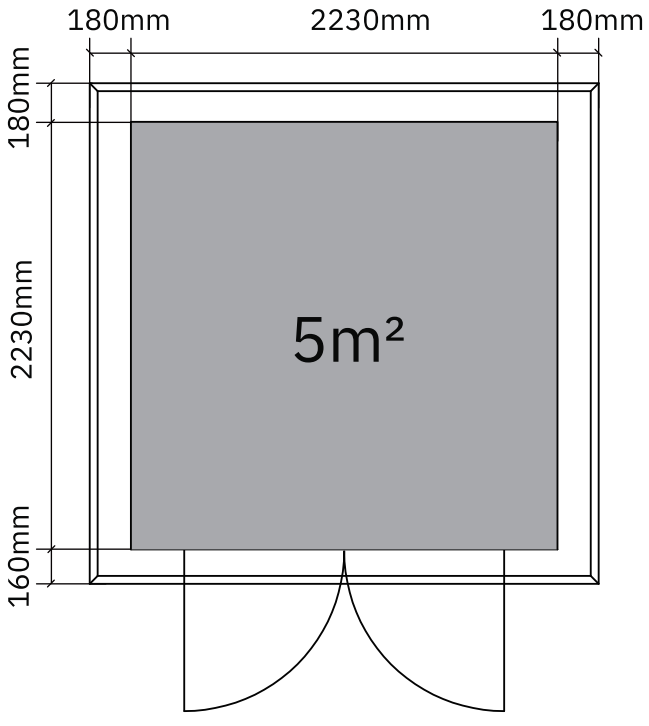

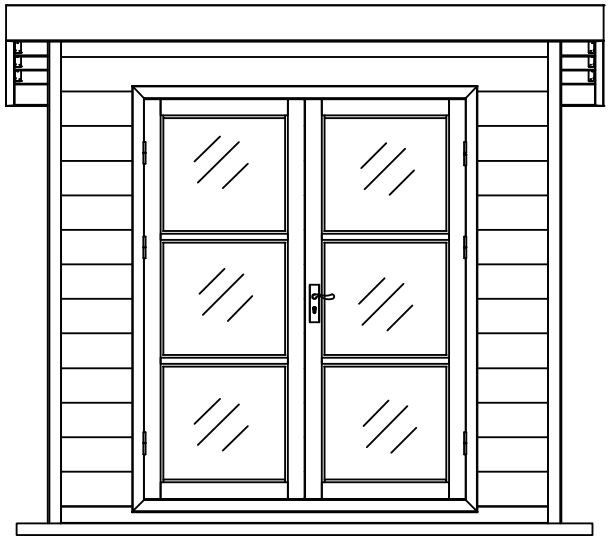

Vue de face

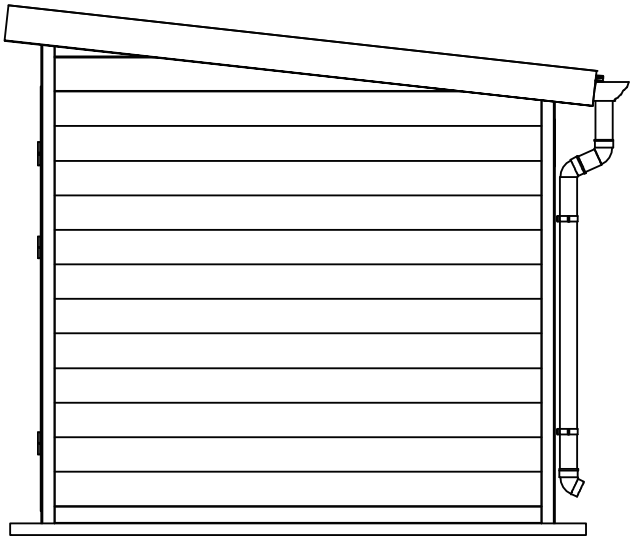

Vue de côté

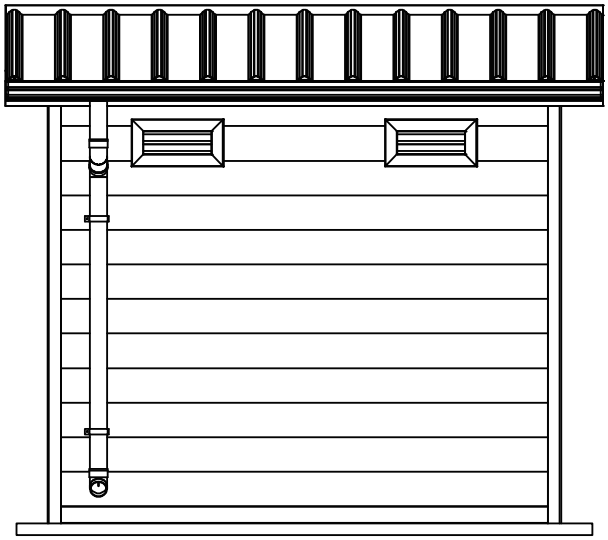

Vue arrière



Vue de côté

Outils :

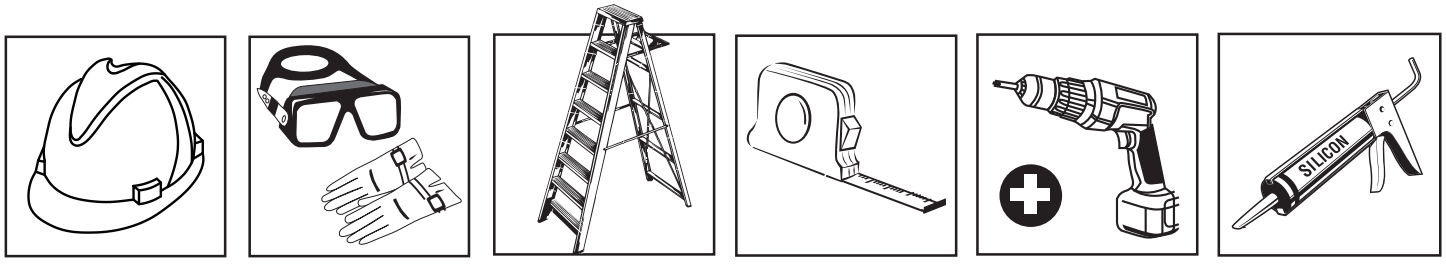

Inventaire des pièces

No.	STRUCTURE	DESCRIPTION	QTE
1	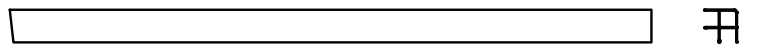	Colonne aluminium 58*58 L=2185mm	1
2	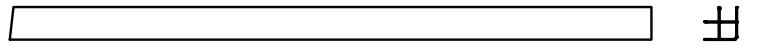	Colonne aluminium 58*58 L=2185mm	1
3	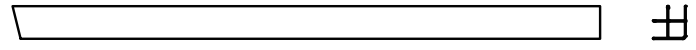	Colonne aluminium 58*58 L=1944mm	1
4	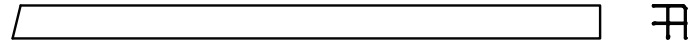	Colonne aluminium 58*58 L=1944mm	1
5		Cadre supérieur de porte	1
6	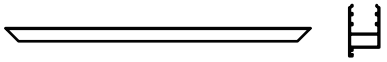	Cadre inférieur de porte	1
7	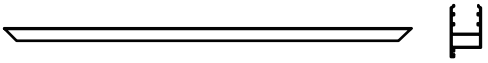	Cadre de porte gauche	1
8	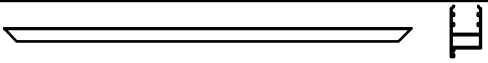	Cadre de porte droit	1
9		Système de verrouillage de porte	4
10		Système d’assemblage de porte	8
11	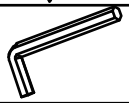	Clé hexagonale	1
12	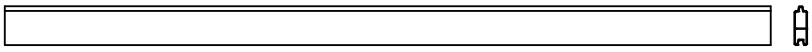	Panneau mural aluminium B 85*29 L=2165mm	4
13	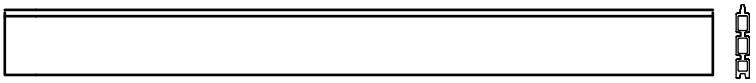	Panneau mural 160*28 L=2165mm	37
14	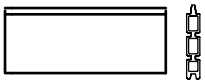	Panneau mural 160*28 L=362mm	26
15	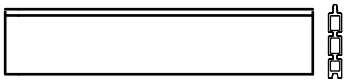	Panneau mural 160*28 L=760mm	1
16	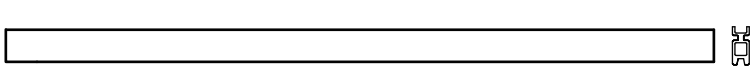	Panneau mural 65*28 L=2165mm	1
17	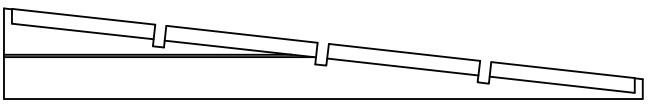	Fronton	2
18	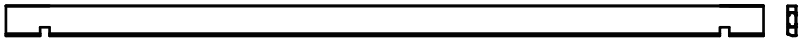	Poutre aluminium 98*37 L=2521mm	3
19	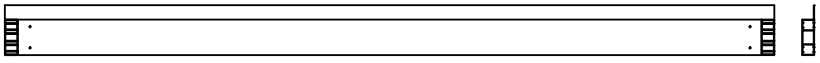	Cornière courte aluminium 155*37 L=2570mm	2

Inventaire des pièces

No.	STRUCTURE	DESCRIPTION	QTE
20	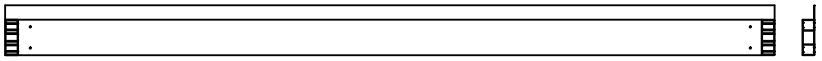	Cornière courte aluminium 155*37 L=2595mm	1
21	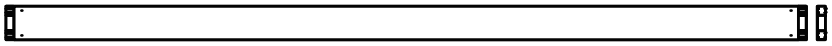	Cornière courte aluminium 110*37 L=2595mm	1
22		Cornière d'angle en fer 28*28 L=86mm	12
23	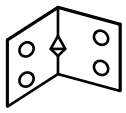	Angle en fer 30*30 L=35mm	12
24		Connecteur aluminium	8
25		Vis auto-taraudeuses 4*15mm	230
26		Vis auto-taraudeuses 4*25mm	200
27	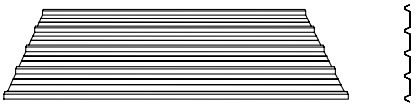	Tuiles en PVC	3
28	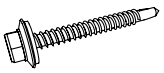	Vis 5x75	65
29		Protection anti-pluie pour vis de toit	65
30	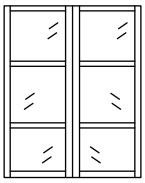	Porte	1
31		Poignée de porte	1
32	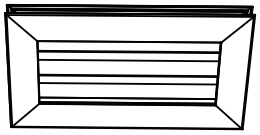	Grille de ventilation	2
33	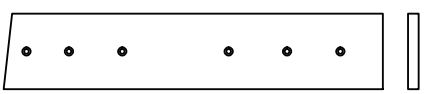	Lattes en composite 71*10 L=356mm	2
34	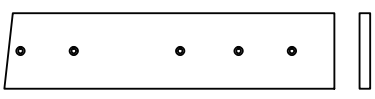	Lattes en composite 71*10 L=310mm	2

Inventaire des pièces

No.	STRUCTURE	DESCRIPTION	QTE
35	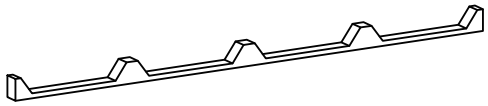	Bouchon en mousse L=835mm	10
36		Tranchée de drainage 175*90 L=2590mm	1
37	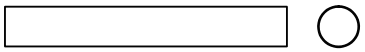	Tuyau d'évacuation des eaux pluviales Ø75mm L=200mm	1
38	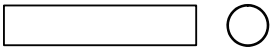	Tuyau d'évacuation des eaux pluviales Ø75mm L=110mm	1
39	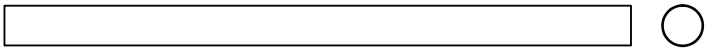	Tuyau d'évacuation des eaux pluviales Ø75mm L=1300mm	1
40	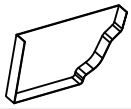	fond de gouttière	2
41	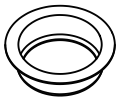	Drain	1
42		Pièce de suspension	3
43	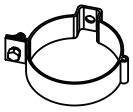	Pince de serrage	2
44		Dispositif de drainage	3
45	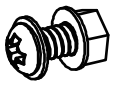	Jeu de vis 4*12mm	10
46		Vis auto-taraudeuses 4*12mm	15
47		Vis auto-taraudeuses 5*20mm	5

Etape 1

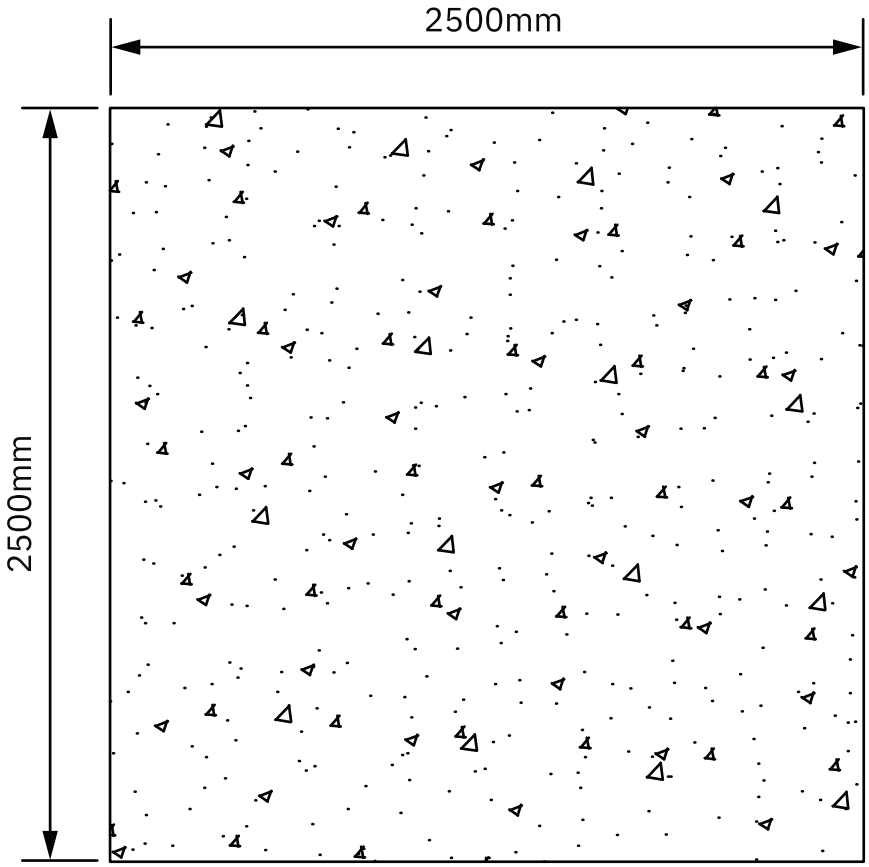

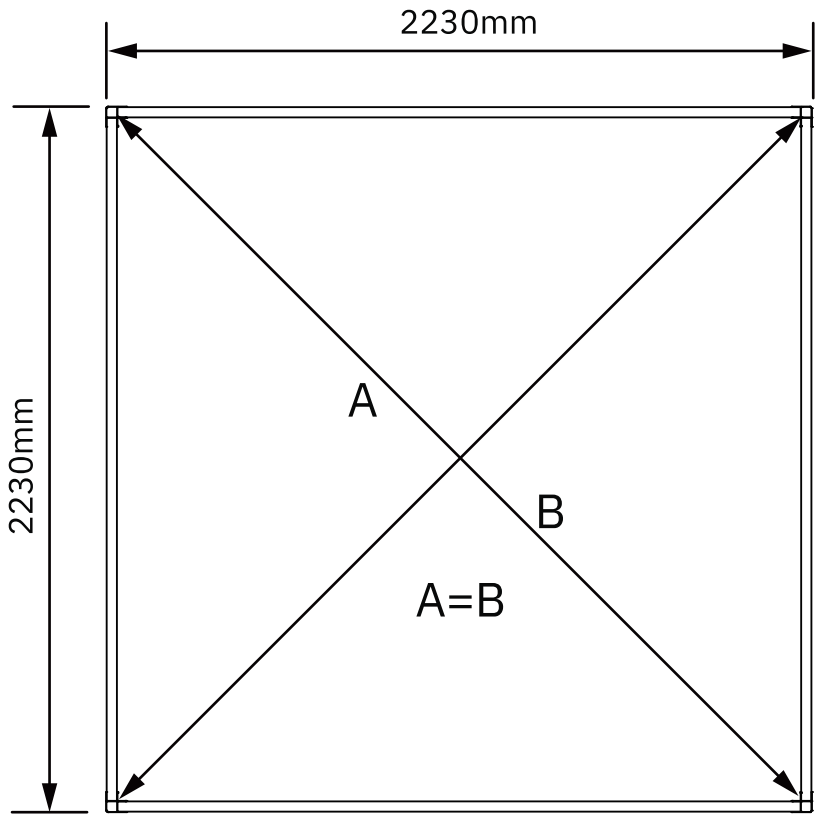

1. Les abris de jardin doivent être installés sur une fondation stable et plane, comme une dalle de béton. La surface doit être plane et conforme aux dimensions indiquées ci-dessus. L'intérieur de l'abri doit être d'équerre, avec des diagonales de longueur égale.

Etape 2

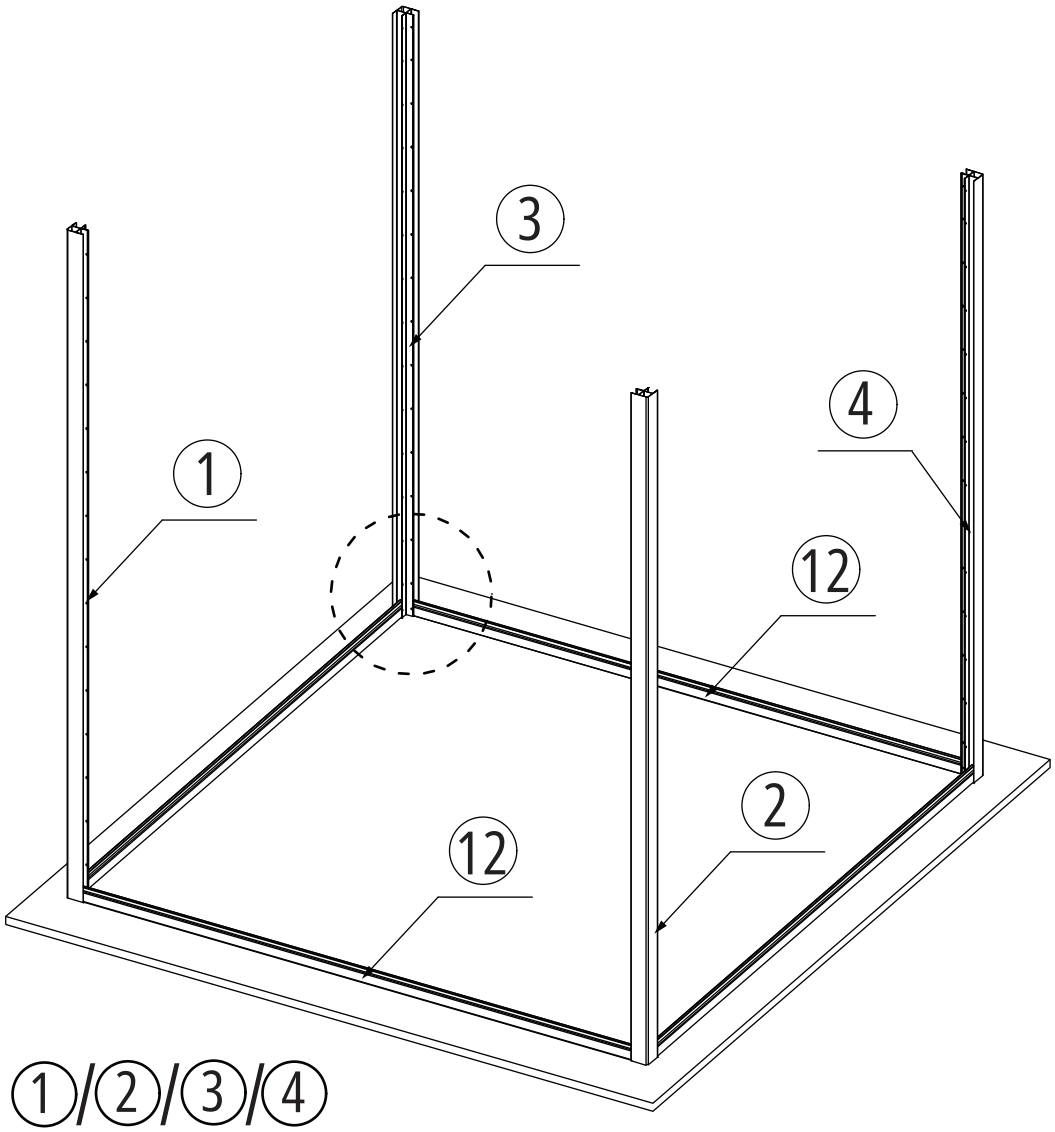

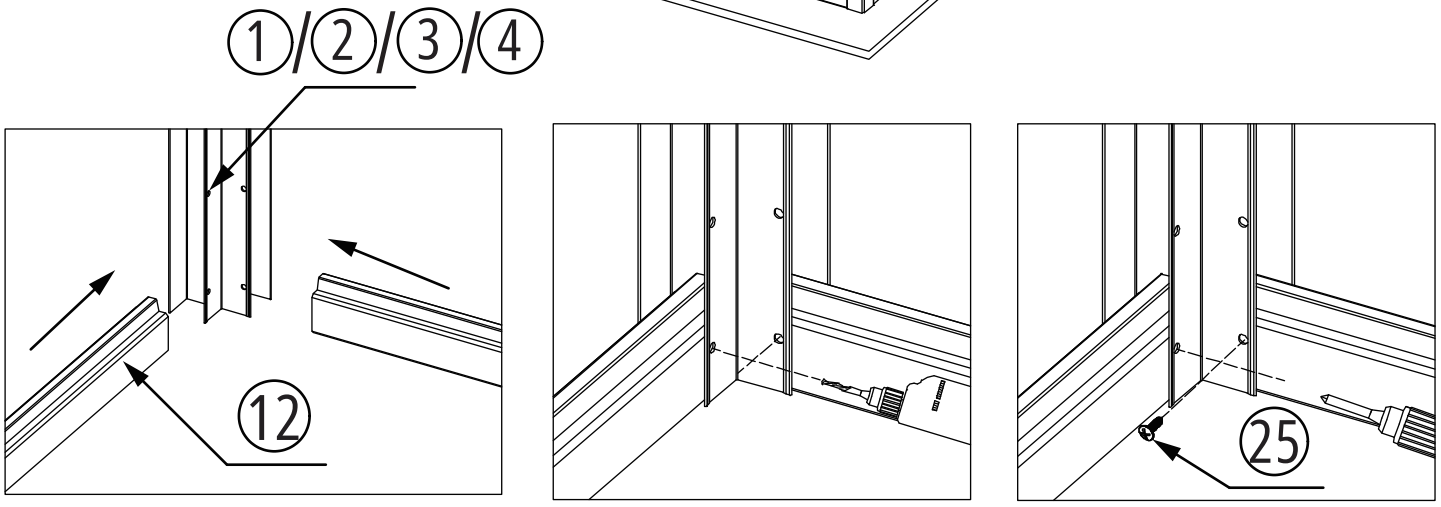

2. Insérez les panneaux inférieurs en aluminium dans le cadre en aluminium. En fonction de la position des trous dans le cadre en aluminium, utilisez un foret de 3 mm pour prépercer les trous dans les panneaux inférieurs en aluminium, puis vissez lentement les vis ST4*15 dans la direction verticale. Faites attention aux numéros de composants correspondants (comme indiqué sur le schéma ci-dessus).

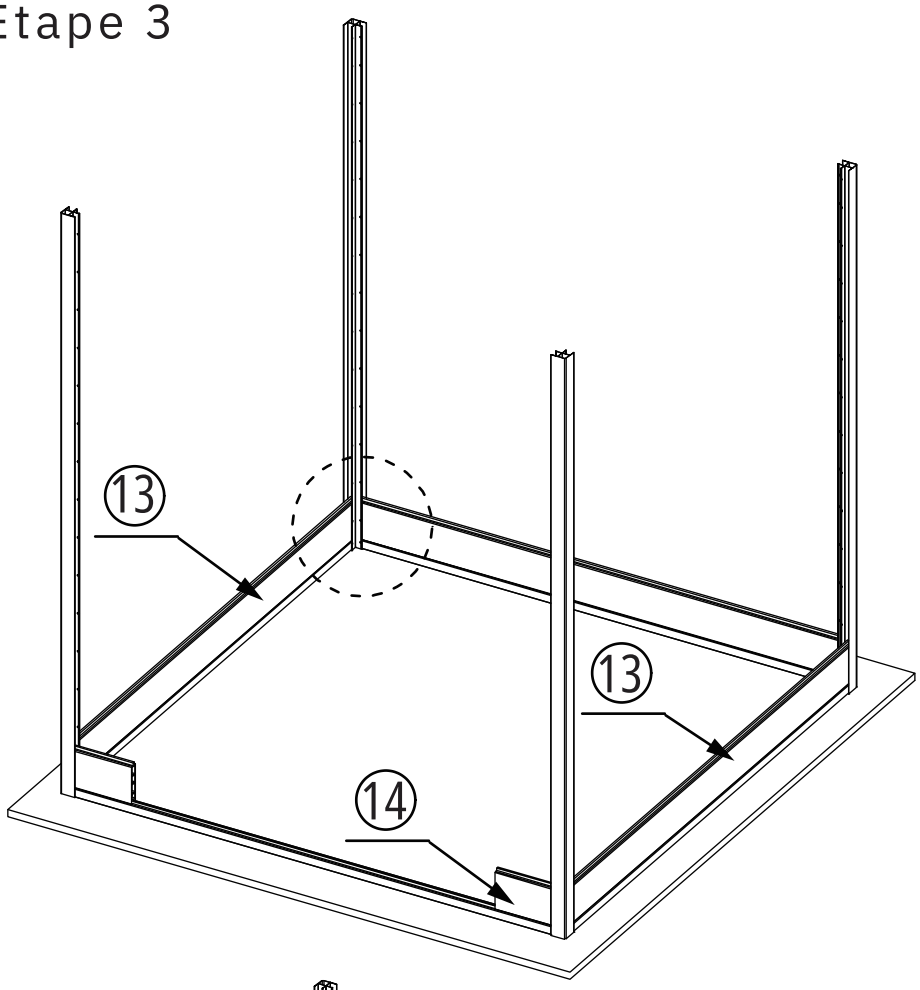

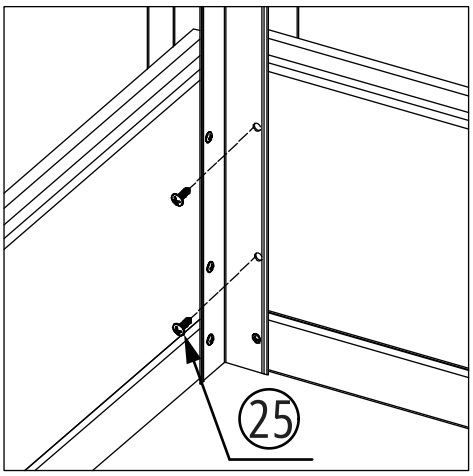

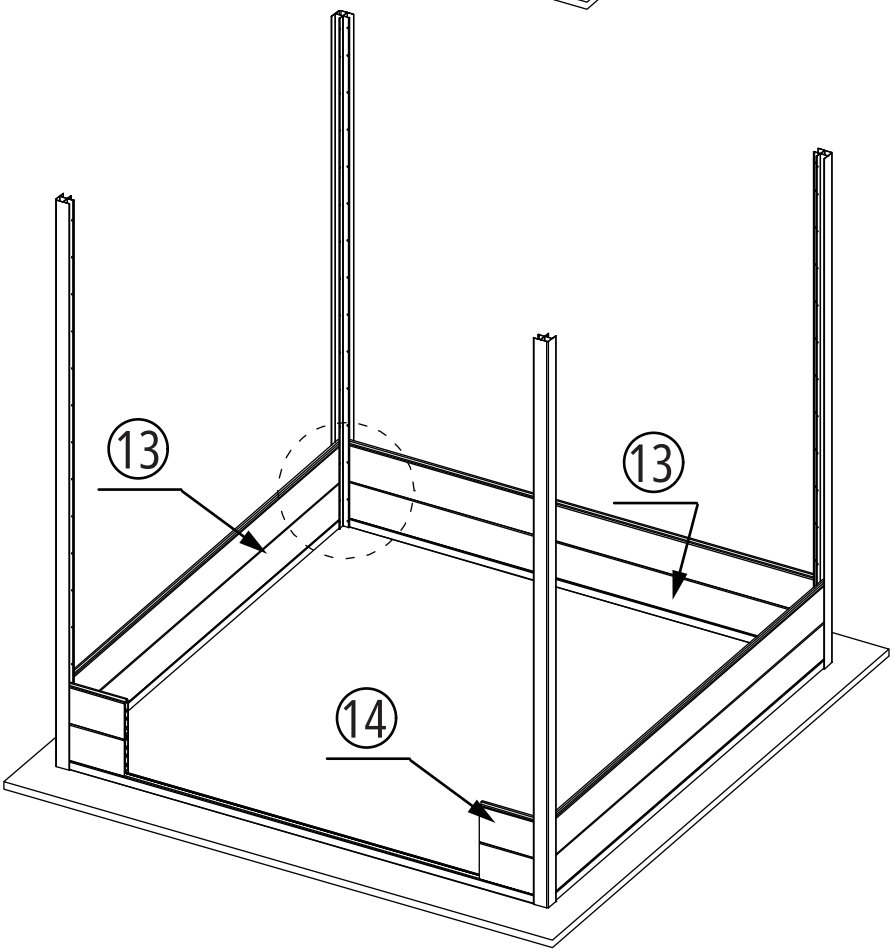

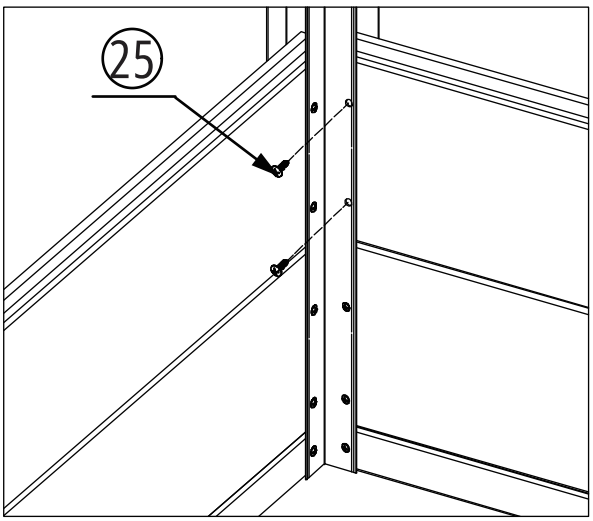

3. Insérez les panneaux muraux en composite dans le cadre en aluminium en prêtant attention aux numéros de pièces. Utilisez des vis ST4*15 et vissez-les lentement dans la direction verticale. Chaque panneau mural nécessite deux vis (comme indiqué sur le schéma ci-dessus).

Etape 4

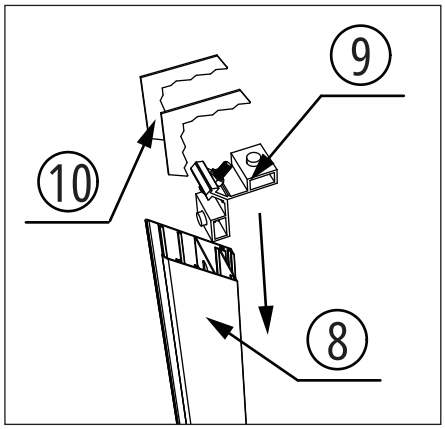

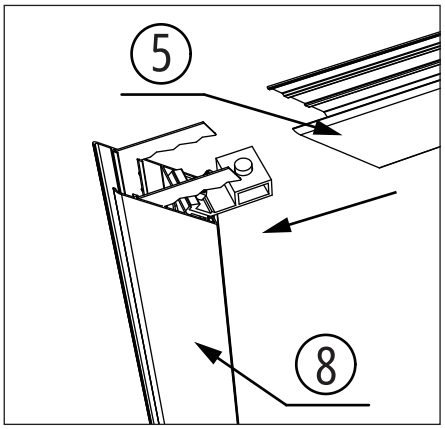

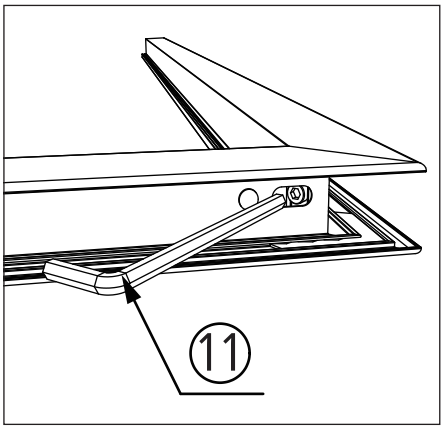

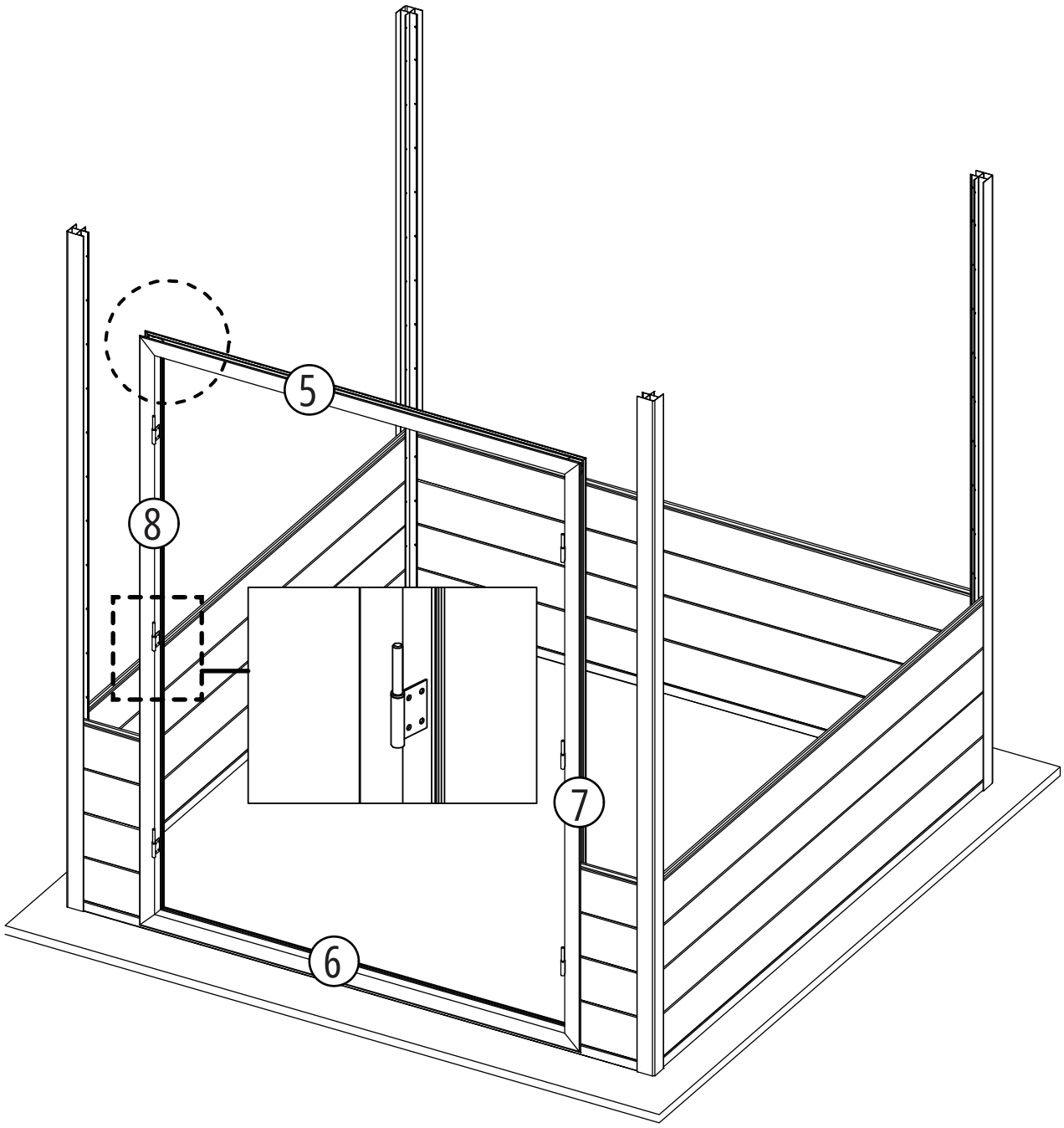

4. Insérez le système de verrouillage de porte dans la rainure interne du cadre de porte, puis assemblez le cadre de porte en suivant les numéros indiqués sur le schéma ci-dessus. Ensuite, insérez le cadre de porte dans le panneau mural en veillant à ce que le cadre de porte soit orienté vers l'extérieur (comme indiqué sur le schéma ci-dessus).

Etape 5

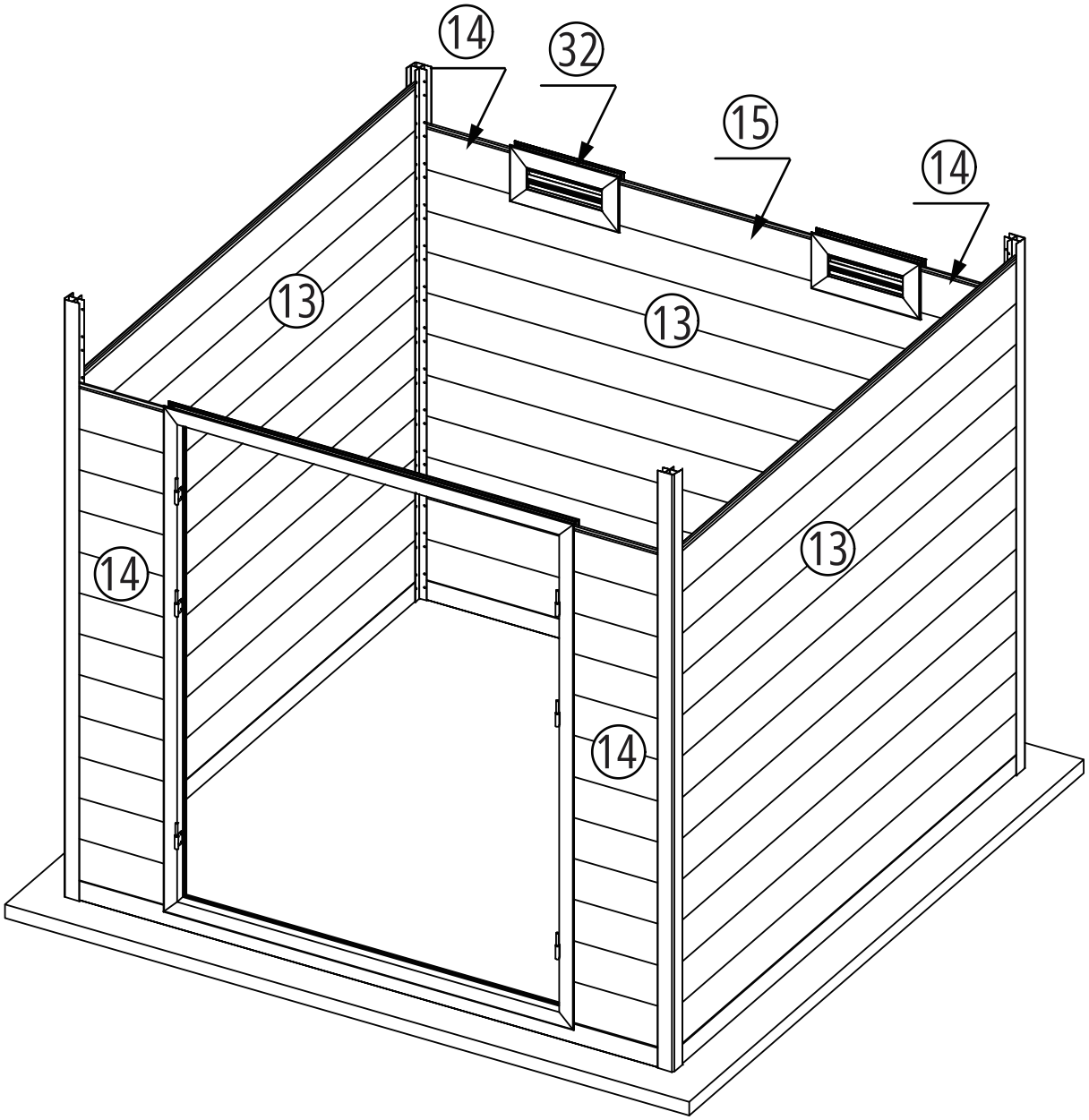

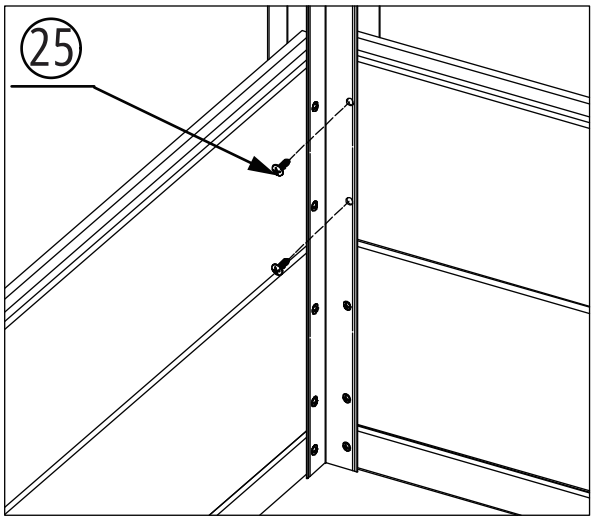

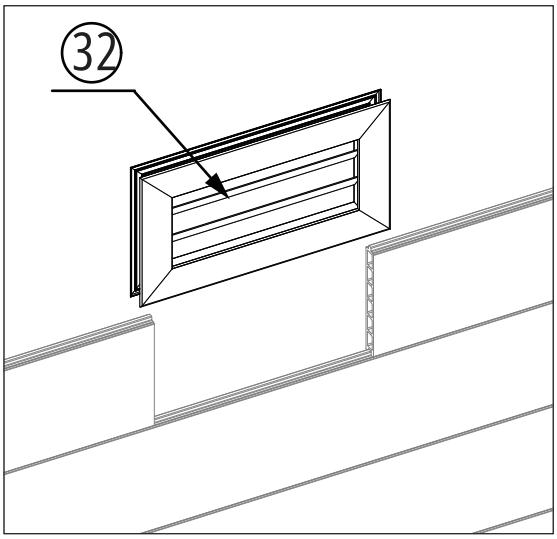

5. Continuez à insérer les panneaux muraux et fixez-les avec des vis. Installez les grilles de ventilation une fois les panneaux muraux montés, à une hauteur appropriée (comme indiqué sur le schéma ci-dessus).

Etape 6

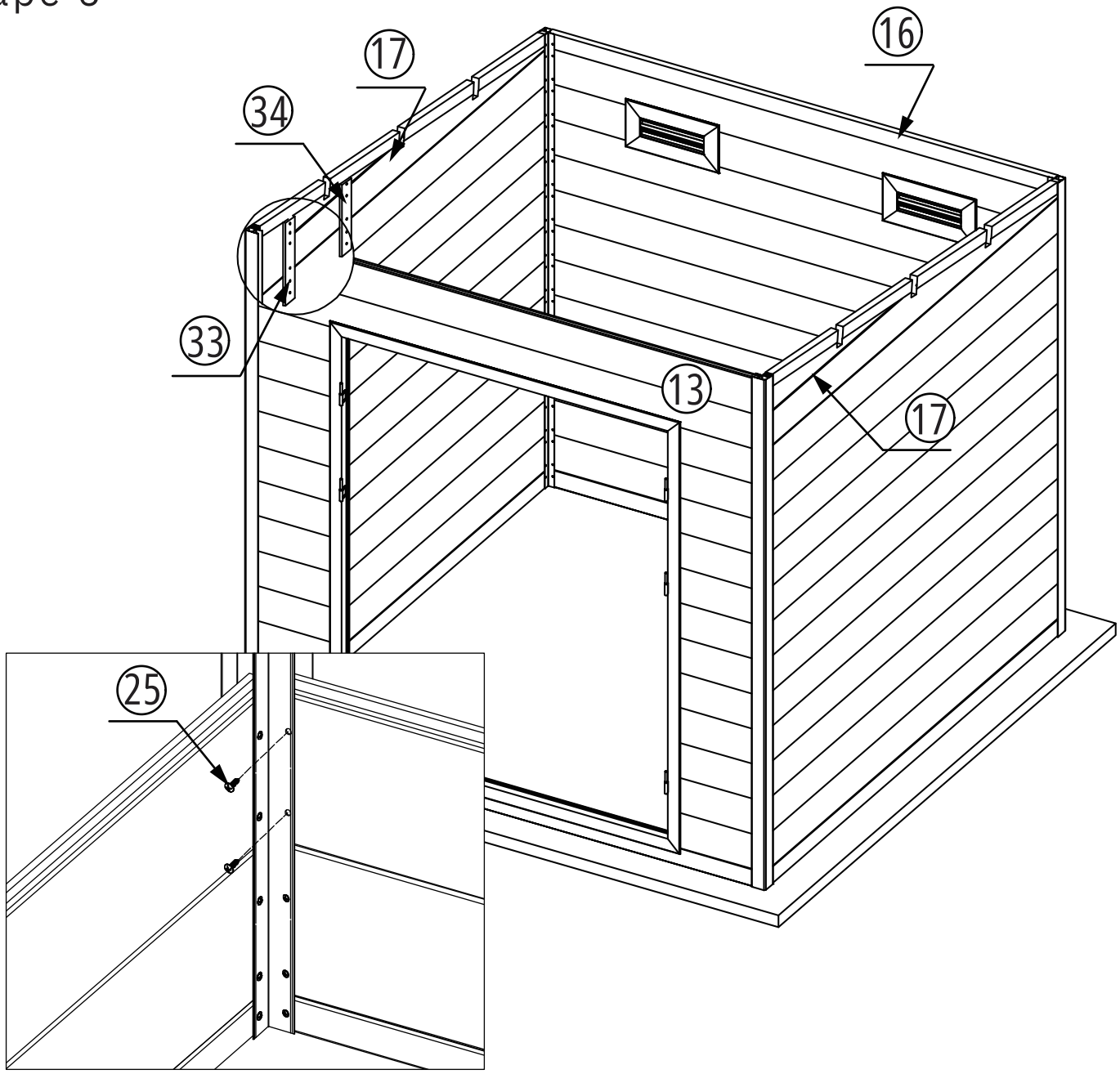

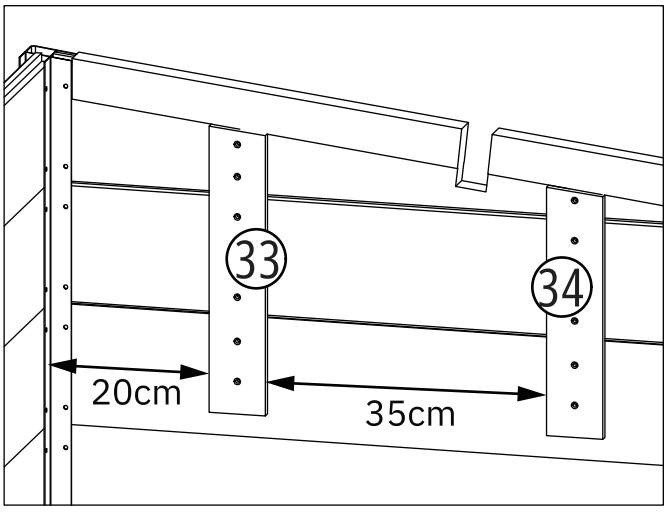

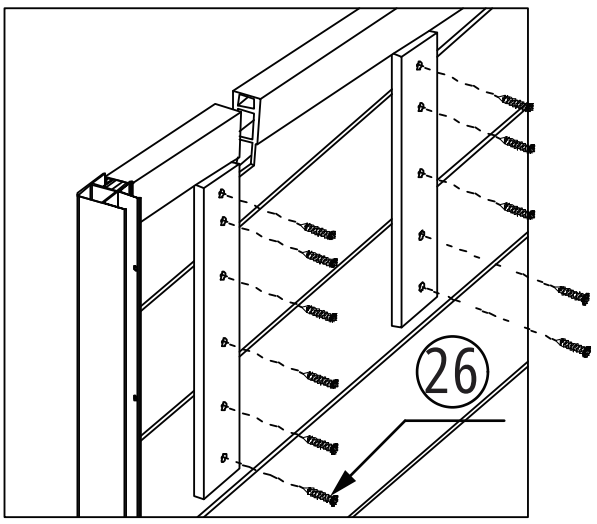

6. Installez les panneaux muraux avant et arrière en fonction de la hauteur du cadre en aluminium, puis installez les panneaux muraux triangulaires composites de chaque côté. Selon les dimensions indiquées sur le schéma ci-dessus, utilisez des lattes en composite pour connecter les panneaux muraux en composites aux panneaux muraux triangulaires composites, puis fixez-les avec des vis (comme indiqué sur le schéma ci-dessus).

Etape 7

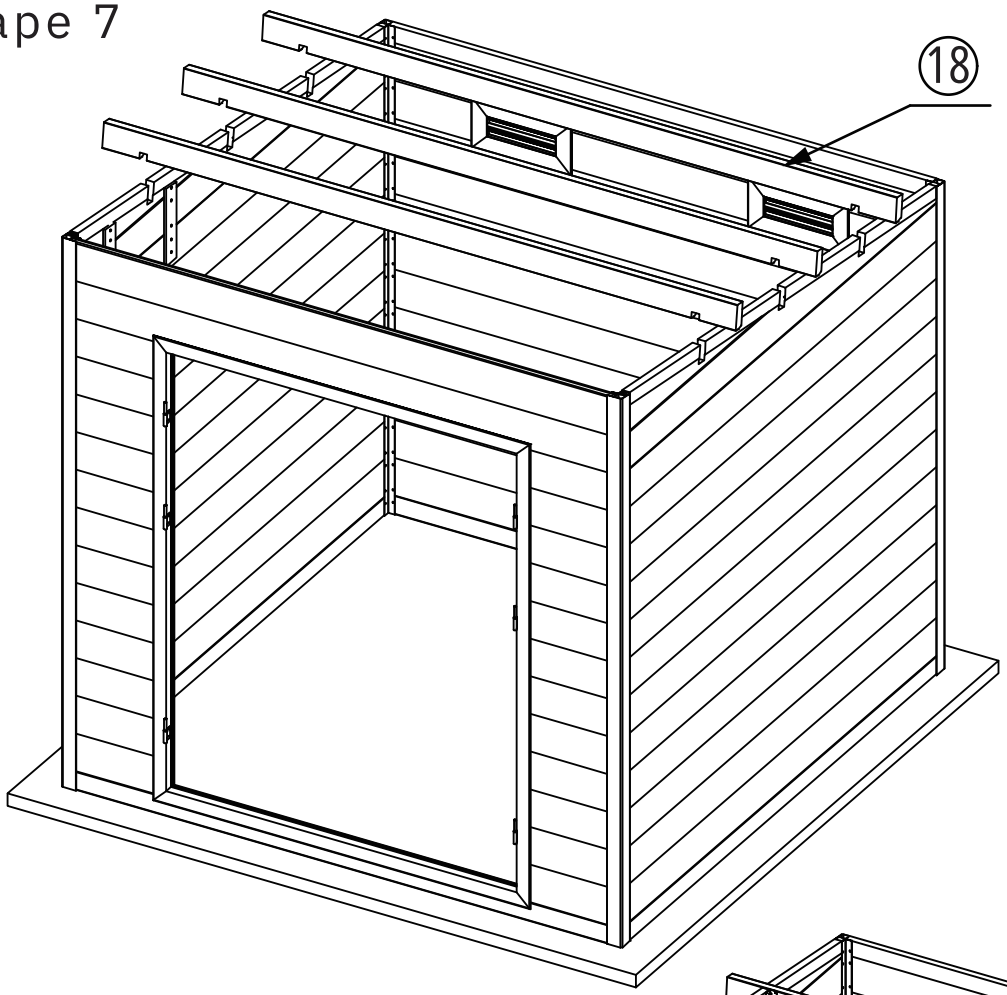

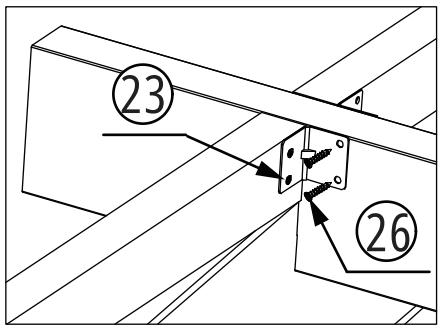

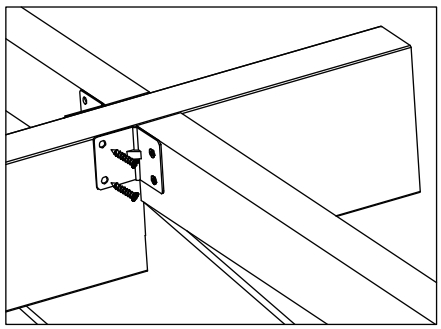

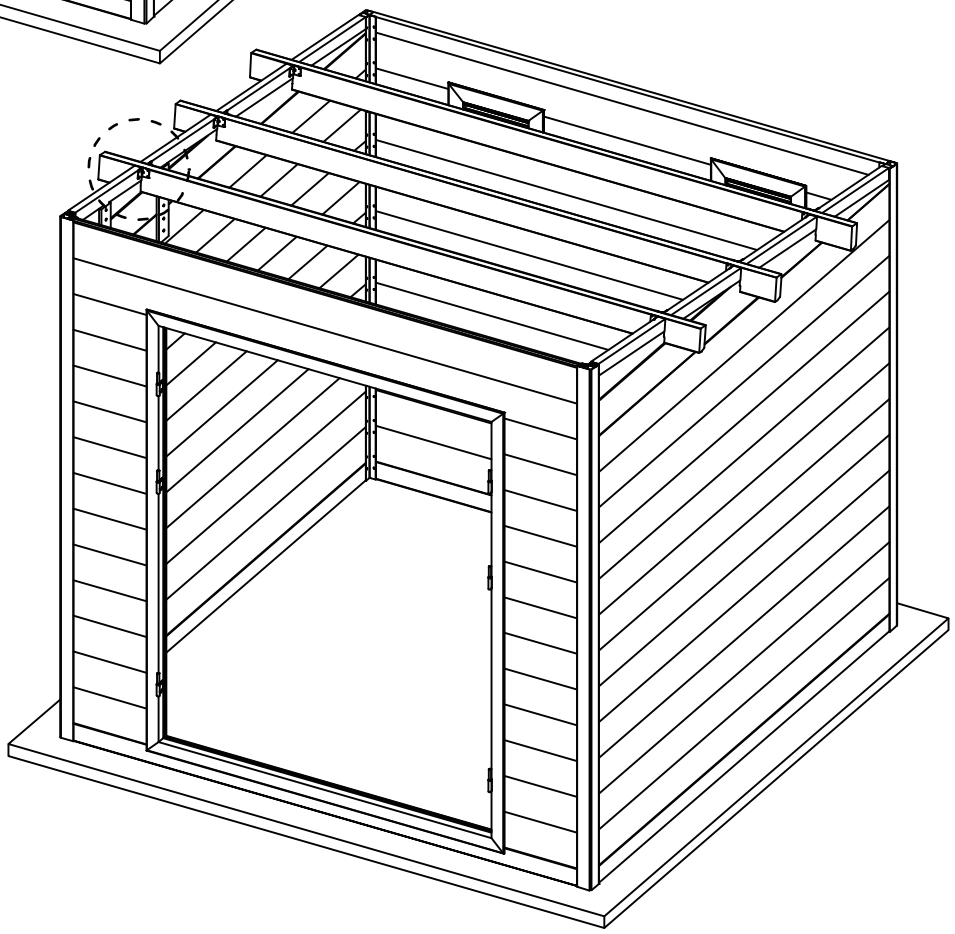

7. Insérez la traverse en aluminium et la faîtière dans la rainure du panneau mural triangulaire composite. Utilisez une équerre en fer en forme de L pour assembler la traverse en aluminium, la faîtière et le panneau mural triangulaire. Utilisez un foret de 3 mm pour prépercer le trou, puis fixez avec des vis ST4*25mm (comme indiqué sur le schéma ci-dessus).

Etape 8

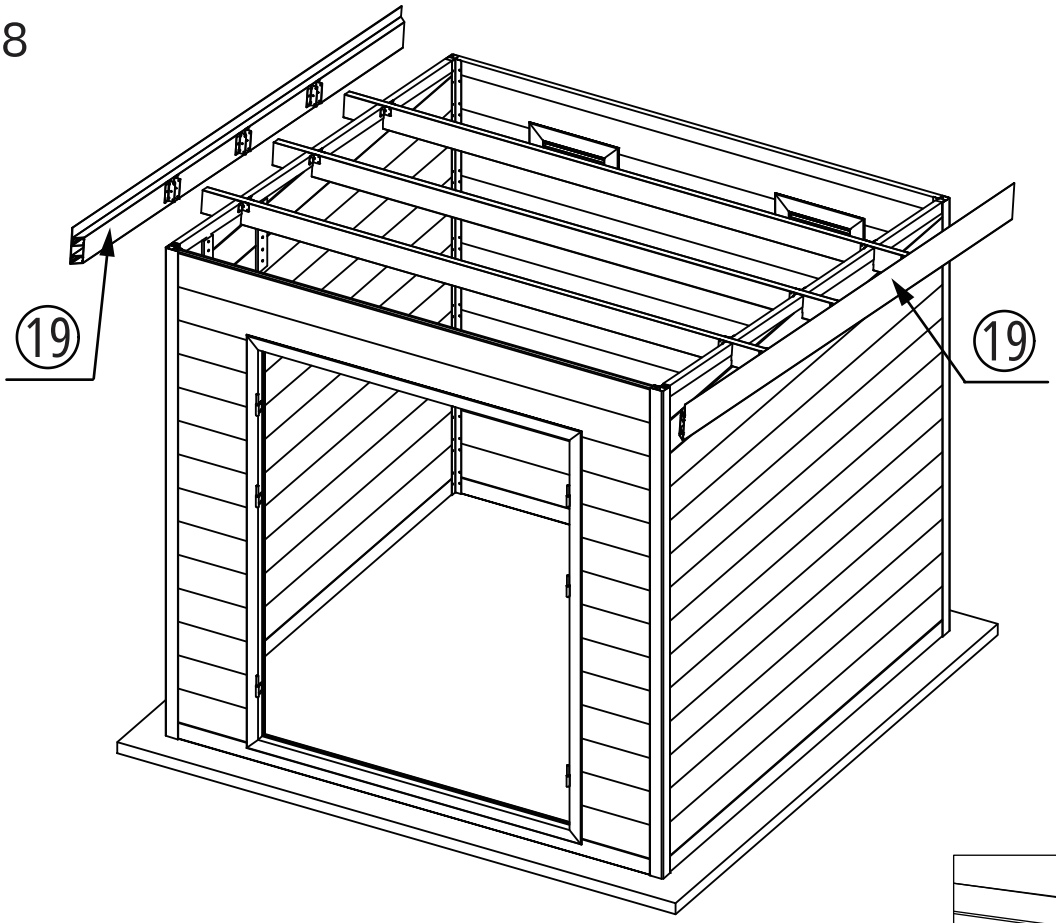

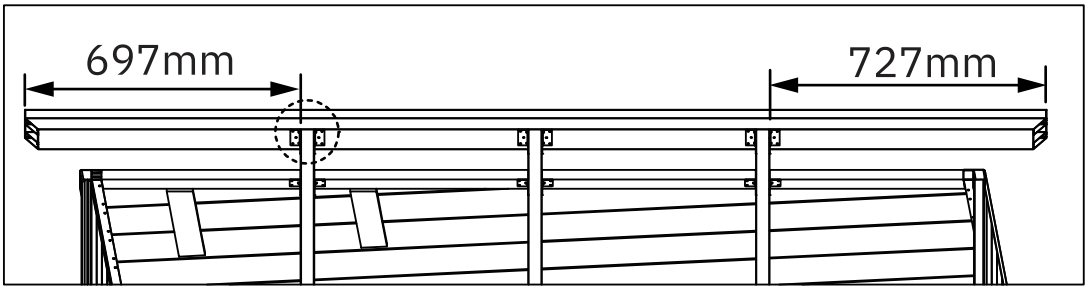

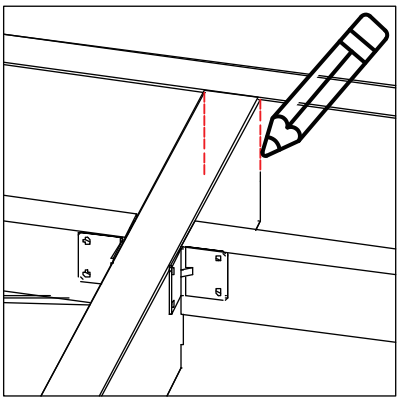

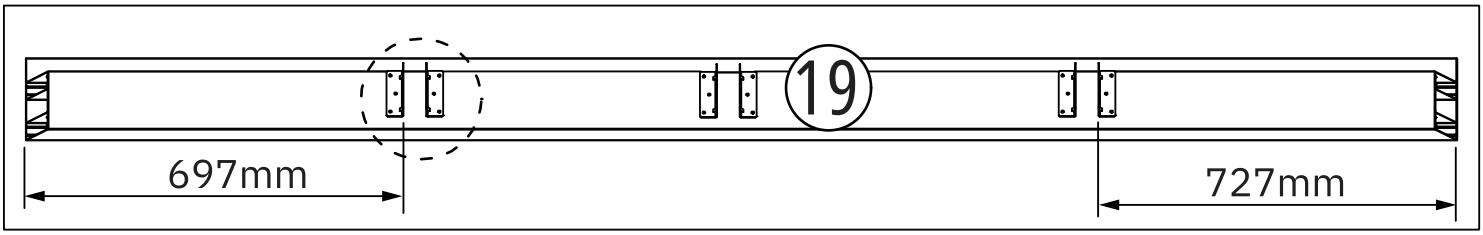

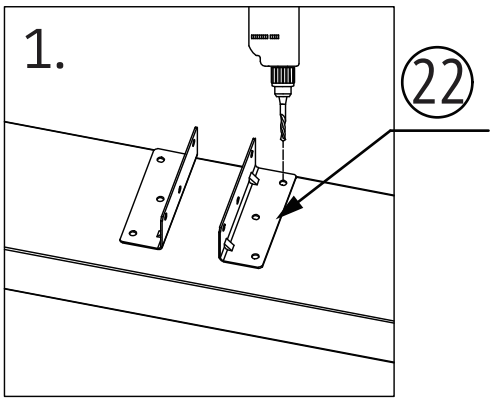

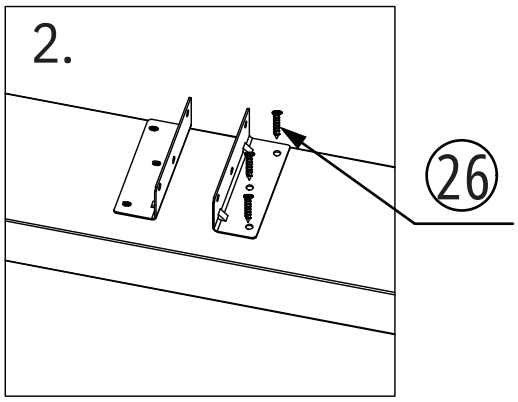

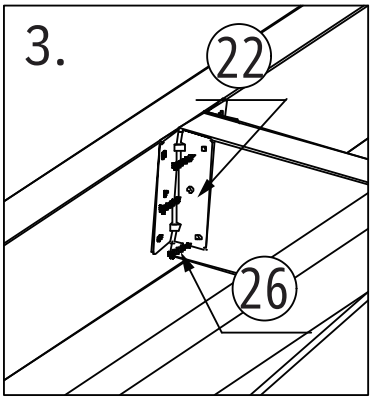

8. La cornière en aluminium doit être installée des deux côtés. La dimension avant de la cornière est de 697 mm, et la dimension arrière est de 727 mm. La position de la ligne doit être tracée. Utilisez une longue équerre en fer en forme de L pour la connecter à la cornière en aluminium en fonction de la position de la ligne. Ensuite, connectez-la et fixez-la avec la traverse en aluminium. Utilisez un foret de 3 mm pour prépercer le trou, puis fixez-le avec des vis ST4* 25mm (comme indiqué sur le schéma ci-dessus).

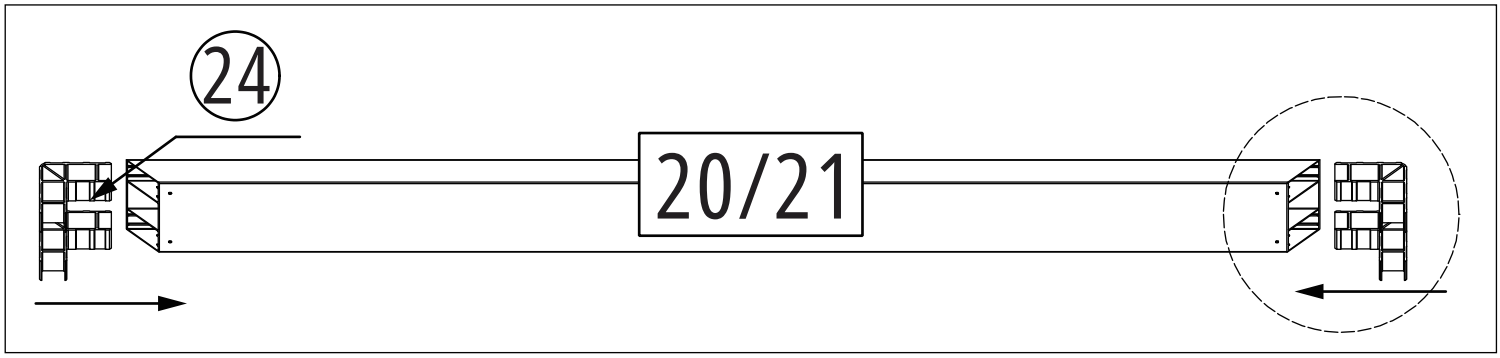

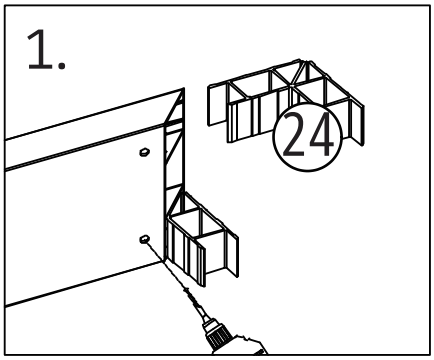

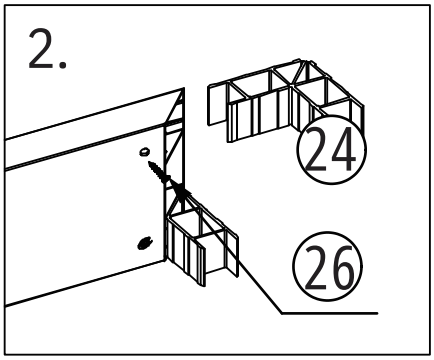

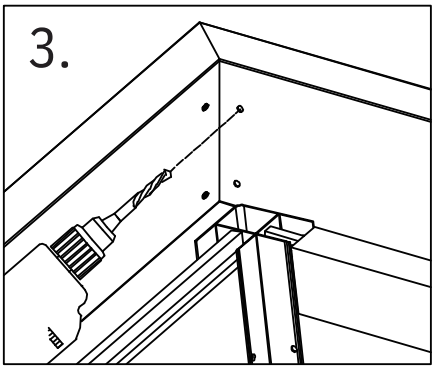

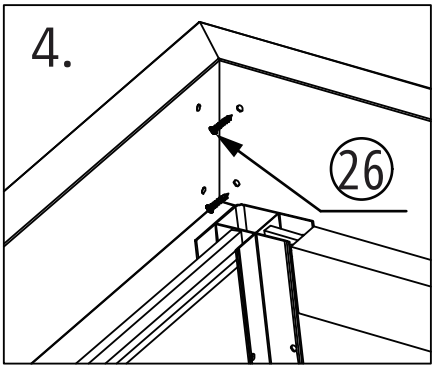

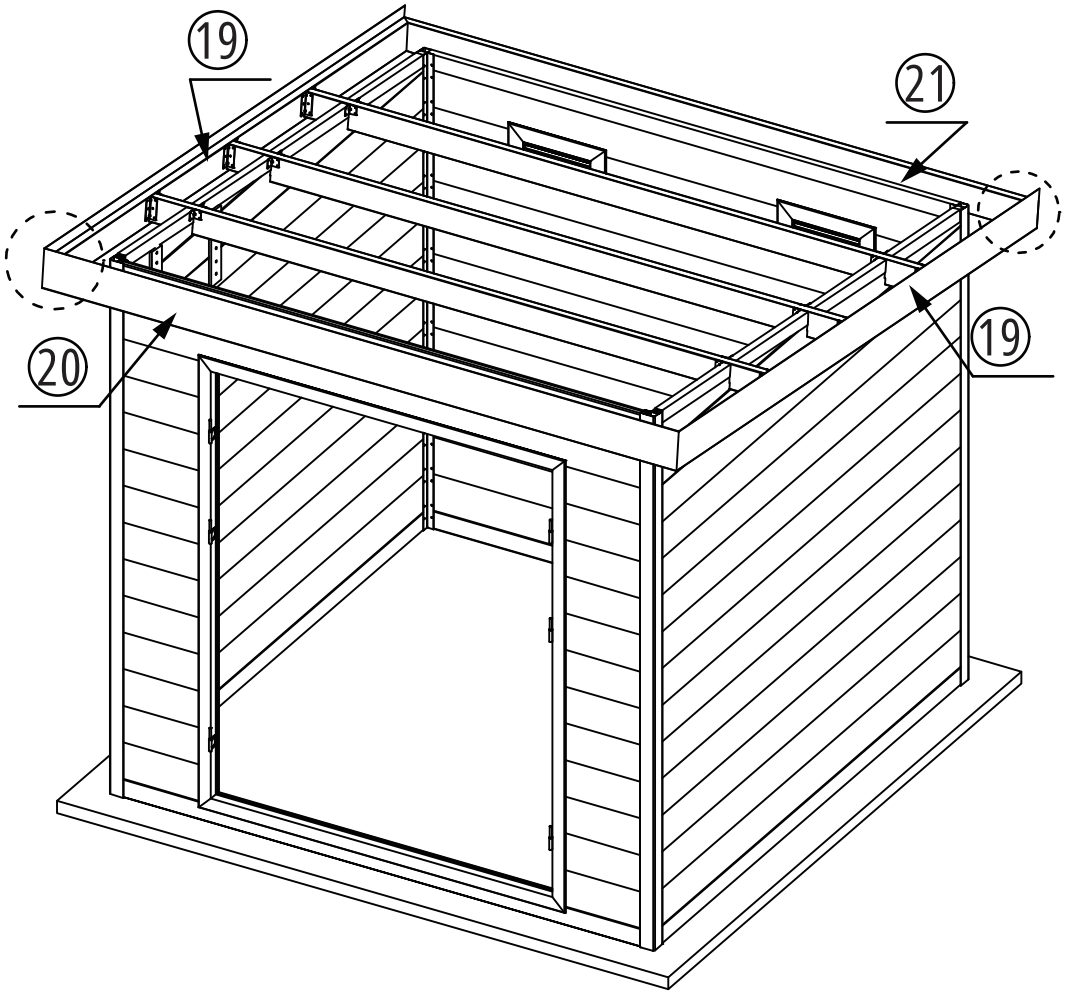

9. Installez la cornière en aluminium en faisant attention aux positions d'installation selon le numéro de composant correspondant. Insérez la pièce d'angle en aluminium dans la cornière en aluminium, utilisez un foret de 3 mm pour prépercer les trous sur la pièce d'angle en aluminium en fonction des trous de la cornière, puis fixez avec des vis ST4*25mm(comme indiqué sur le schéma ci-dessus).

Etape 10

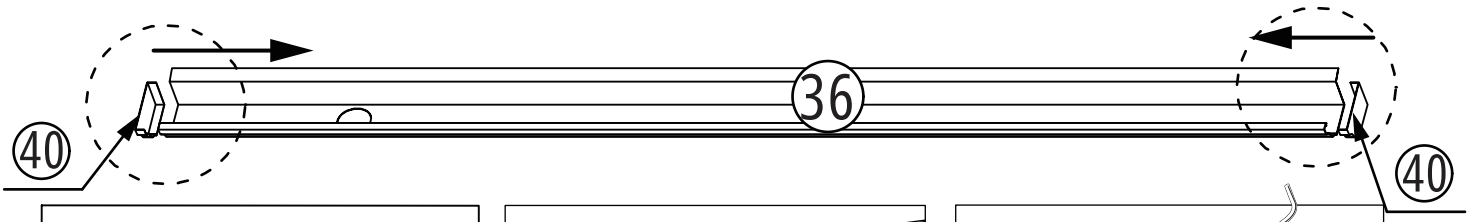

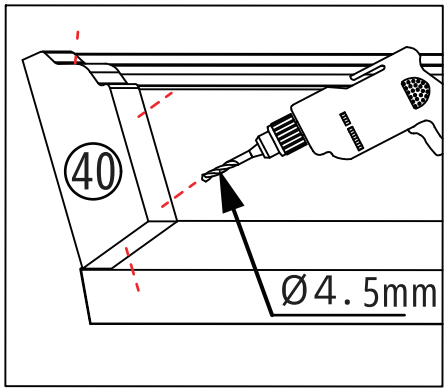

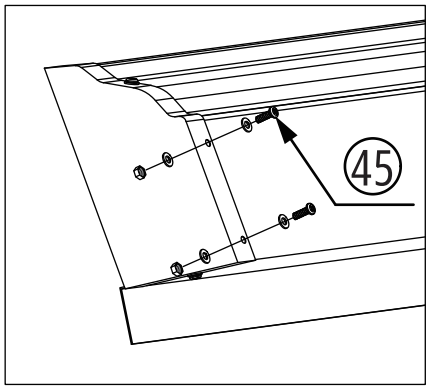

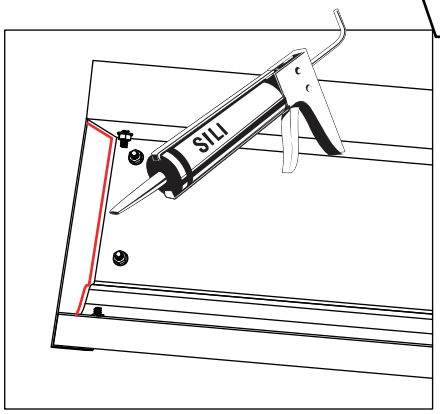

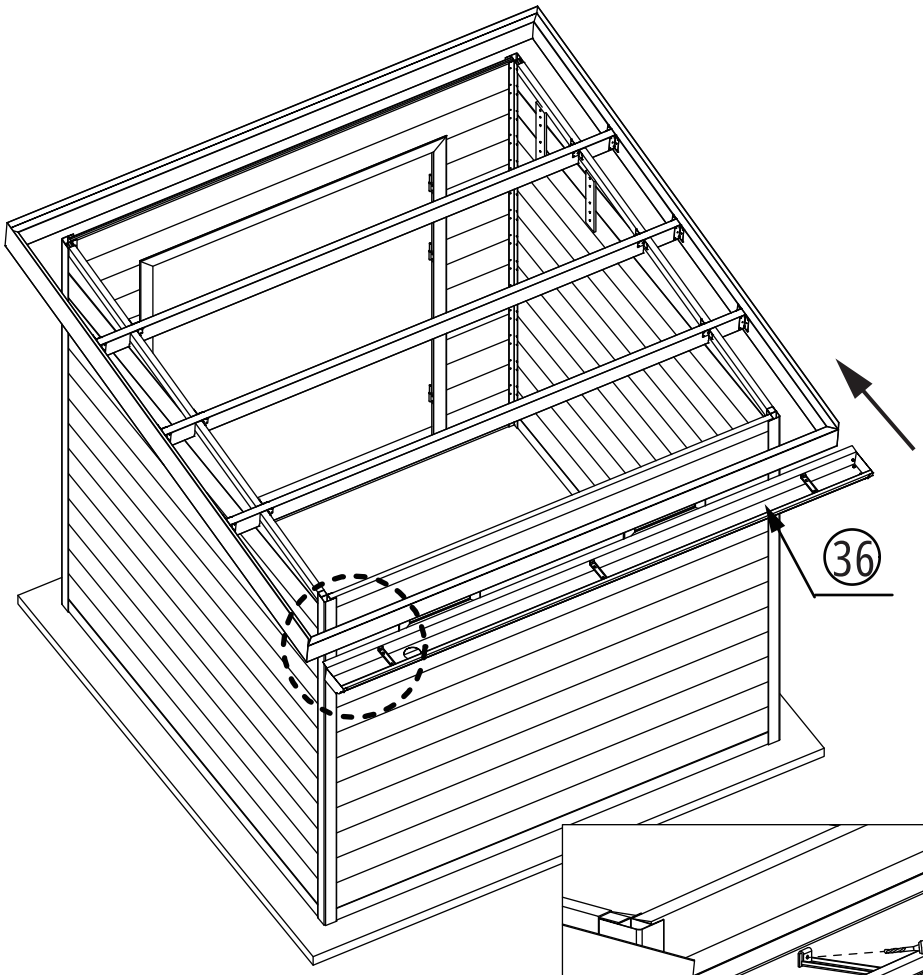

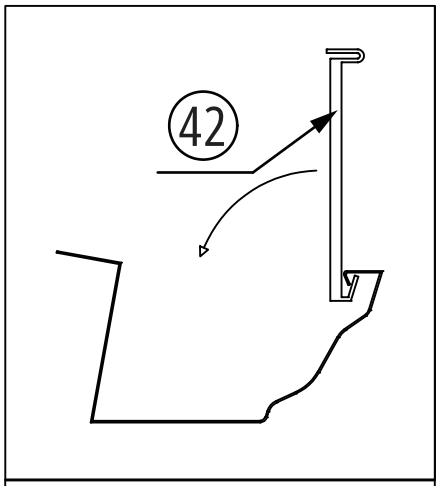

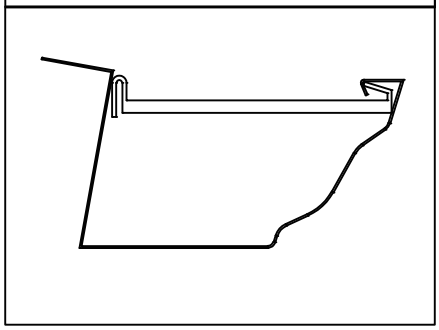

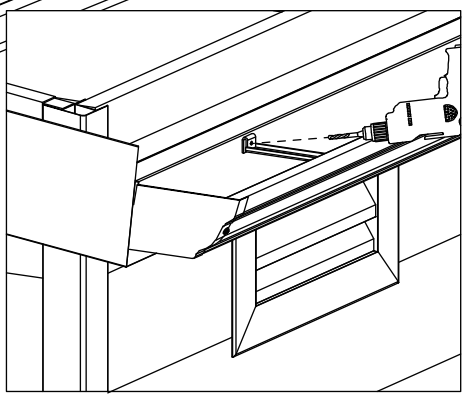

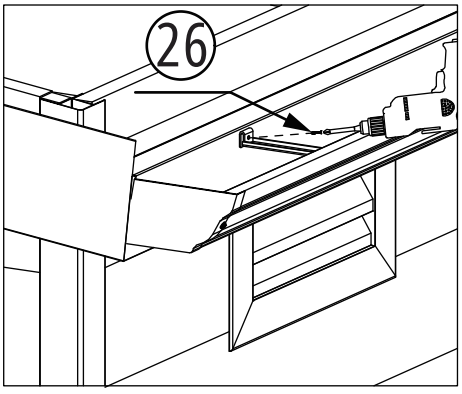

10. Couvrez les deux extrémités de la cornière avec les capuchons de cornière. Utilisez un foret de 4,5 mm pour percer à travers le capuchon de cornière et la cornière selon le schéma, puis fixez le capuchon avec des vis de machine M4x12 mm. Appliquez ensuite de l'adhésif aux deux extrémités. Ensuite, insérez la tranchée de drainage dans les avancées de toit du mur arrière et installez les pièces de suspension. Utilisez un foret de 3 mm pour prépercer les trous dans la cornière à travers les trous des pièces de suspension et fixez-les avec des vis (comme indiqué sur le schéma ci-dessus).

Etape 11

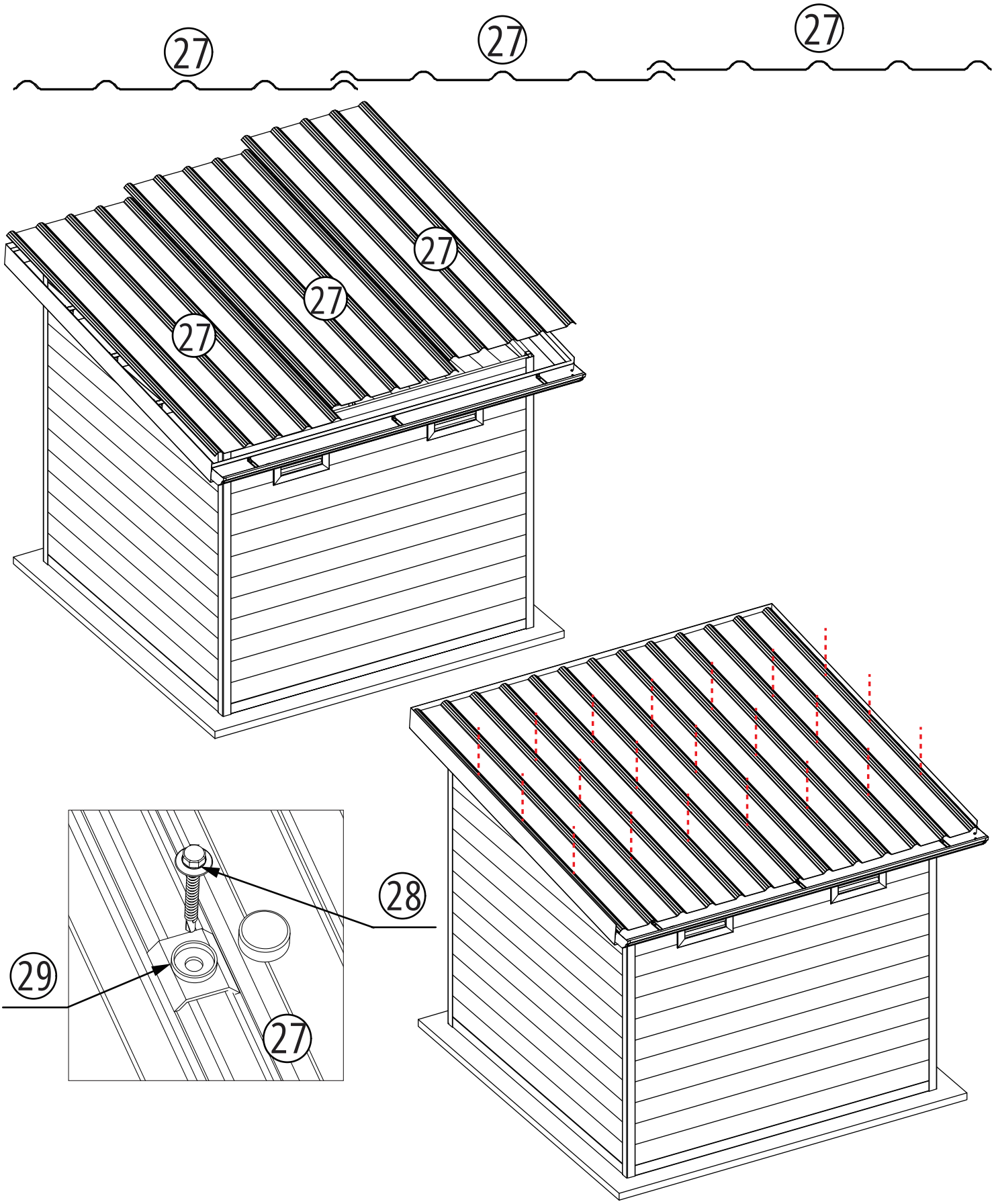

11. Installez le panneau de toit en résine PVC sur le dessus de l'abri. Placez une couche de panneau de toit en résine PVC sur le toit, comme indiqué sur le schéma ci-dessus. Utilisez des capuchons en plastique (ST5*75 mm) pour fixer le panneau de toit en résine PVC à la faîtière en aluminium et à la traverse en aluminium (comme indiqué sur le schéma ci-dessus).

Etape 12

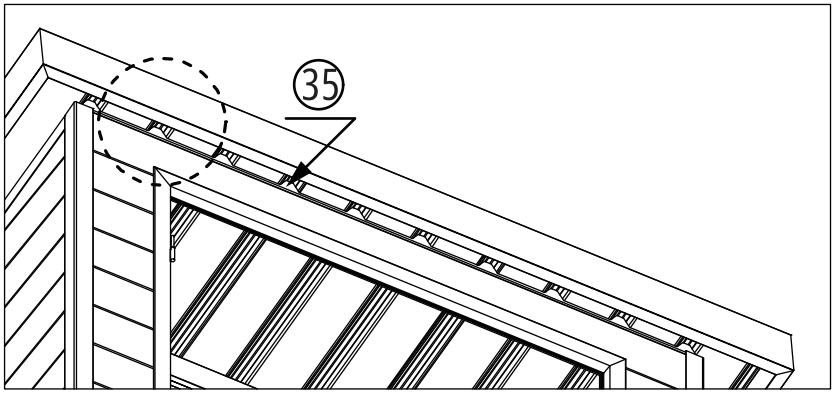

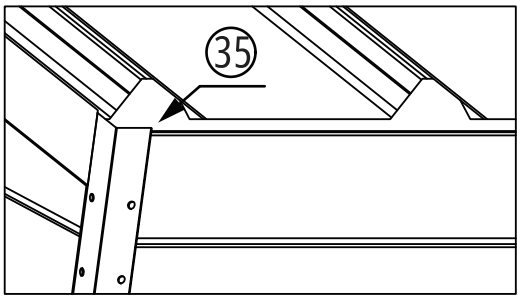

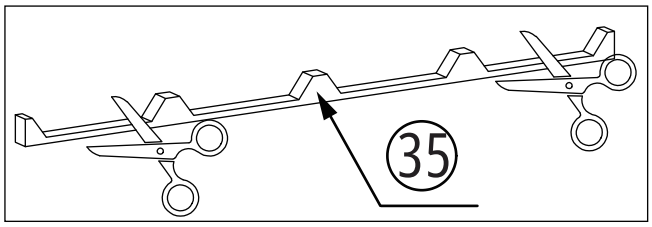

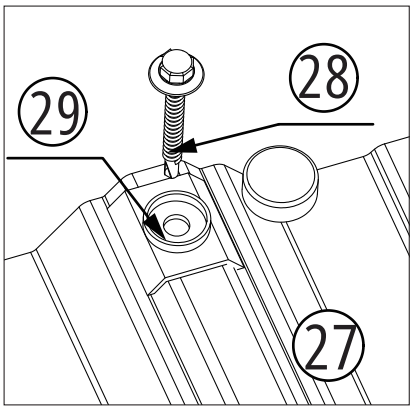

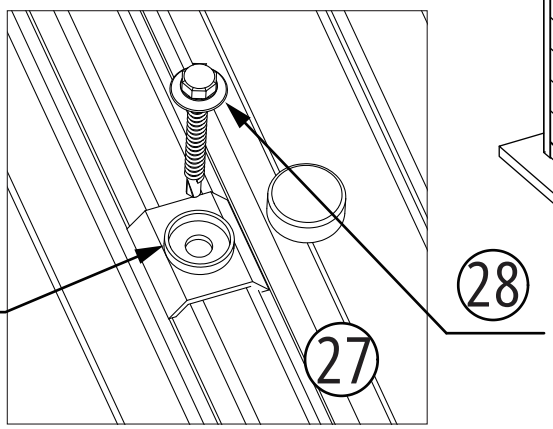

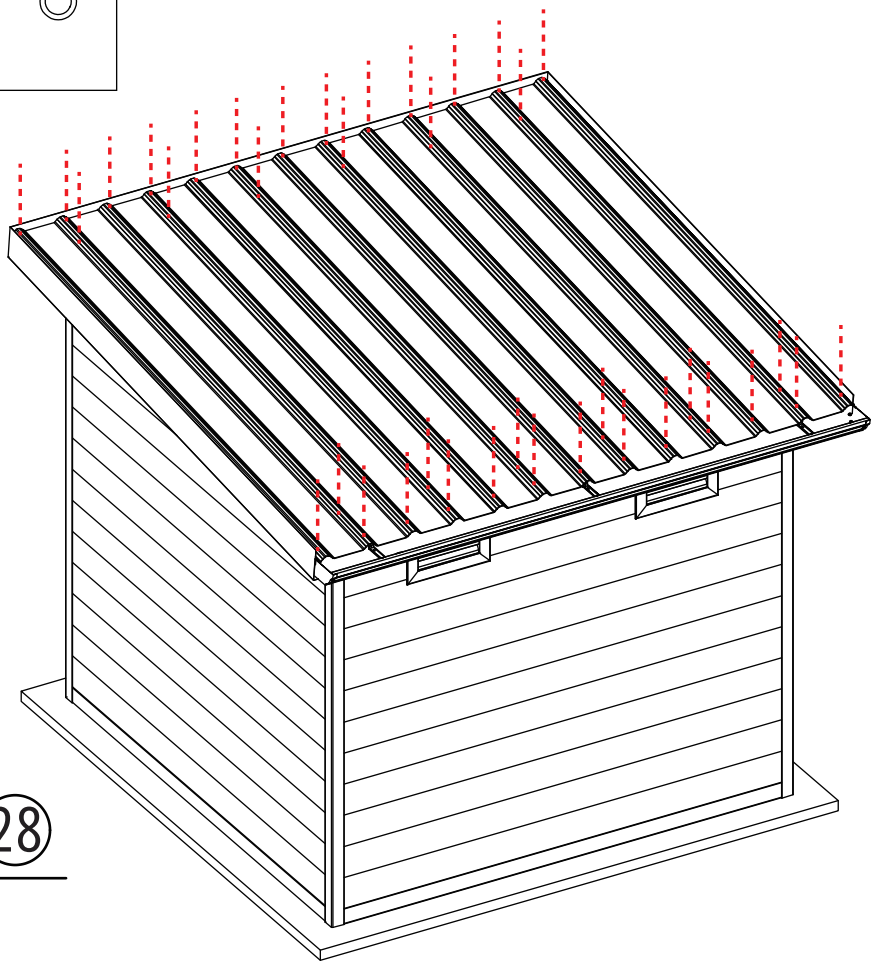

12. Utilisez un bouchon en mousse pour bloquer la partie creuse entre le haut des murs avant et arrière et le panneau en résine PVC, et découpez l'excédent de chaque côté avec des ciseaux. Ensuite, fixez le panneau en résine PVC aux panneaux muraux avant et arrière en composite ainsi qu'aux cornières avant et arrière en aluminium à l'aide de vis ST5*75 mm avec le capuchon en plastique. La cornière doit être solidement fixée avec des vis à chaque position (comme indiqué sur le schéma ci-dessus).

Etape 13

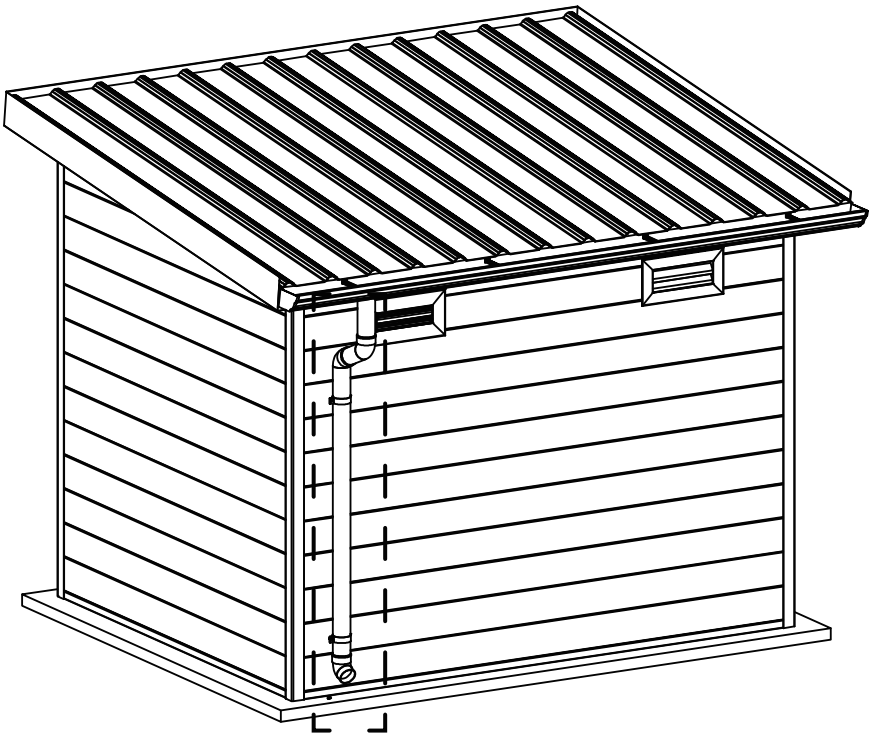

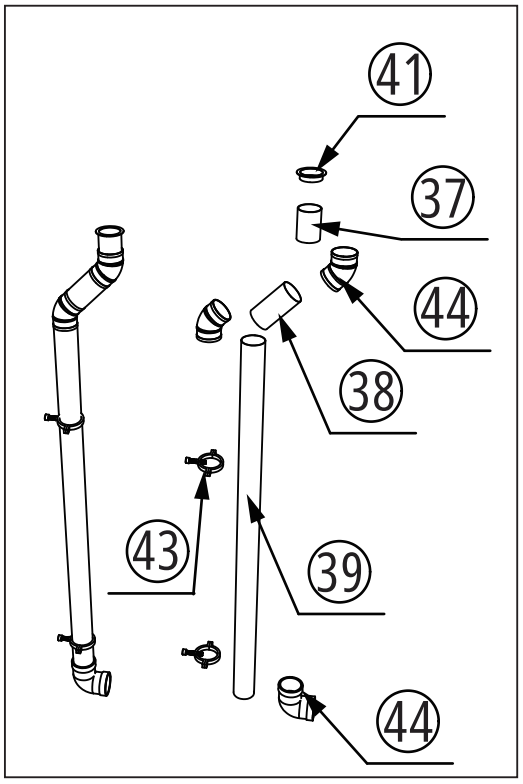

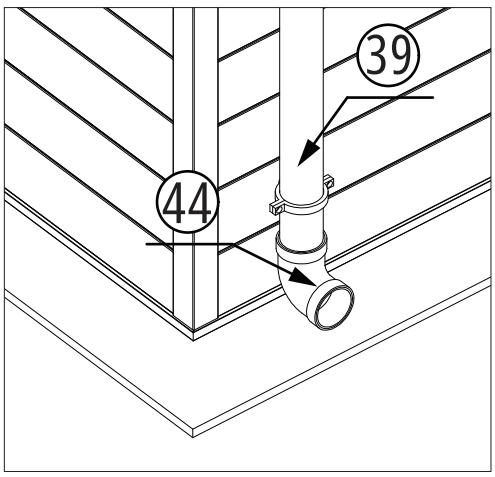

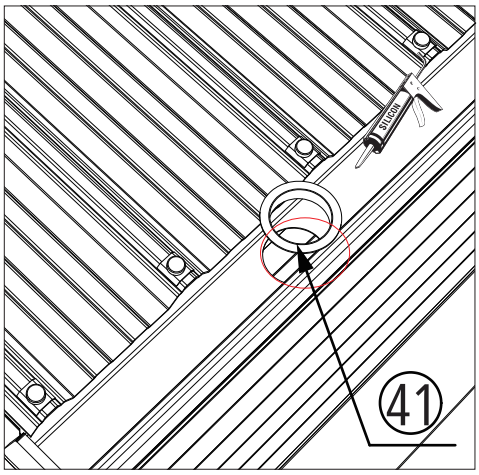

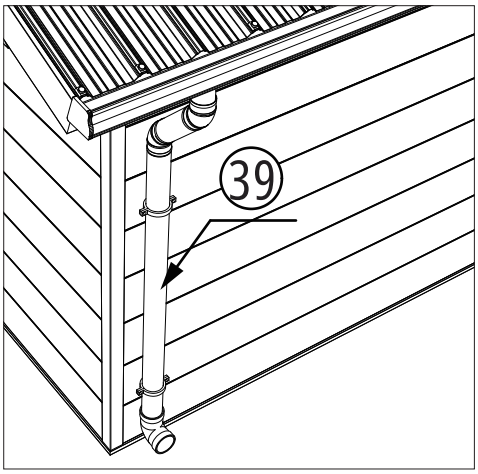

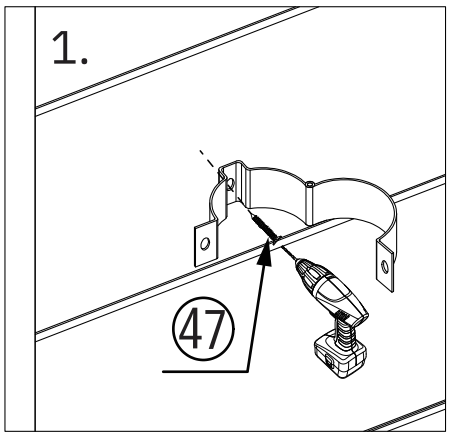

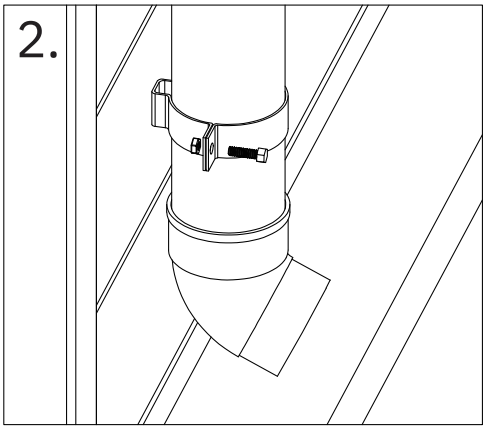

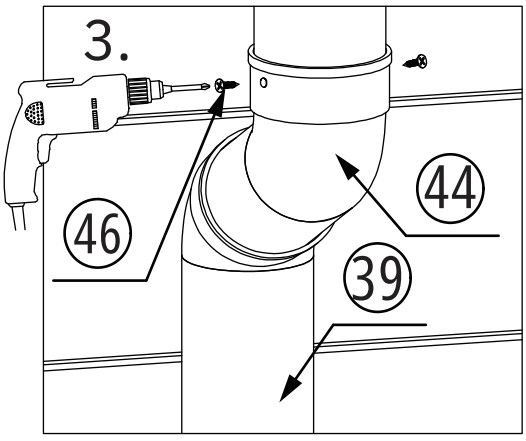

13. Installez d'abord le drain sur l'ouverture de la rainure de la cornière avec de la colle, puis installez le tuyau de descente. Marquez la position du support et fixez-le aux panneaux muraux en composite avec des vis ST5*20 mm. Ensuite, utilisez un foret de 3 mm pour prépercer les trous à chaque interface de drainage et fixez-les avec des vis automatiques ST4*12 mm (comme indiqué sur le schéma ci-dessus).

Etape 14

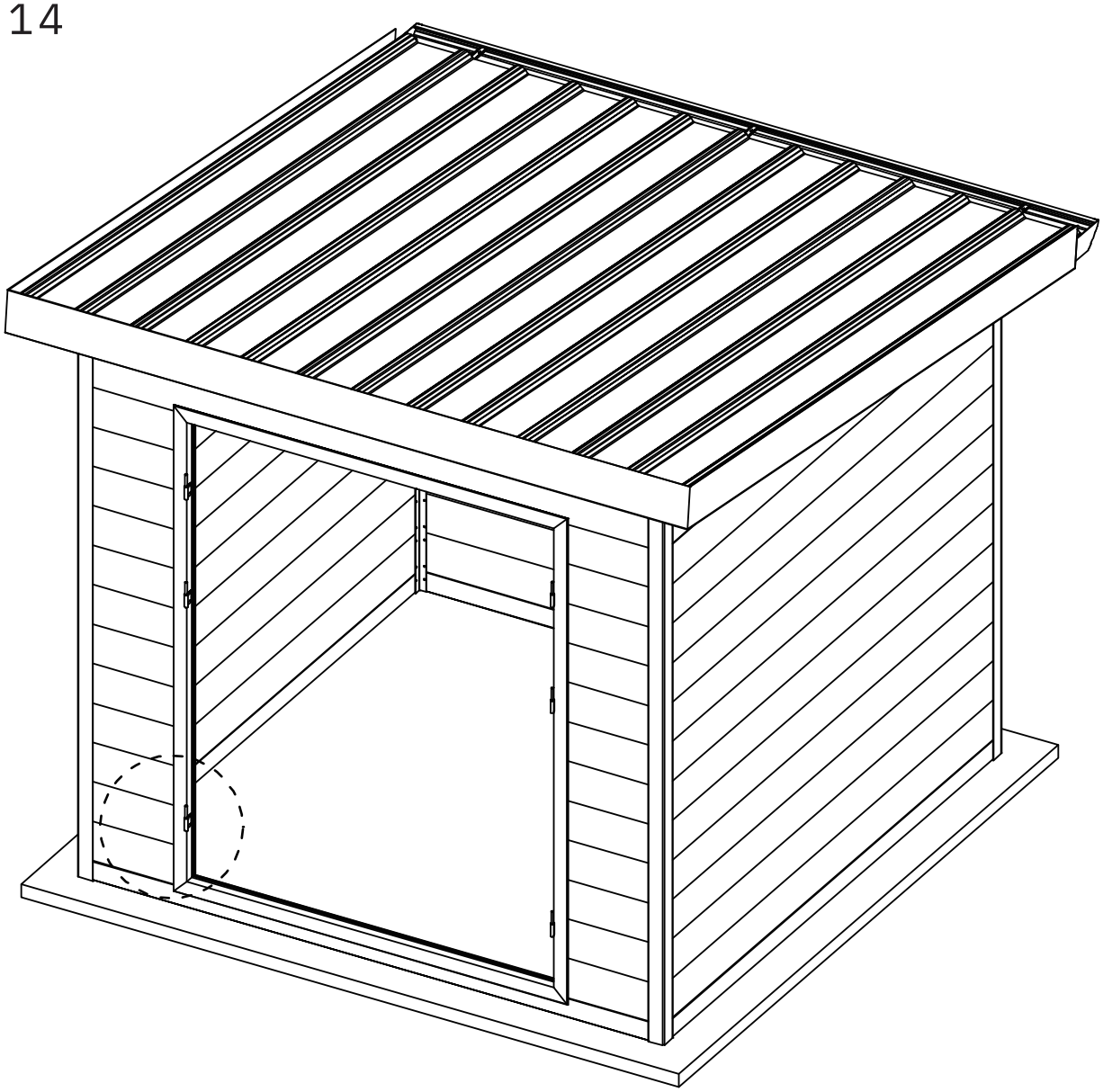

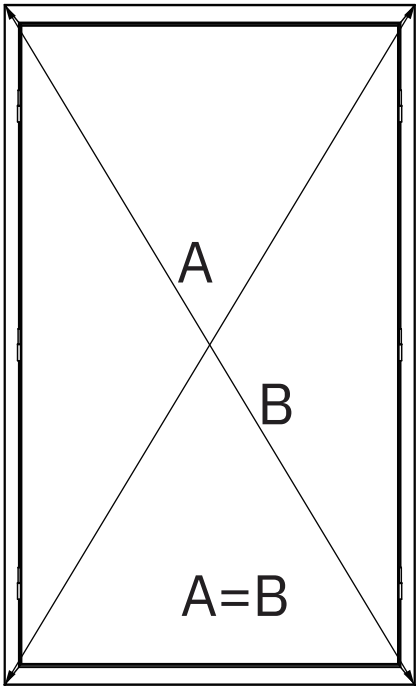

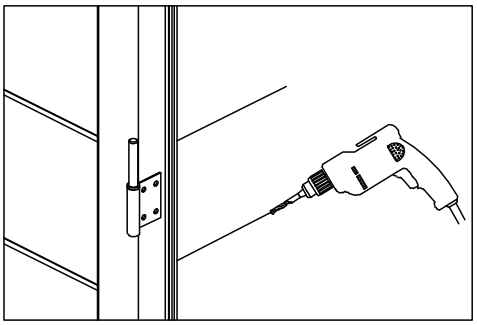

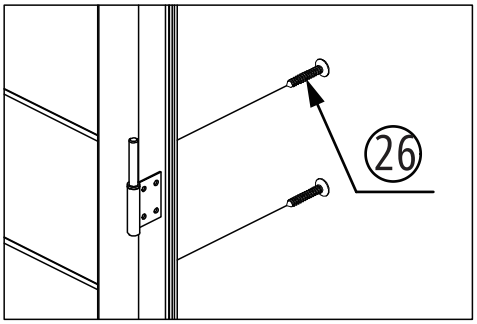

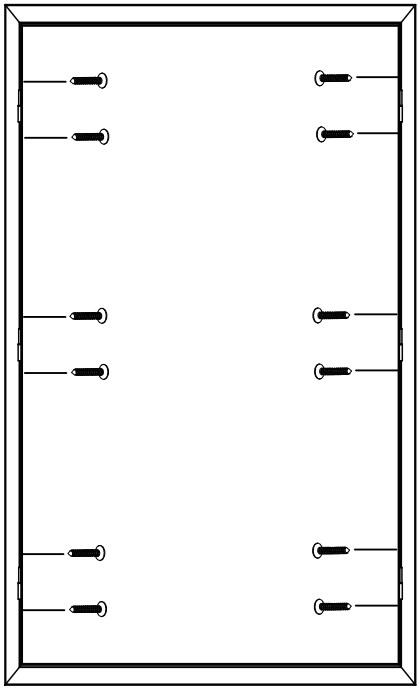

14. Utilisez un outil de mesure pour égaliser les diagonales du cadre de la porte. A l’aide d’un foret de 3 mm, prépercez des trous à l'intérieur du cadre de la porte, puis serrez le cadre de la porte avec des vis ST4*25mm (comme indiqué sur le schéma ci-dessus).

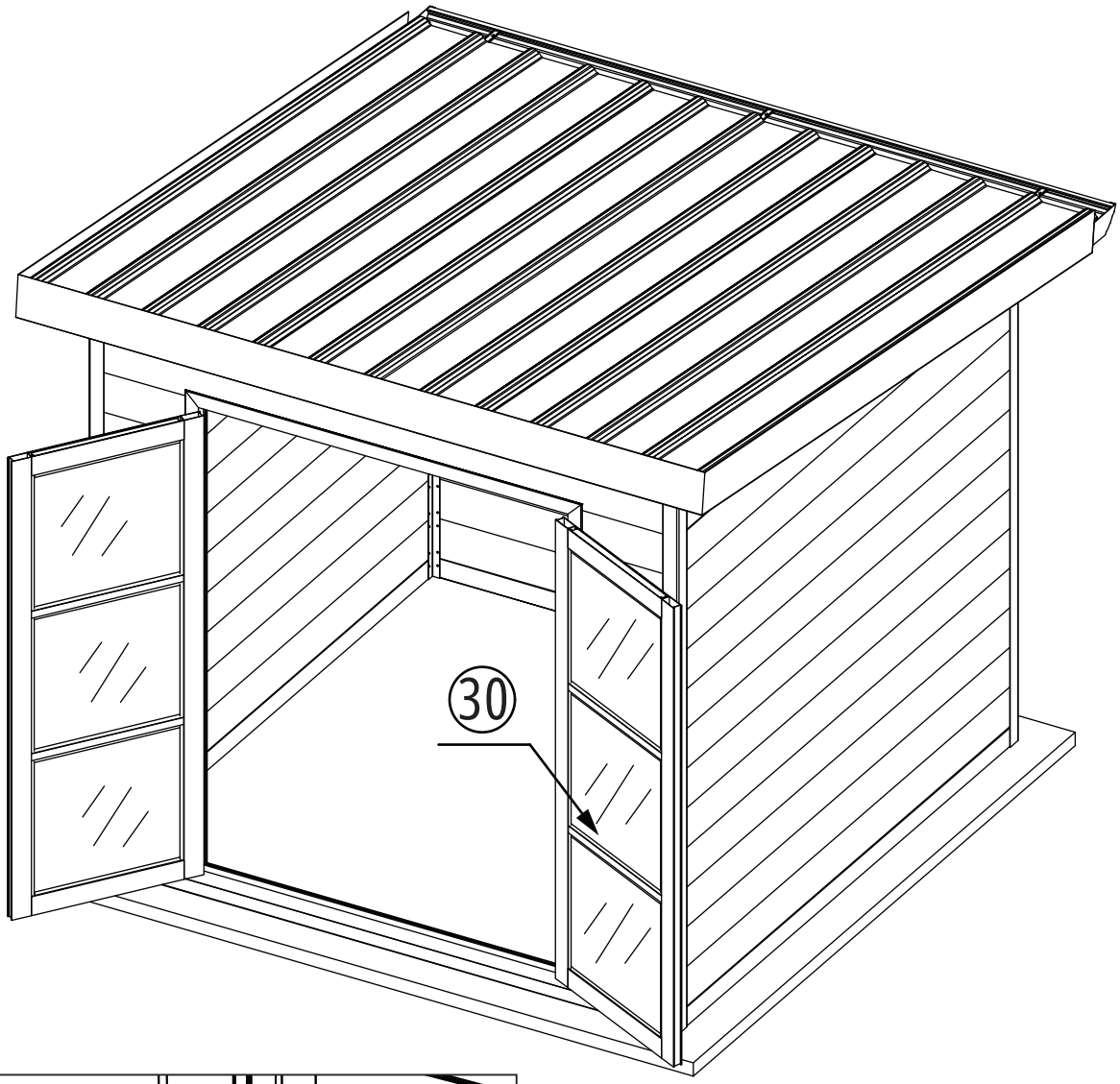

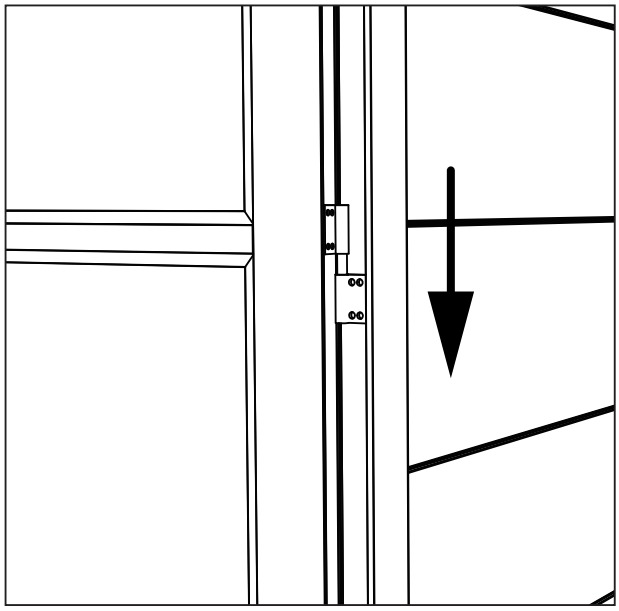

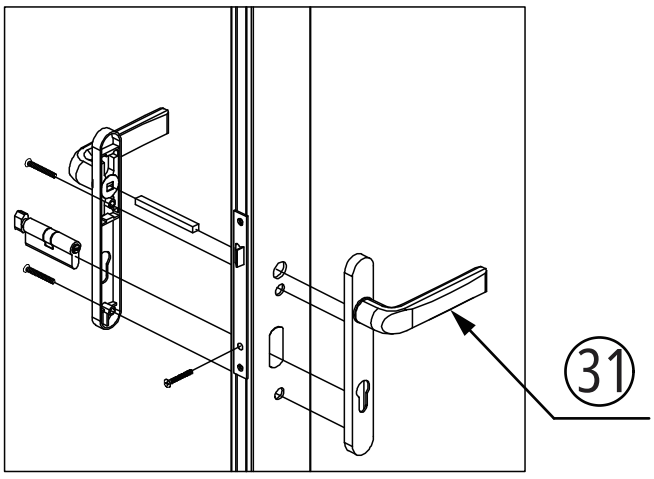

15. Insérez la porte dans la charnière du cadre de la porte, testez l'ouverture et la fermeture de la porte, et ajustez si nécessaire. Ensuite, installez les poignées de porte avec serrures (comme indiqué sur le schéma ci-dessus).