4,2 x 2,7

Ault AR15737
AR15736

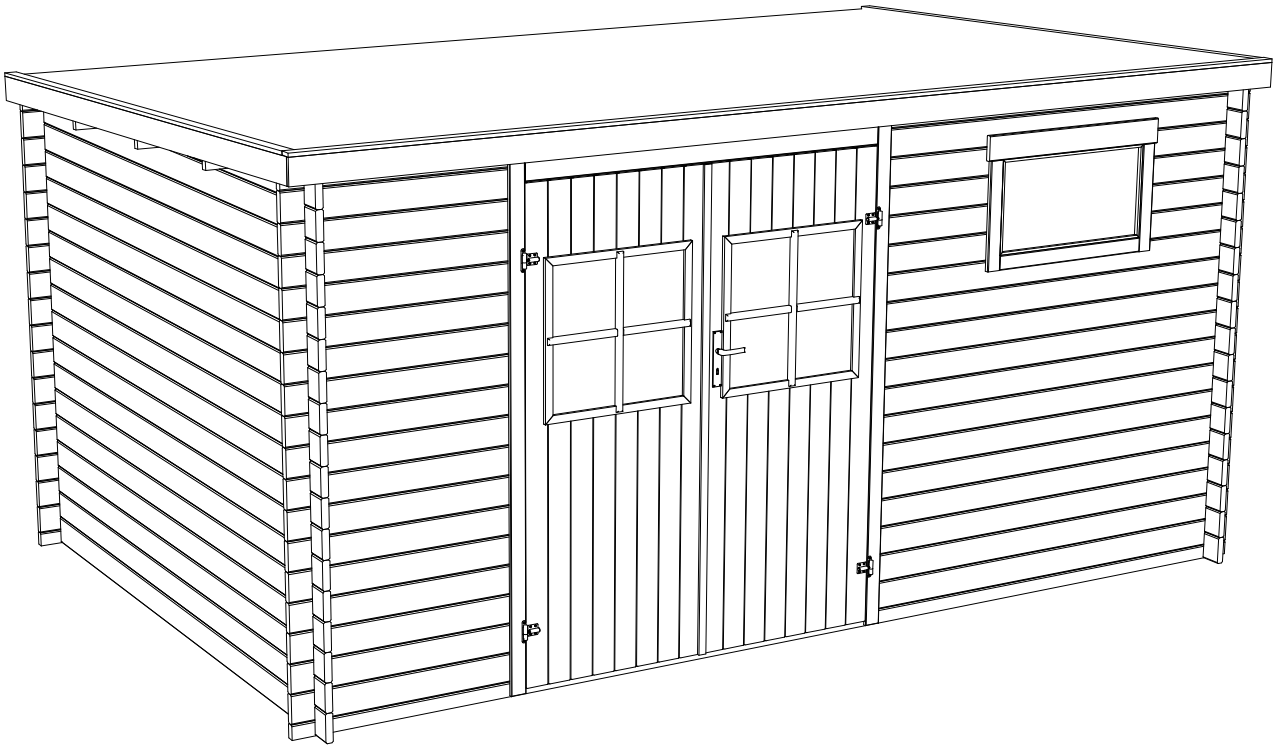

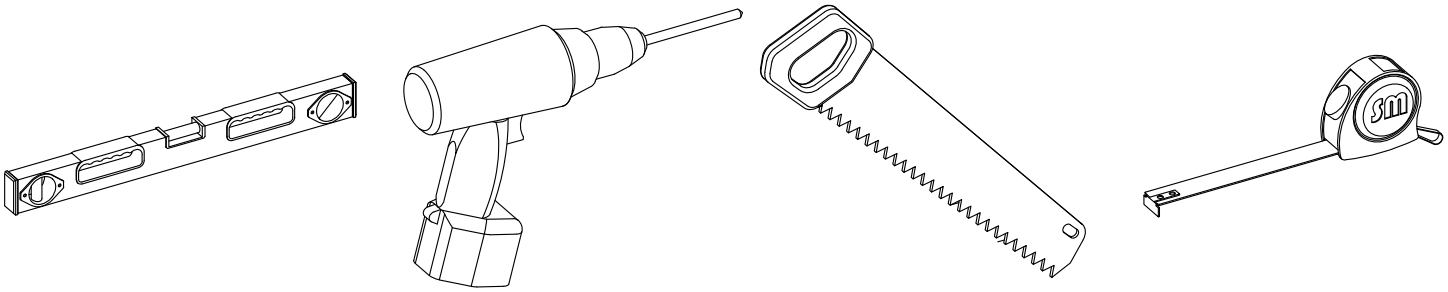

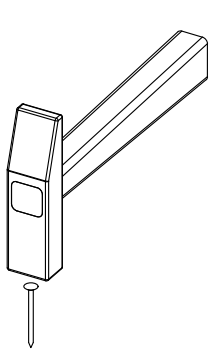

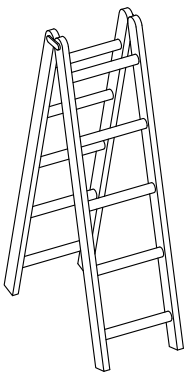

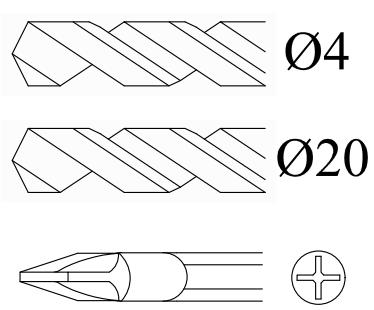

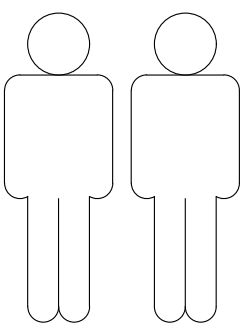

4,2 x 2,7 Ault AR15737 AR15736

FR SPÉCIFICATION

Dim.	Dessin	Pos.	Longueur	Quantité	Nom
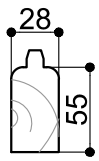	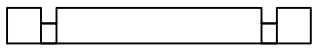	1	4200	2	Madriers muraux.
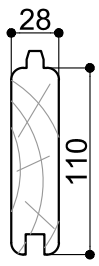	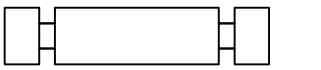	2	2700	32	
	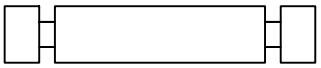	3	4200	16	
	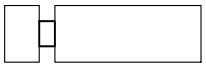	4	1780	13	
	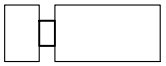	5	880	17	
	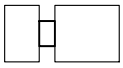	6	525	4	
	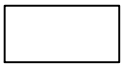	7	525	4	
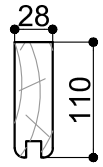	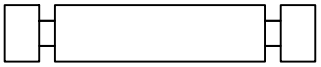	8	4200	2	
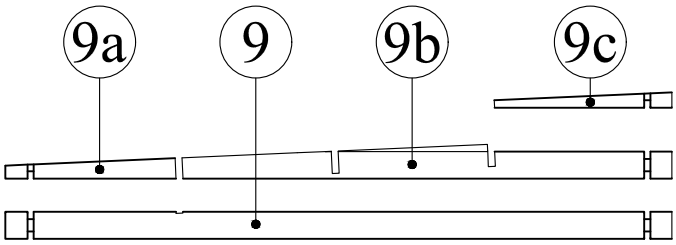		9c	720	2	
		9b	1980	2	
		9a	690	2	
		9	2700	2	
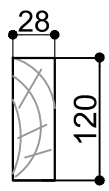	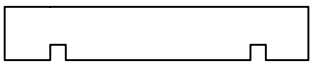	10	4200	3	Poutres de toit.
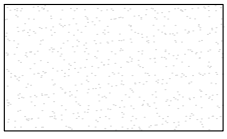		11	1170 x2000	3	OSB
		12	690 x2000	1	
		13	1170 x740	3	
		14	690 x740	1	

Les dimensions des pièces peuvent évoluer +/- 3%

4,2 x 2,7

Ault

AR15737
AR15736

FR SPÉCIFICATION

Dim.	Dessin	Pos.	Longueur	Quantité	Nom
14 / 98		15	2745	2	Madriers périmétrique de toit
		16	4228	1	
48 / 14		17	2710	2	
	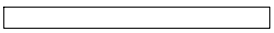	18	4228	1	
28 / 14	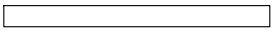	19	1050	4	
	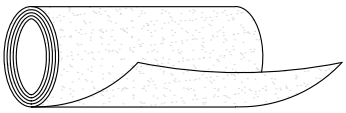	20	4300	3	Feutre bitumé

90 / 14	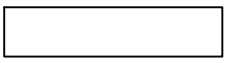	TR3-1	1480	1	TR3 Montant supérieur, détail
90 / 14	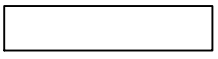	TR3-2	1460	1	
35 / 29	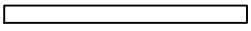	TR3-3	1530	1	
60 / 14	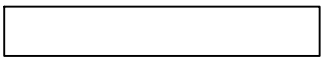	TR1/2-1	1960	2	TR1 TR2 Montant supérieur, détail
60 / 14	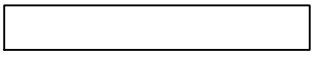	TR1/2-2	1950	2	
35 / 29	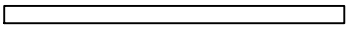	TR1/2-3	1810	2	
30 / 10	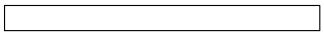	TR2a	1845	1	Latte
	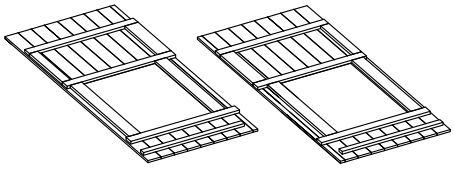	T1 T2	1845x 735	1 1	Porte
	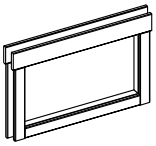	F	816x 526	1	Fenêtre

Les dimensions des pièces peuvent évoluer +/- 3%

4,2 x 2,7

Ault AR15737
AR15736

FR SPÉCIFICATION

	Pos.	Dim	Stck.
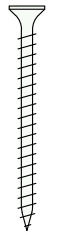		Ø4.5 x 80	2
		Ø3.5 x 35	82
		Ø4.0 x 30	178
		Ø4.0 x 12	70

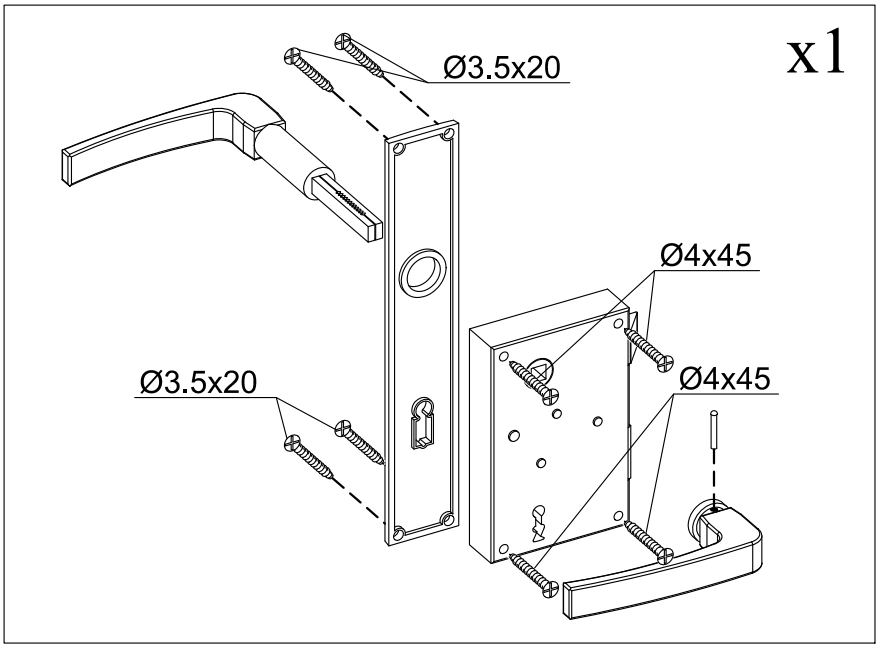

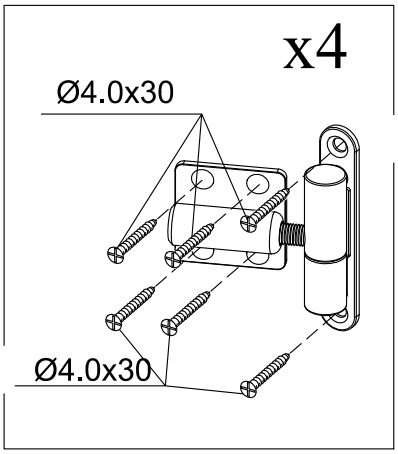

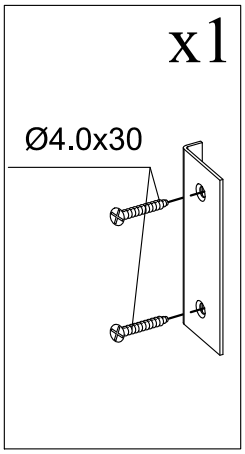

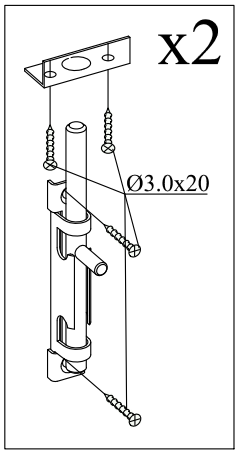

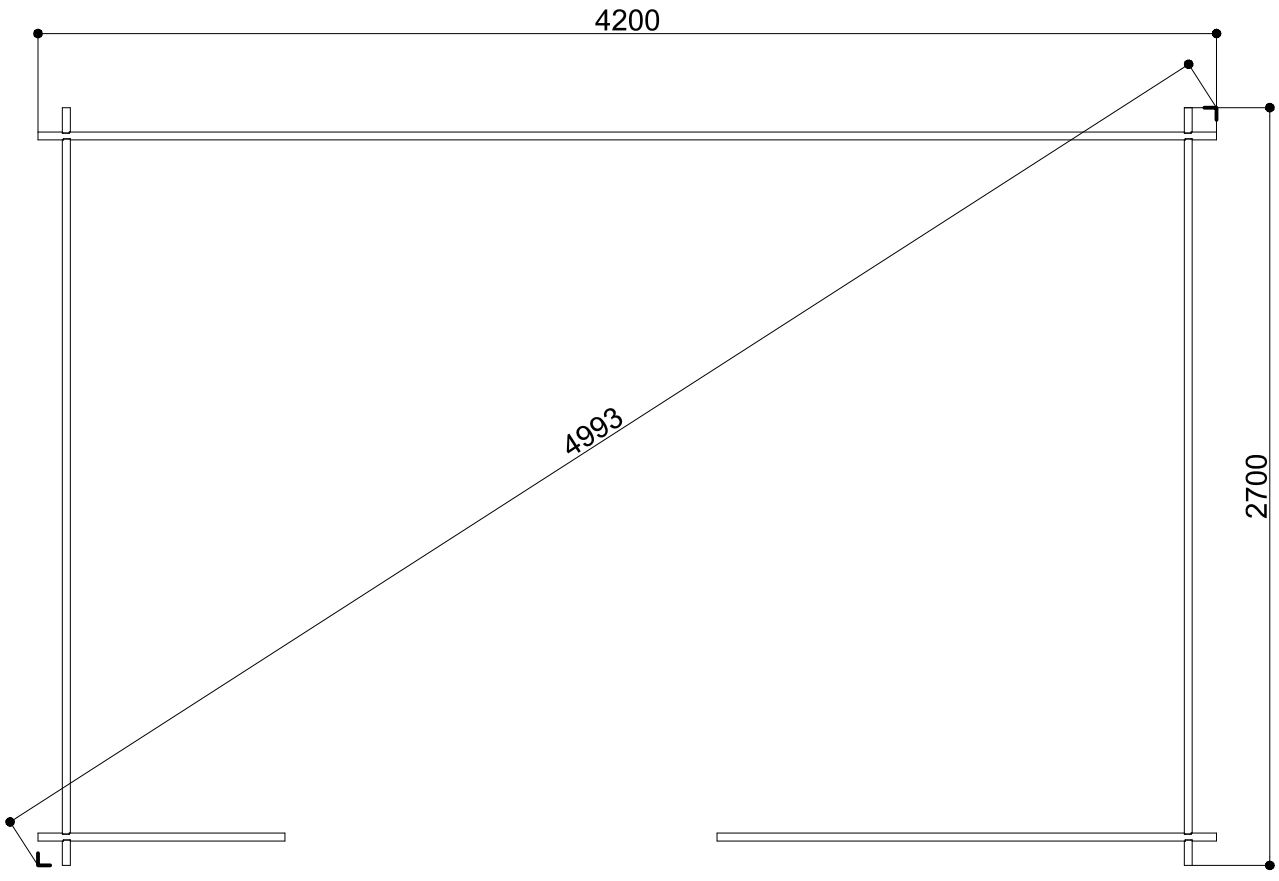

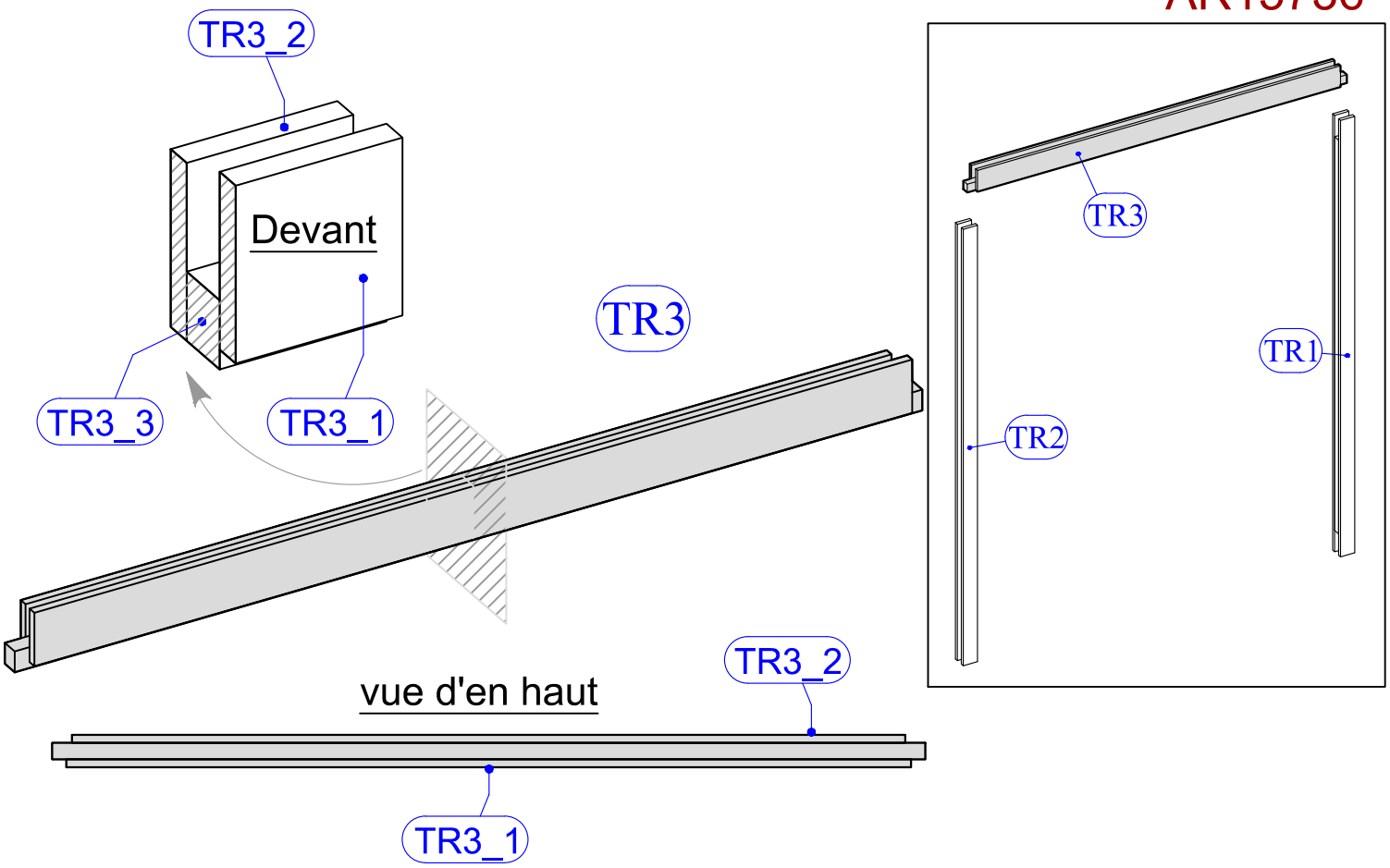
TR3_2
Devant
TR3_3
TR3_1
TR3
TR3
TR1
TR2

vue d'en haut
TR3_2
TR3_1

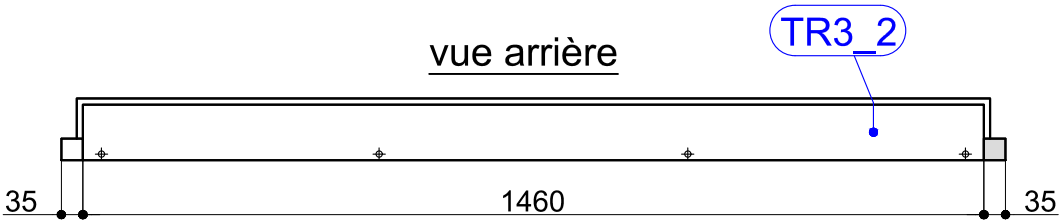
vue arrière
TR3_2
35
1460
35

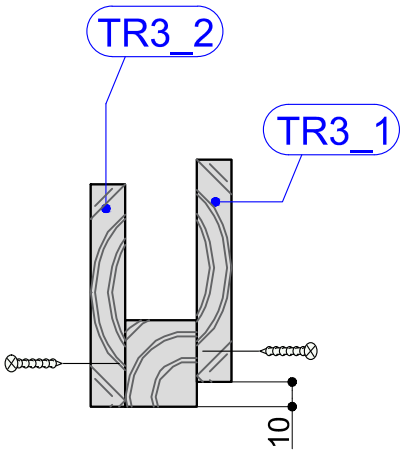
TR3_2
TR3_1
10
10

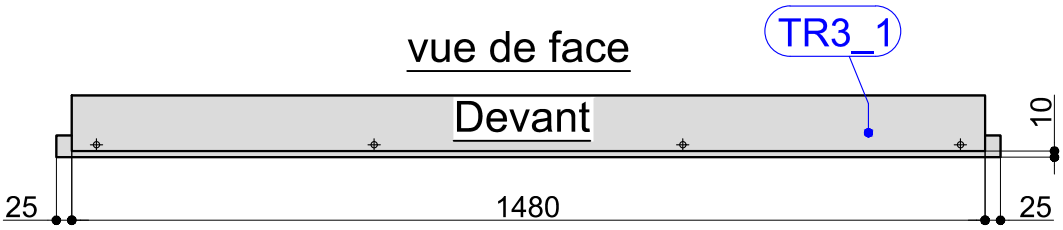
vue de face
TR3_1
Devant
10
25
1480
25

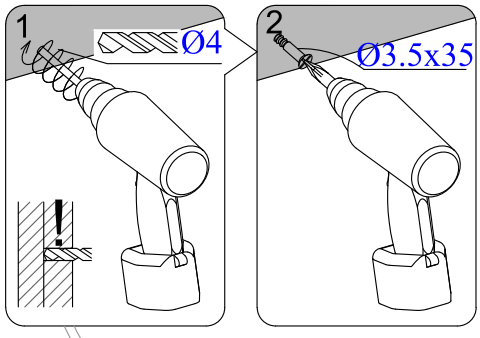
1
Ø4
2
Ø3.5x35

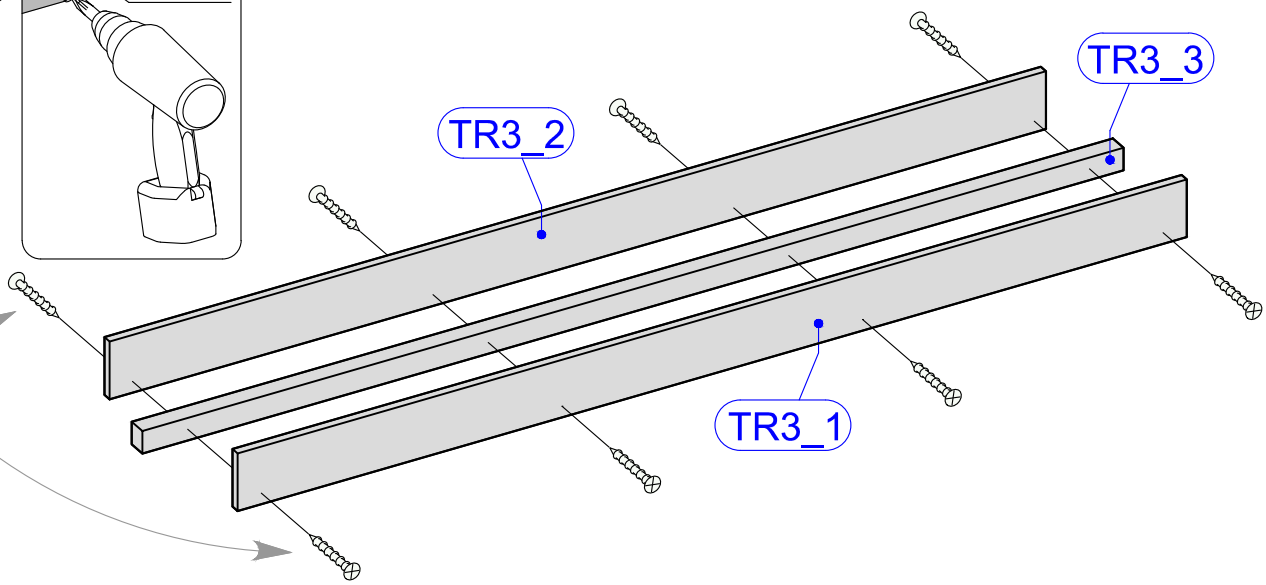
TR3_3
TR3_2
TR3_1

vue d'en haut

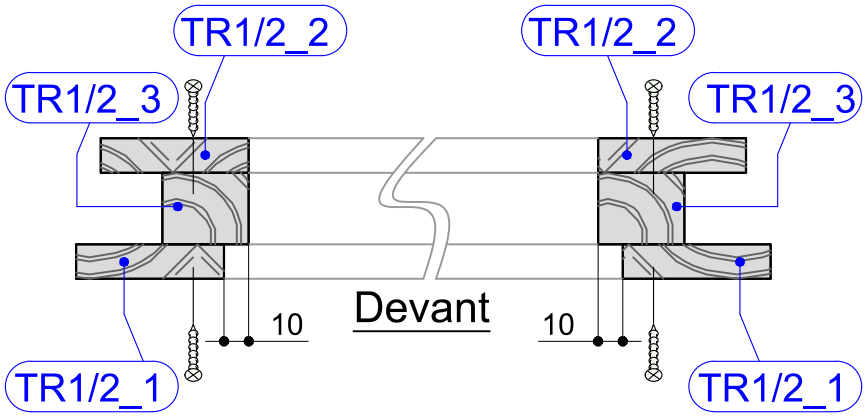

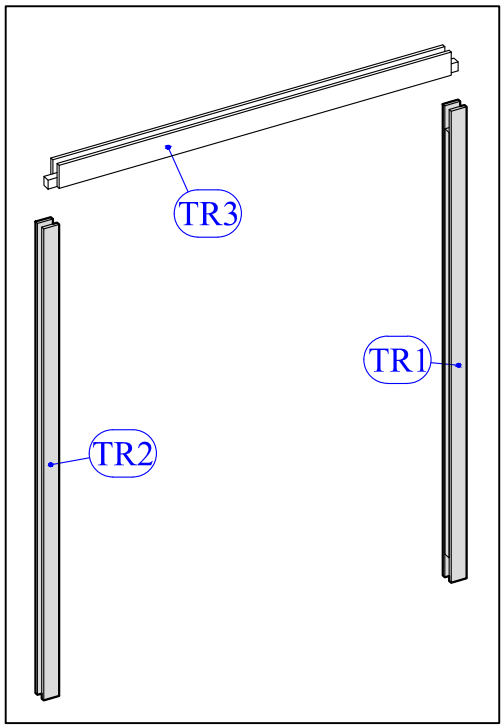

vue de face

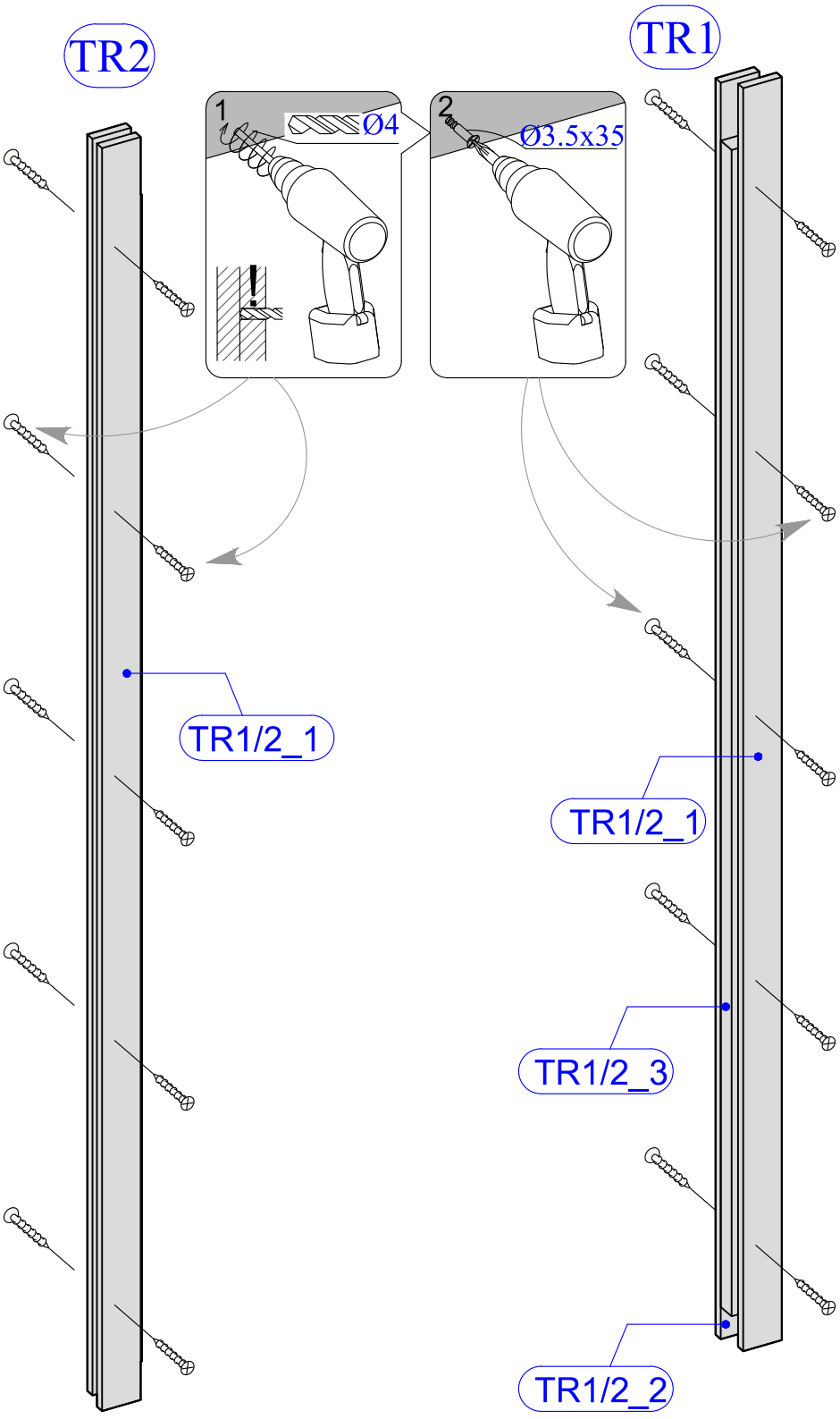

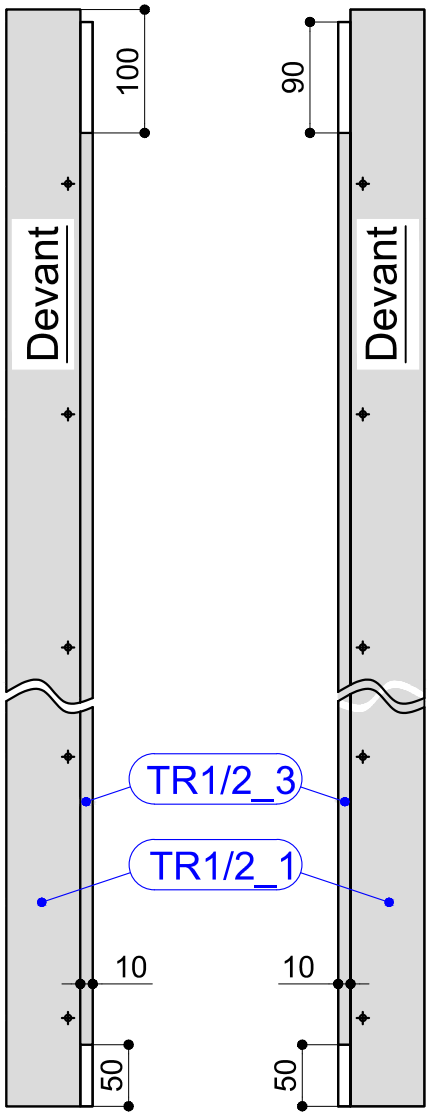

4,2 x 2,7

Ault

AR15737
AR15736

1

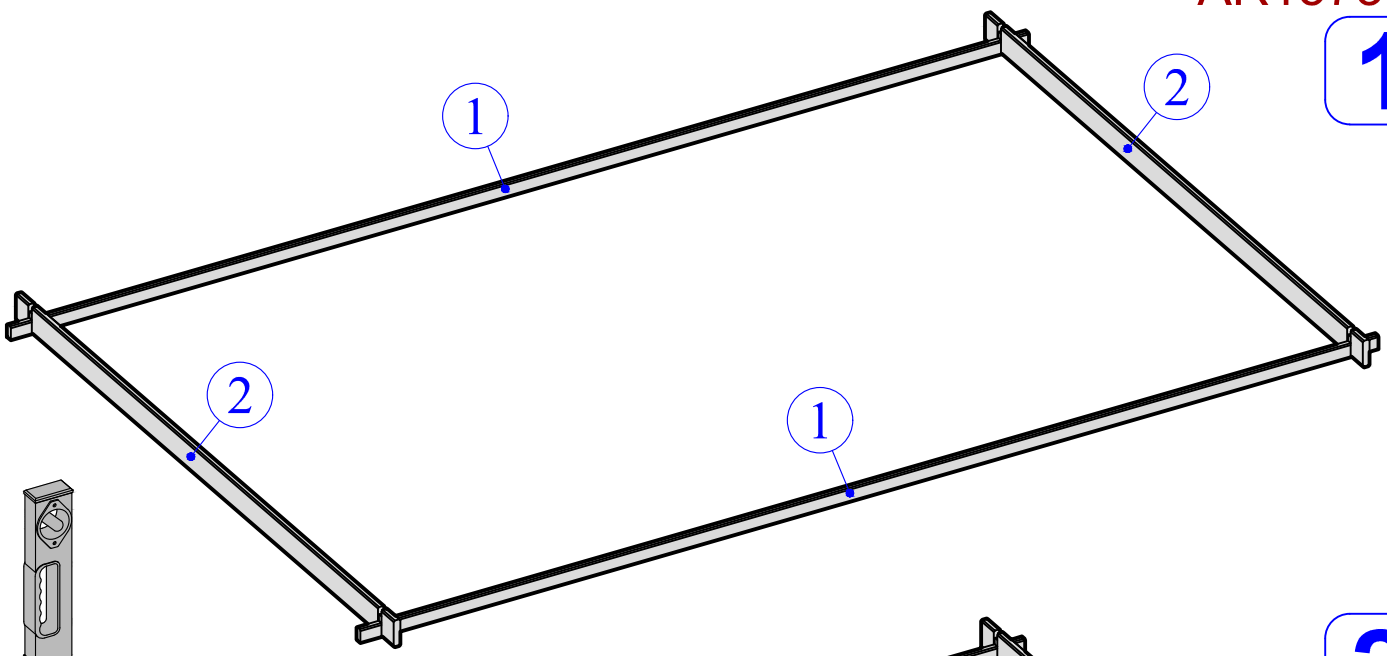

2

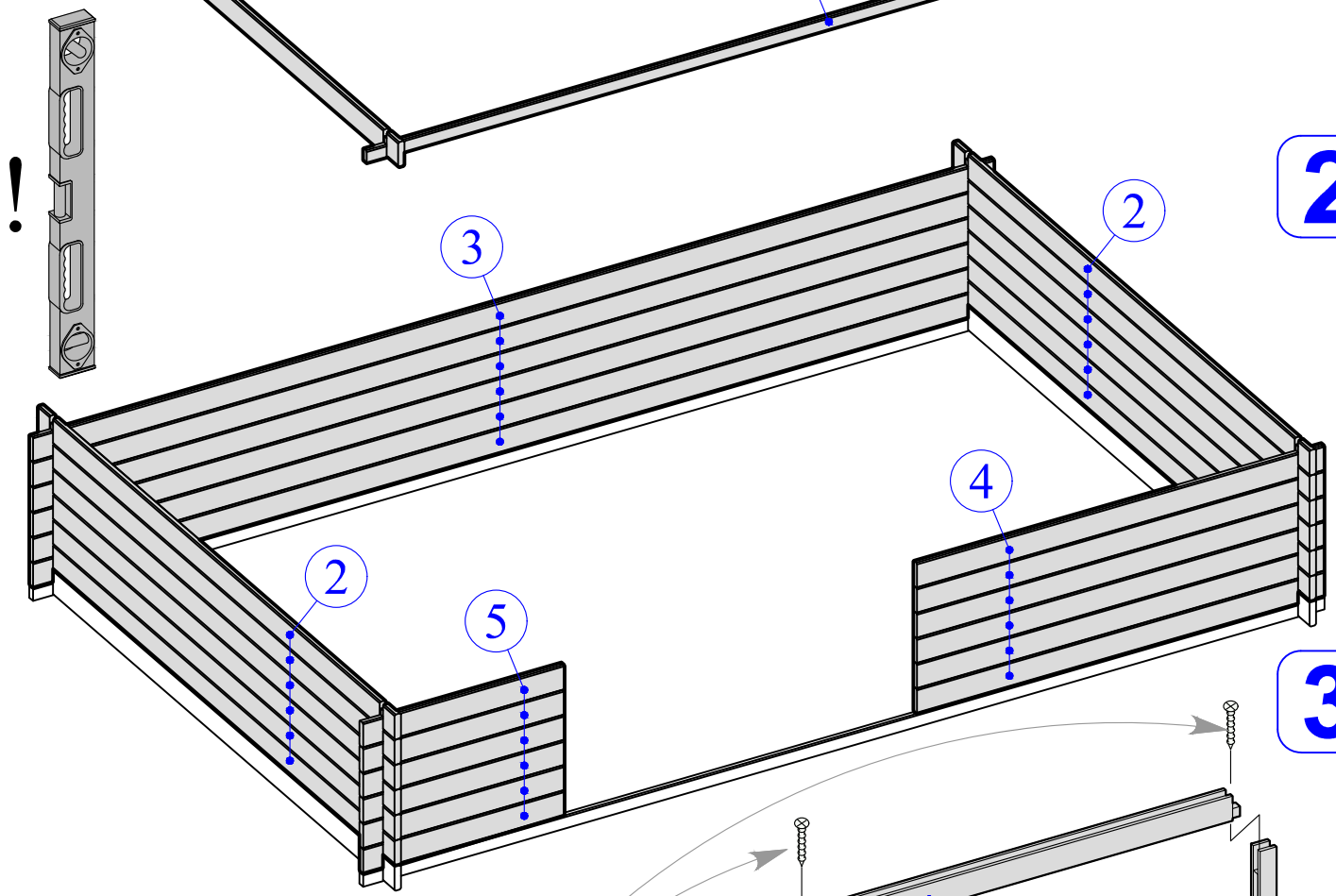

3

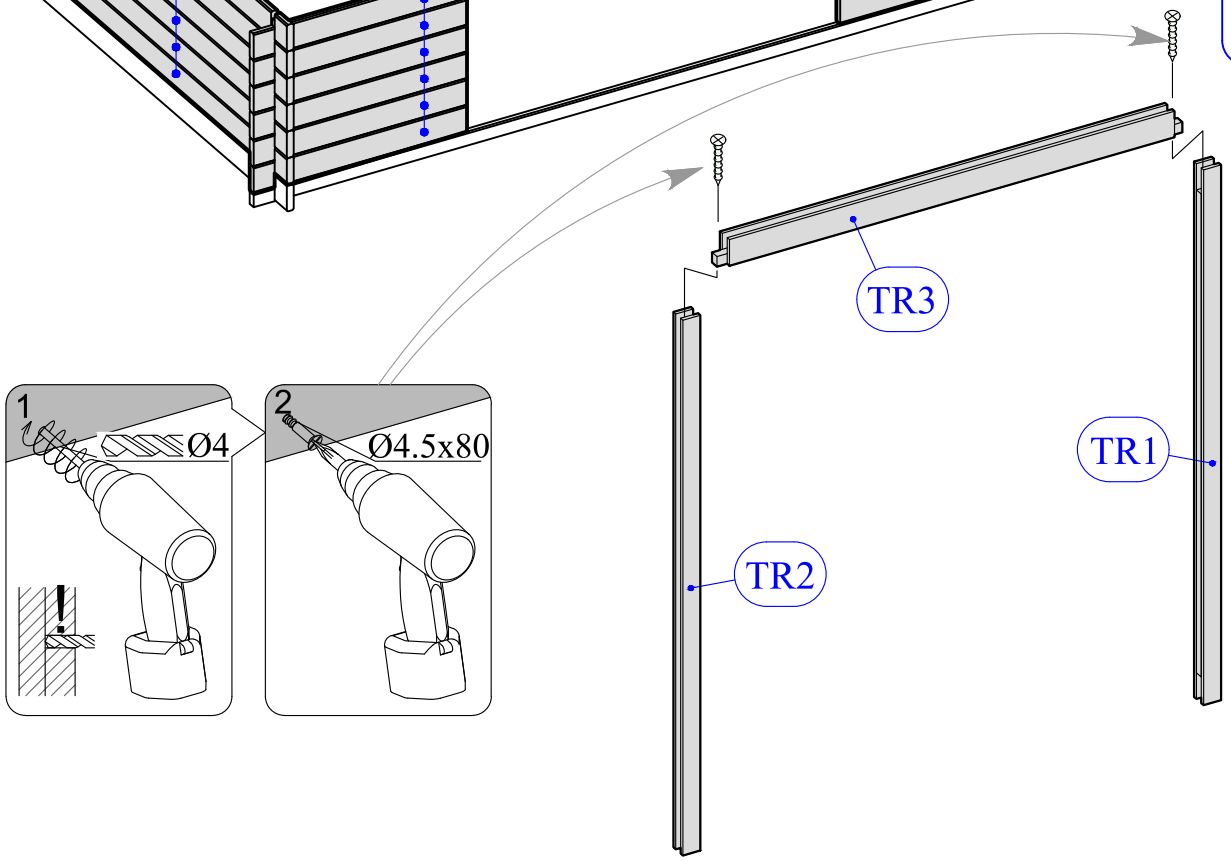

4,2 x 2,7

Ault

AR15737
AR15736

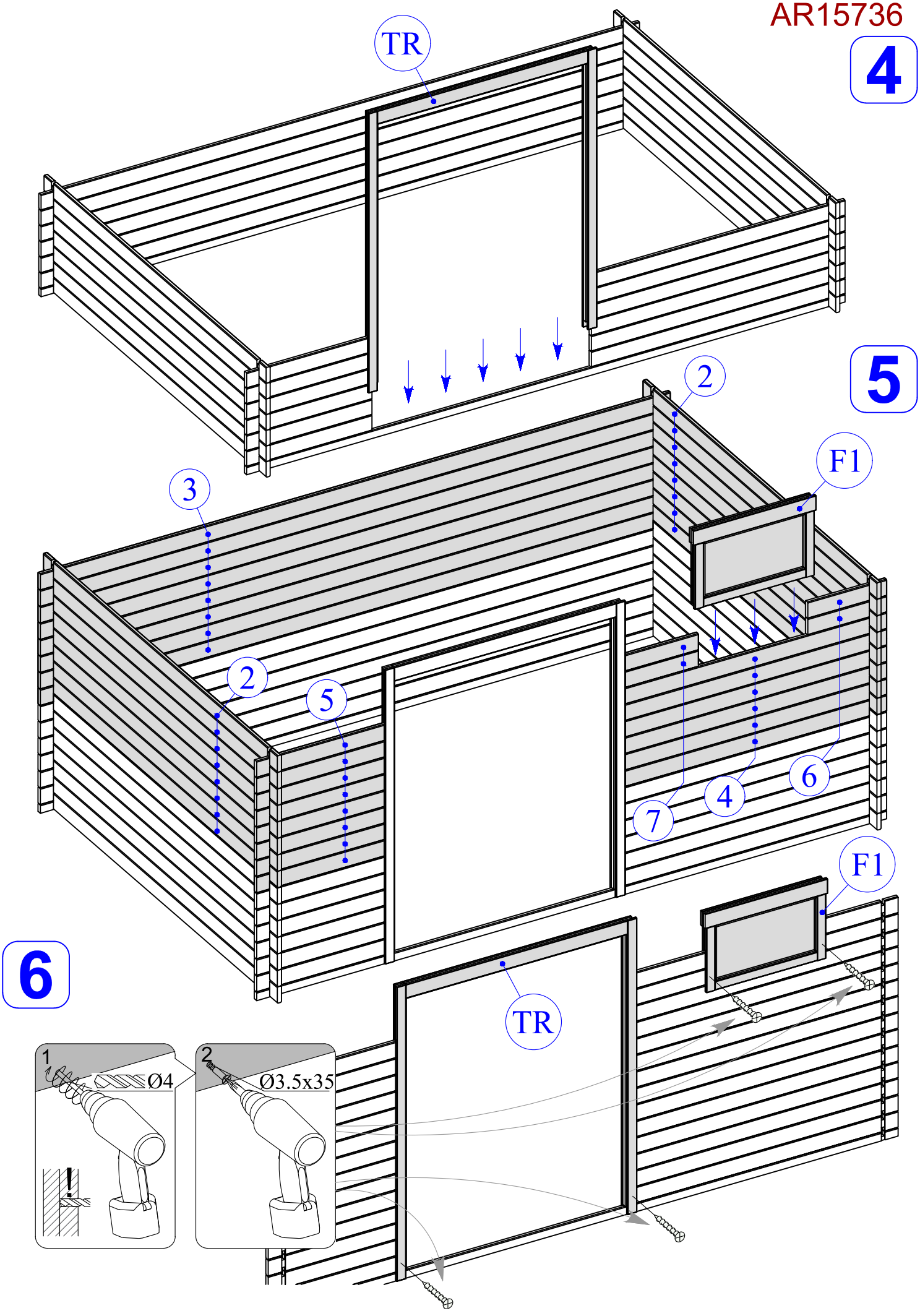

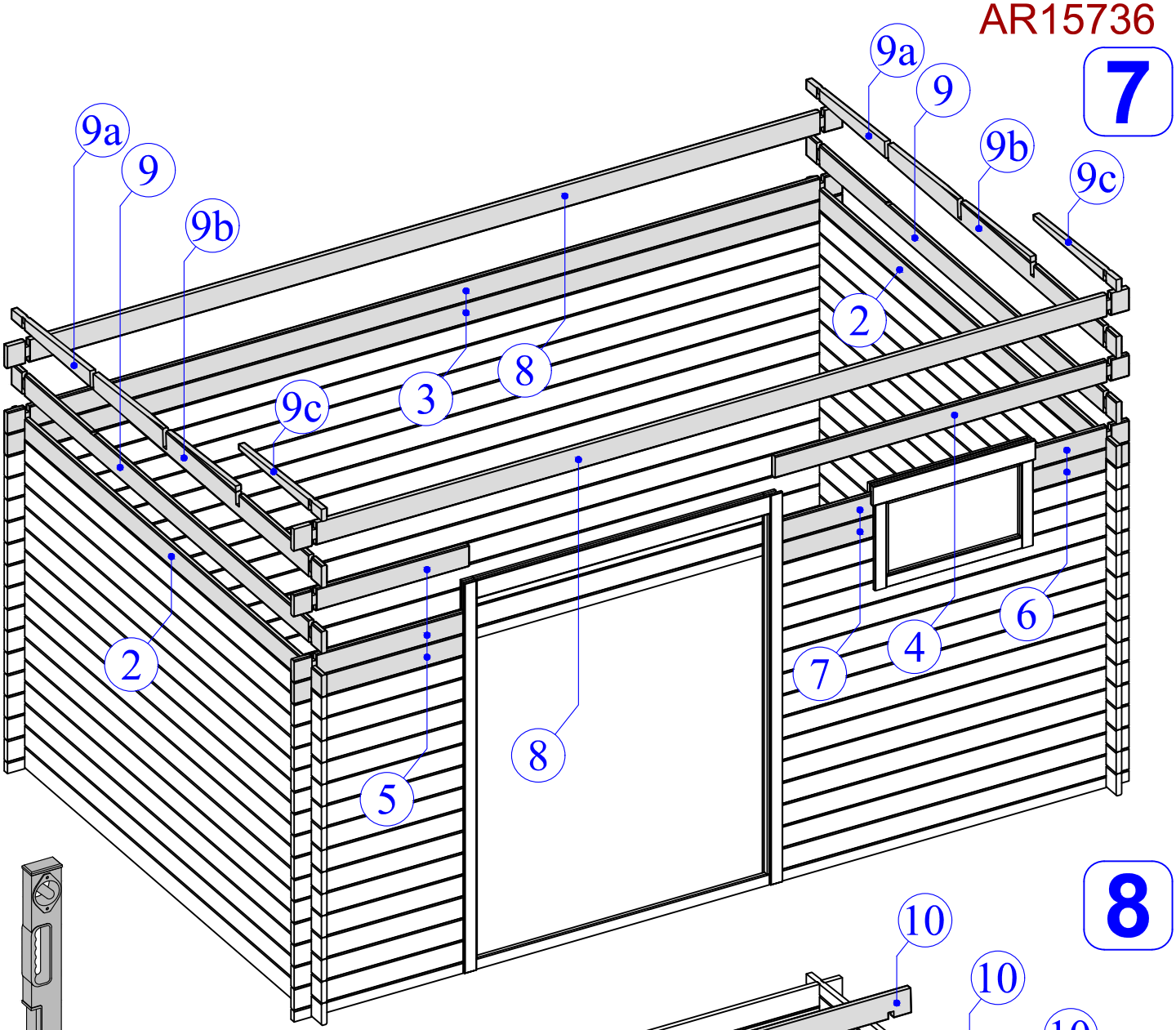
7
9a
9
9b
9c
2
3
8
5
4
6

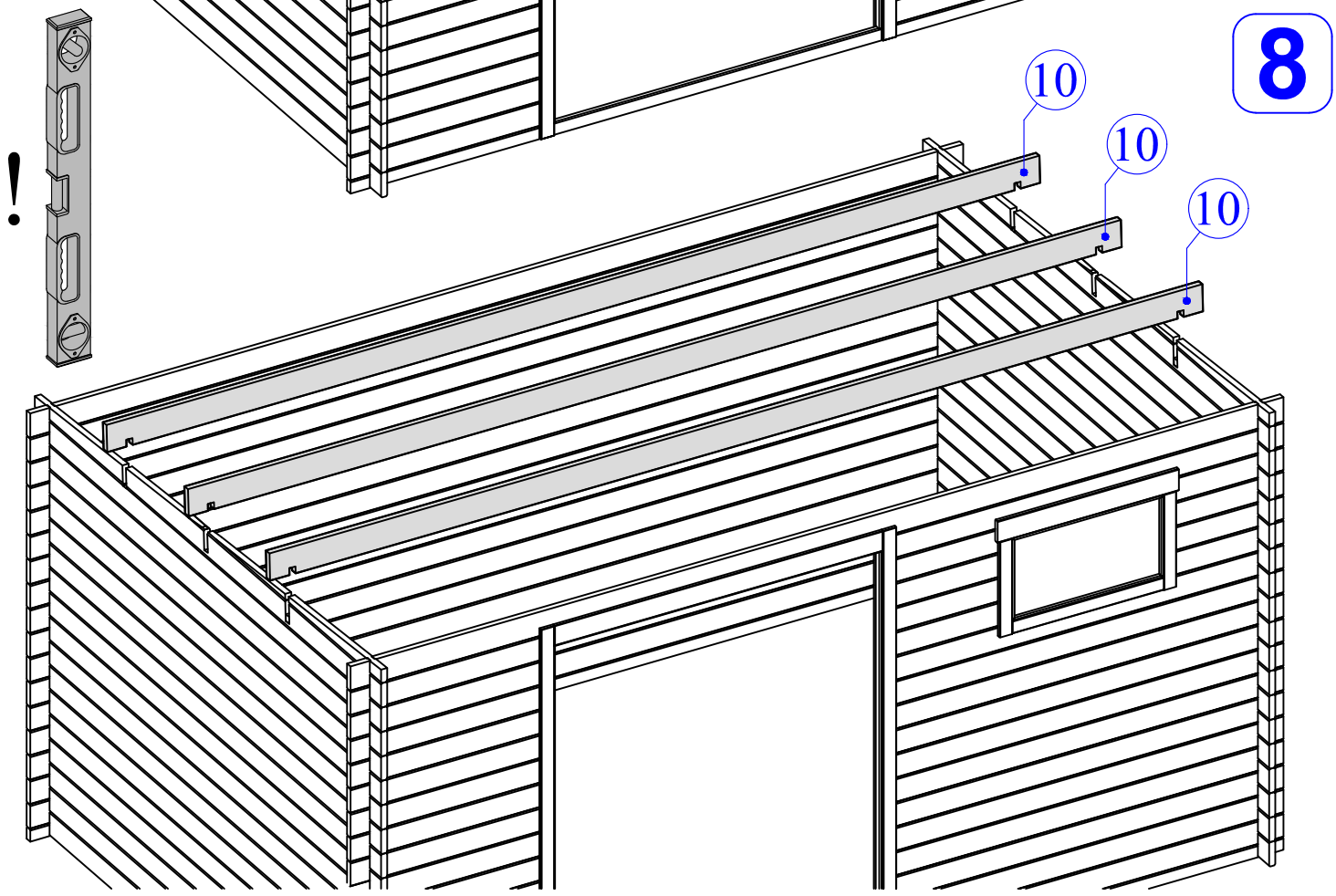
8
!
10
10
10

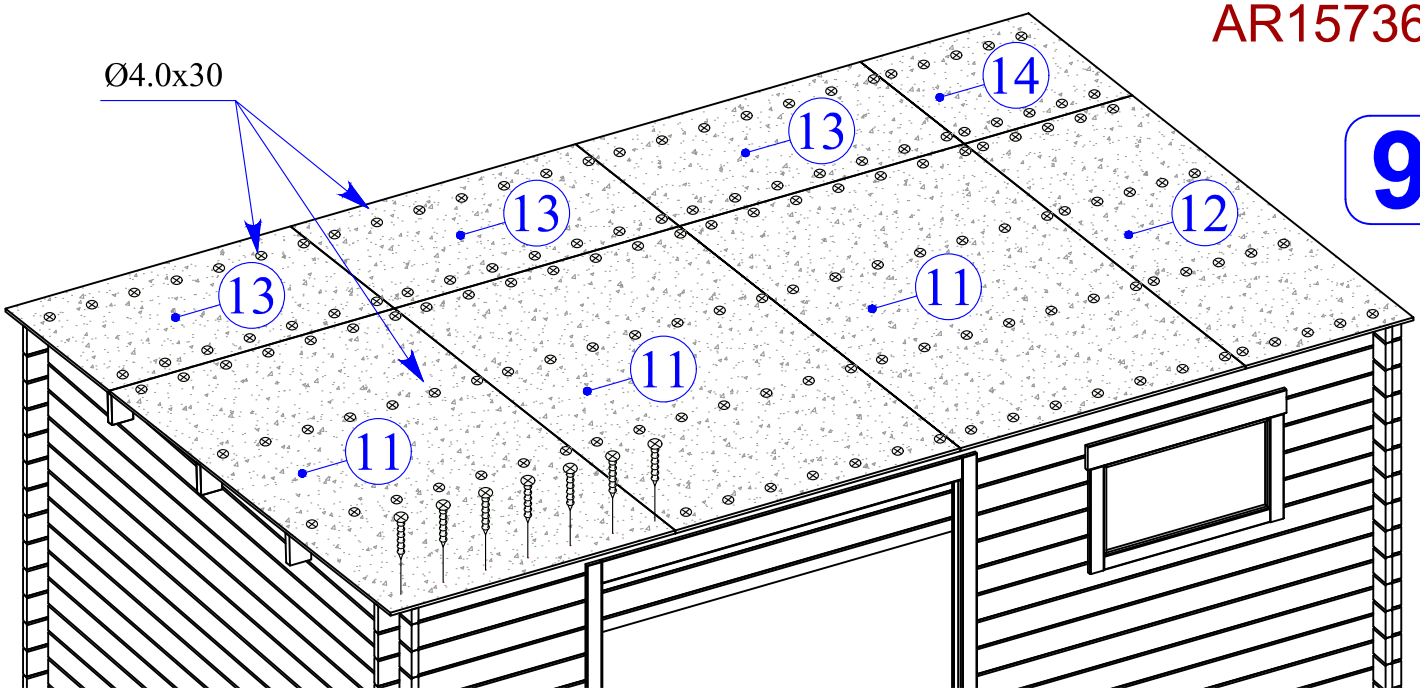
Ø4.0x30
13
13
13
14
12
11
11
11
9

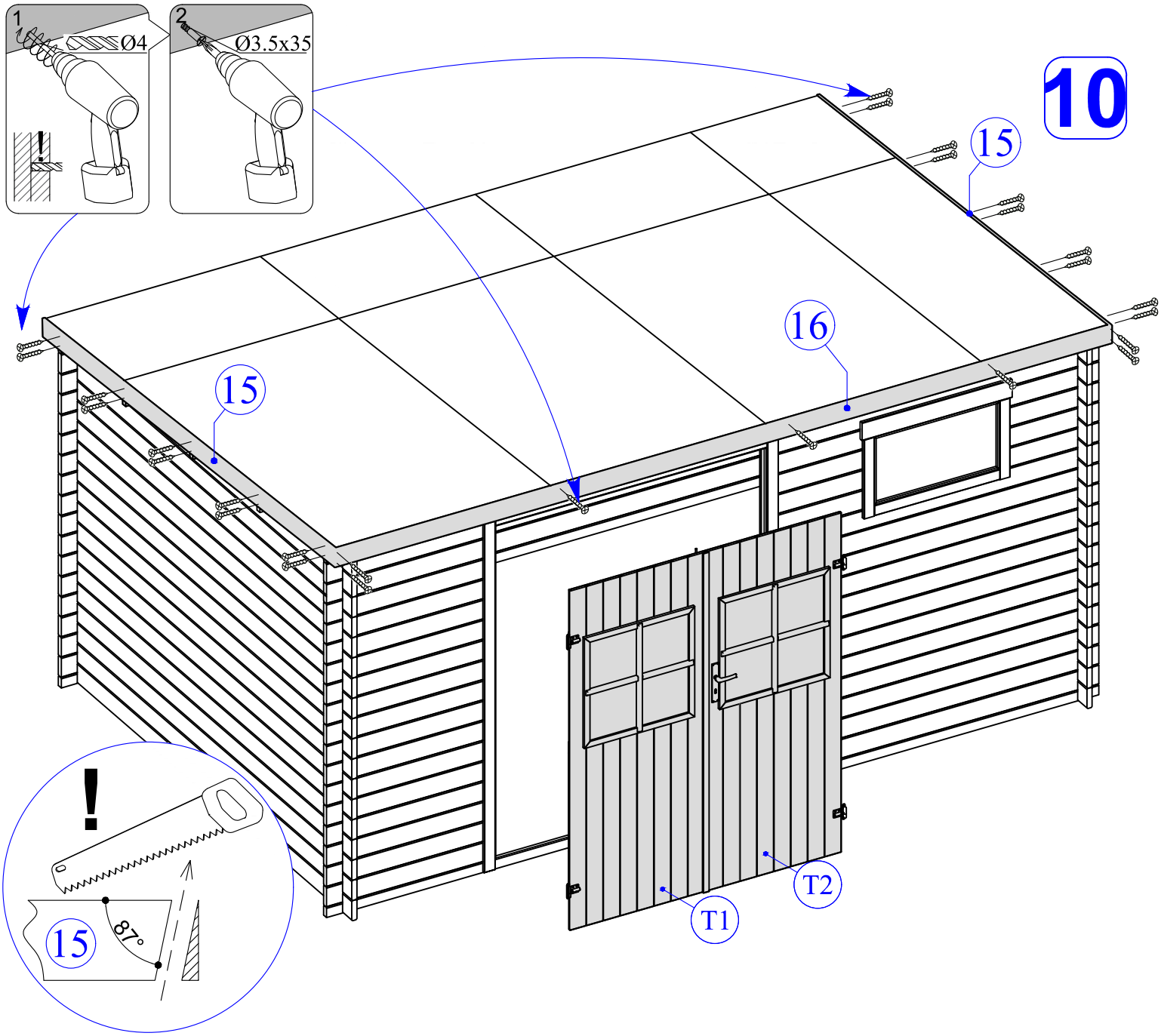
1
Ø4
2
Ø3.5x35
10
15
15
16
T1
T2
!
15
87°

4,2 x 2,7

Ault AR15737
AR15736

11

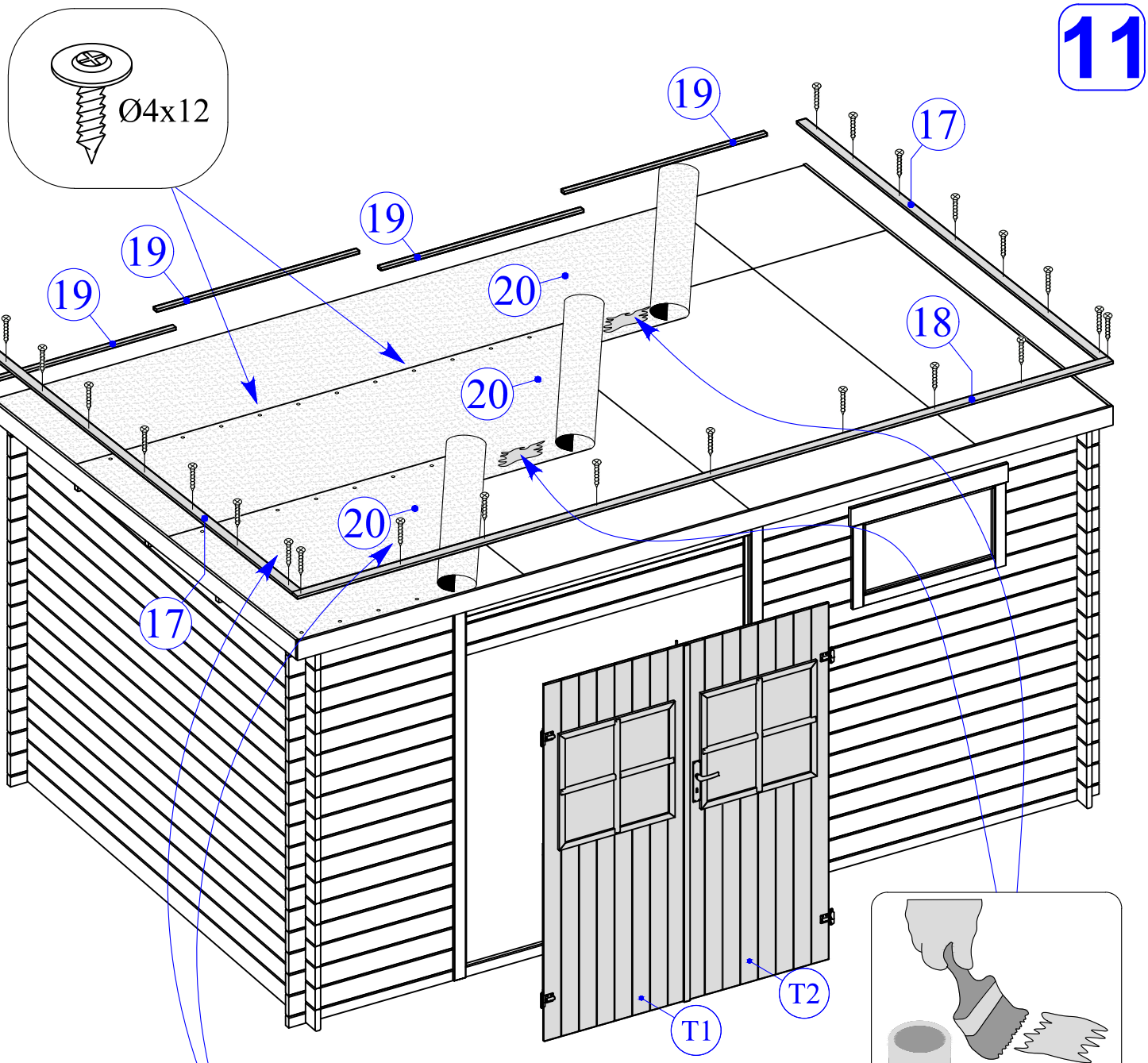

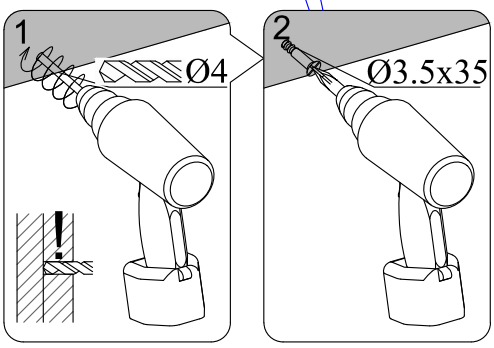

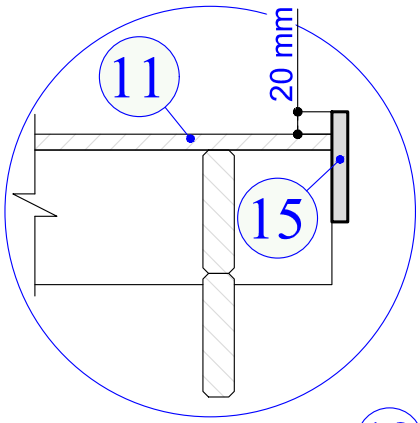

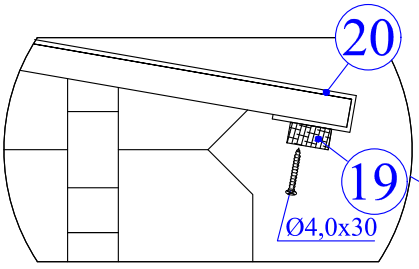

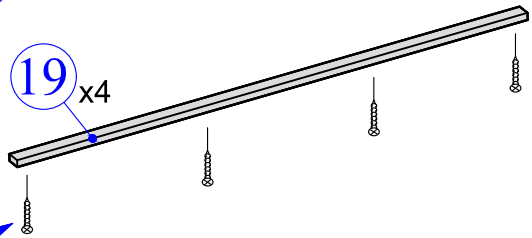

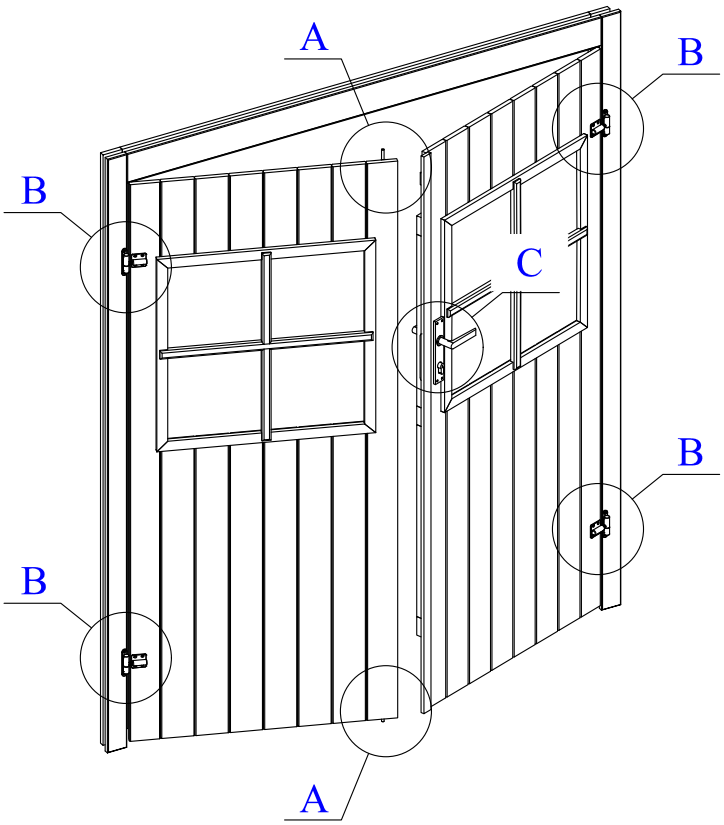
A
B
B
C
B
B
A

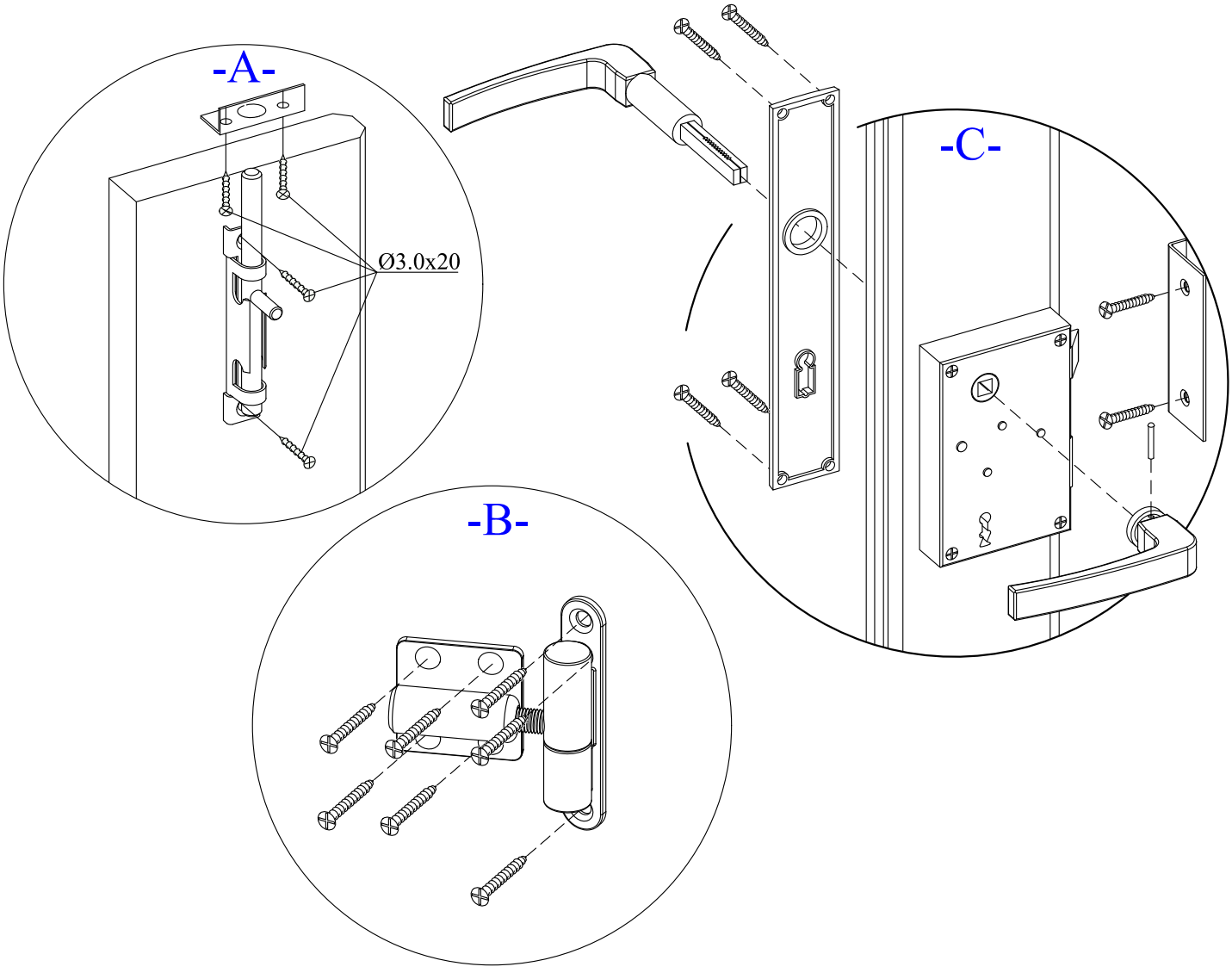
-A-
Ø3.0x20
-C-
-B-

-B-

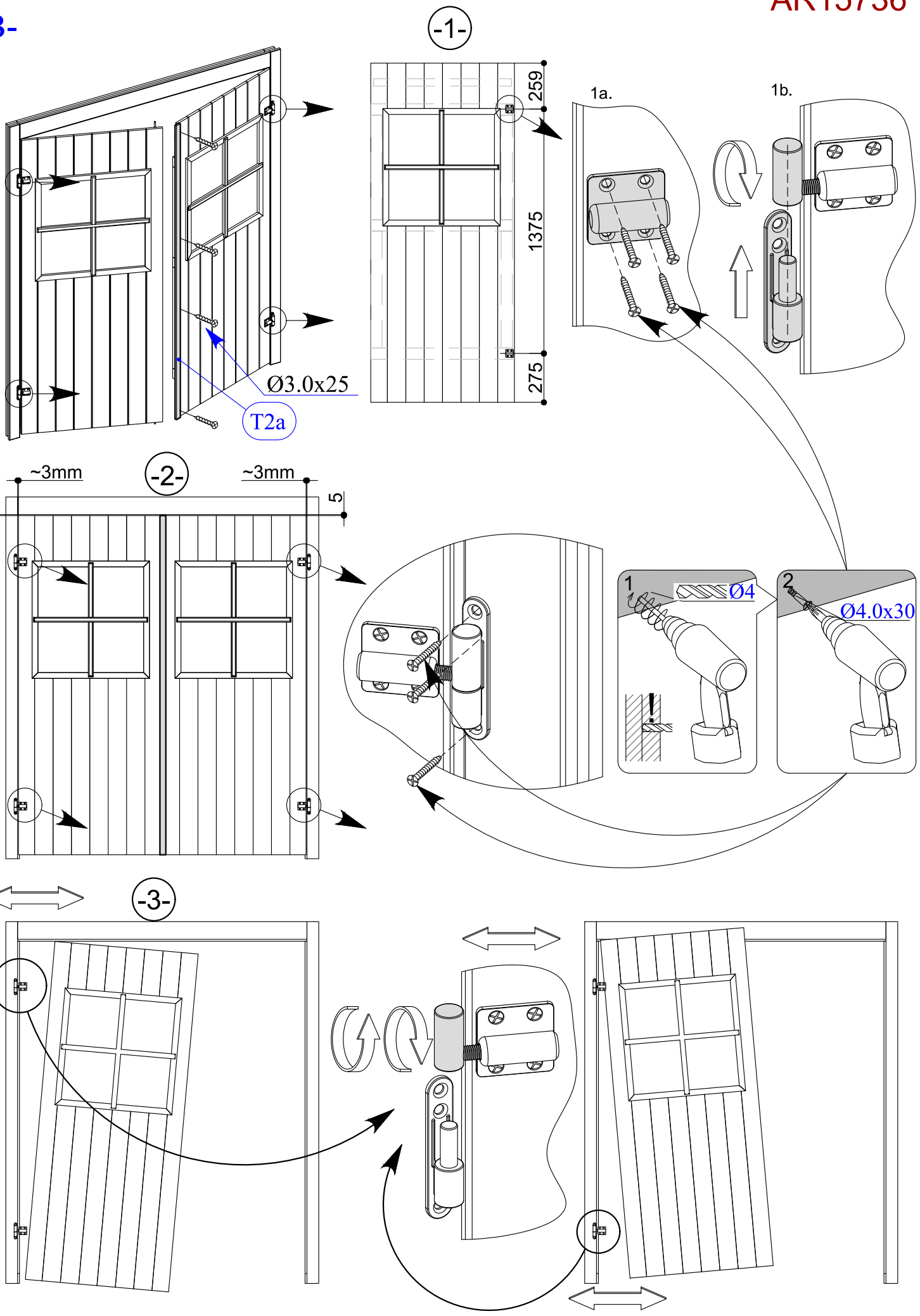

4,2 x 2,7

Ault

AR15737
AR15736

-C-

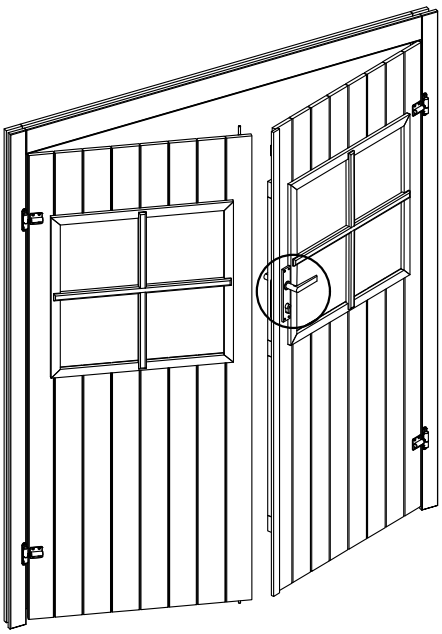

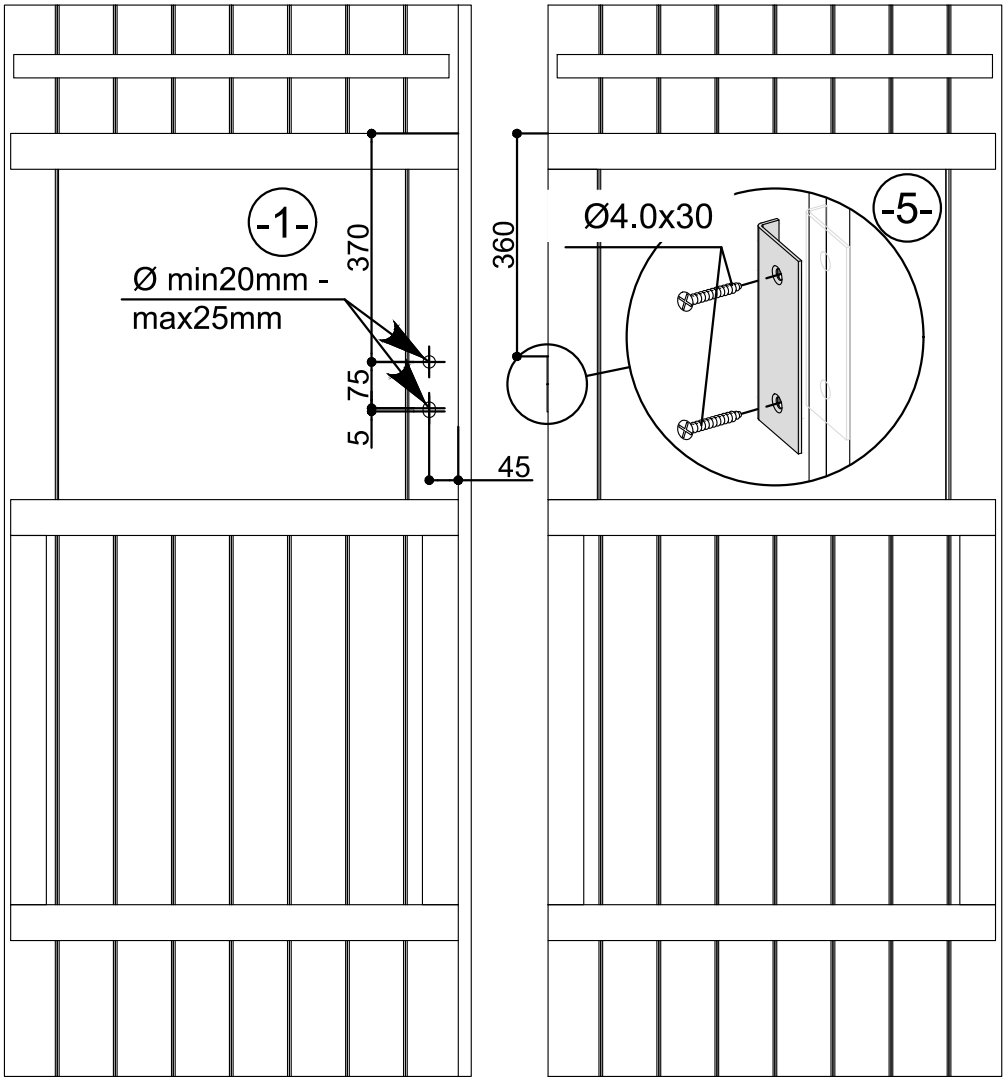

-2-

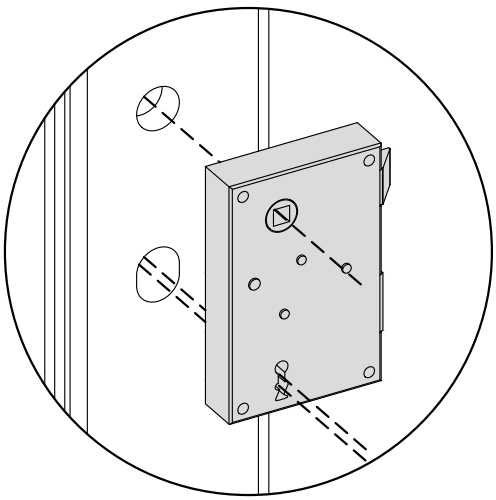

-3-

