Douai AR15740

univers-abri-jardin

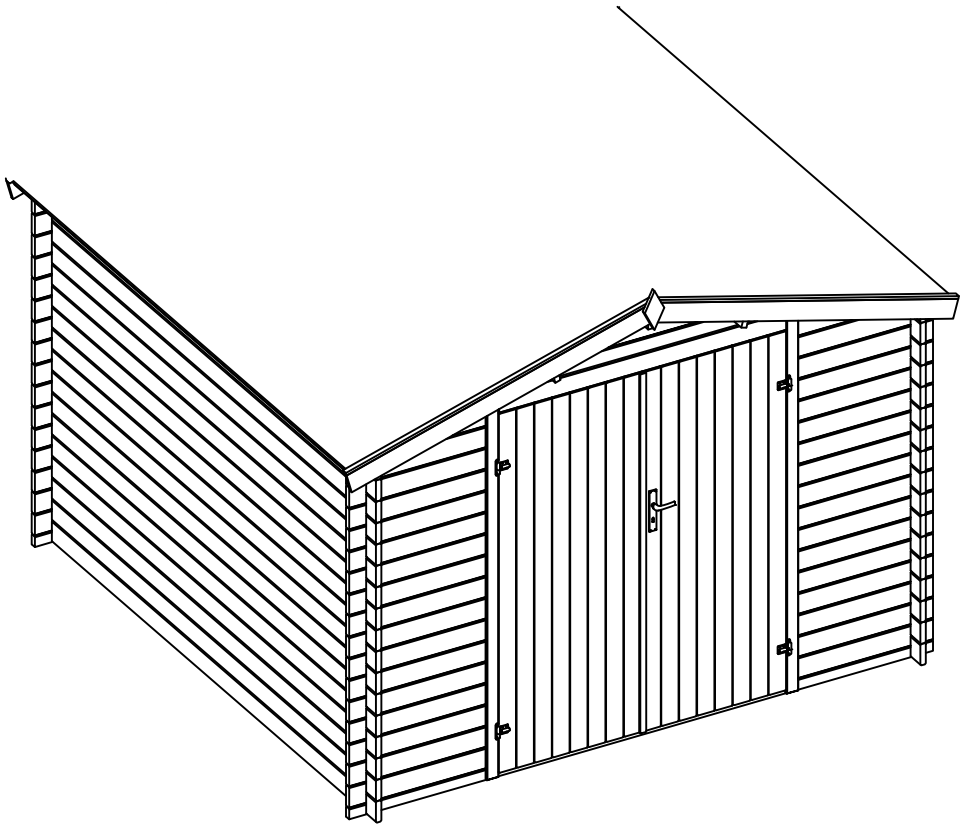

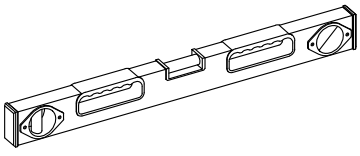

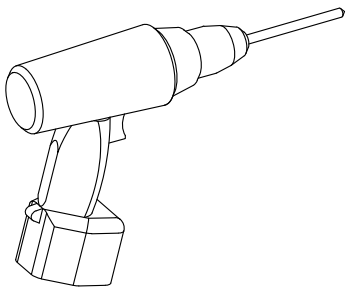

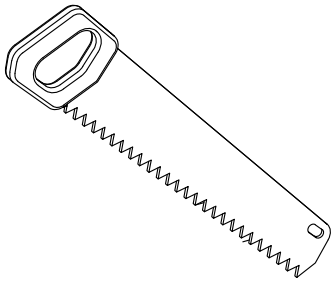

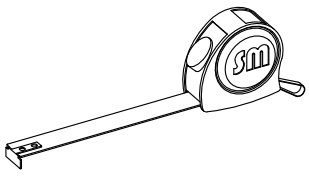

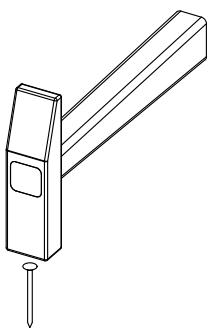

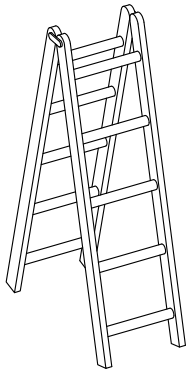

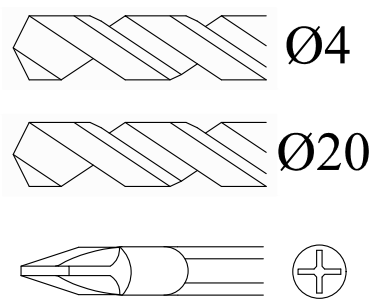

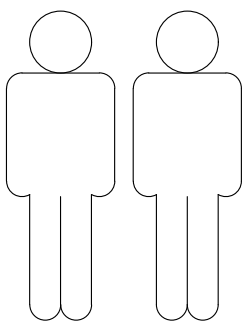

3,0 x 3,0 — Douai AR15740

SPÉCIFICATION

Dim.	Dessin	Pos.	Longueur	Quantité	Nom
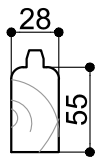	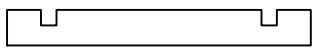	1	3000	2	Madriers muraux.
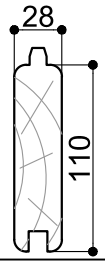	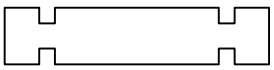	2	3000	48	
	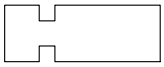	3	730	32	
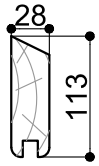	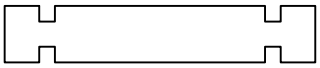	4	3000	2	
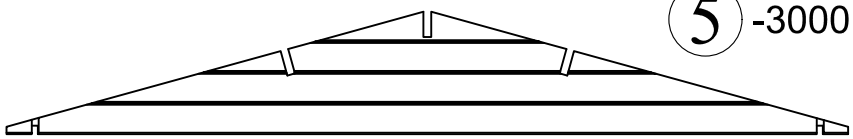		5	-3000 -1		
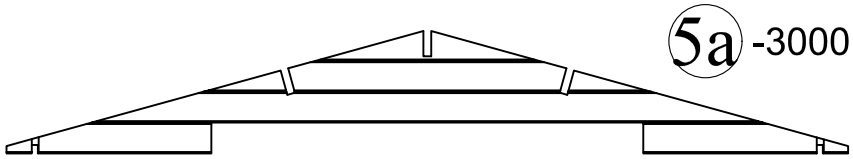		5a	-3000 -1		
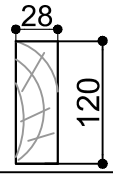	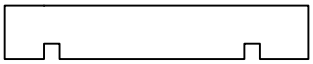	6	3000	3	Poutres de toit.
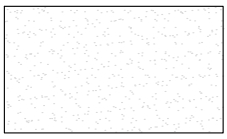		7	1170 x1600	4	OSB
		8	660 x1600	2	
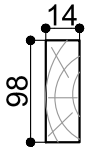		9	1630	4	Madriers périmétrique de toit
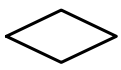	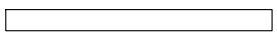	10	200	2	Decor
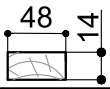	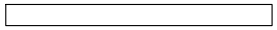	11	1630	4	Madriers périmétrique de toit
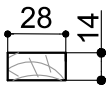	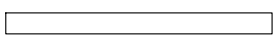	12	3000	2	

Les dimensions des pièces peuvent évoluer +/- 3%

3,0 x 3,0 **Douai** AR15740

SPÉCIFICATION

Dim.	Dessin	Pos.	Longueur	Quantité	Nom
	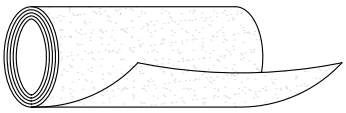	13	3100	4	Feutre bitumé

90 / 14		TR3-1	1480	1	TR3 Montant supérieur, détail
90 / 14		TR3-2	1460	1	
35 / 29		TR3-3	1530	1	
60 / 14		TR1/2-1	1960	2	TR1 TR2 Montant supérieur, détail
60 / 14		TR1/2-2	1950	2	
35 / 29		TR1/2-3	1810	2	
30 / 10		TR2a	1845	1	Latte
	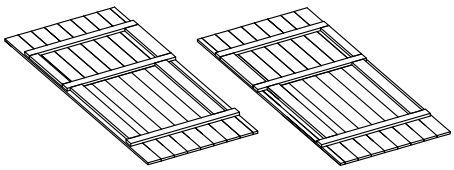	T1 T2	1845x 735	1 1	Porte

Les dimensions des pièces peuvent évoluer +/- 3%

SPÉCIFICATION

	Pos.	Dim	Stck.
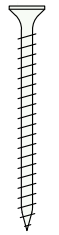		Ø4.5 x 80	2
		Ø3.5 x 35	74
		Ø4.0 x 30	126
		Ø4.0 x 12	45

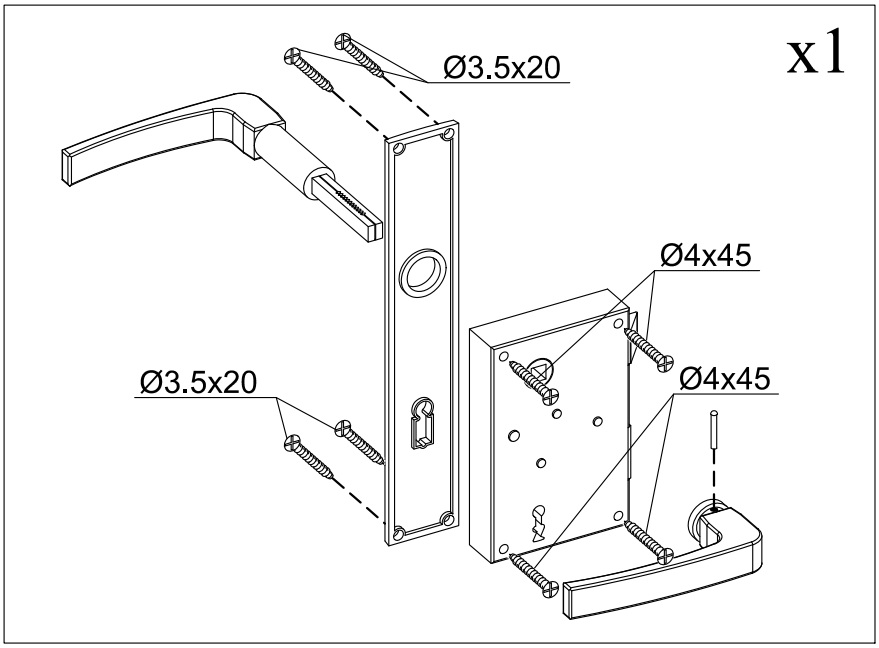

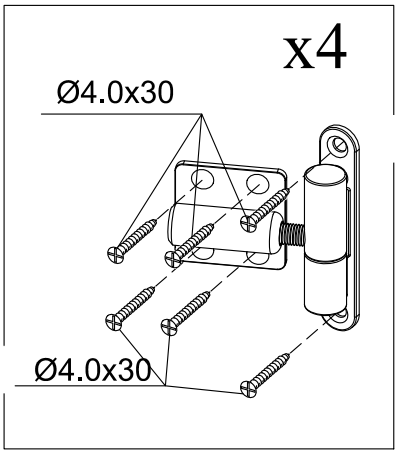

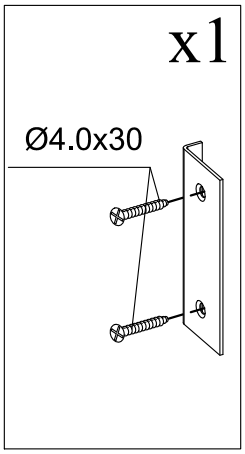

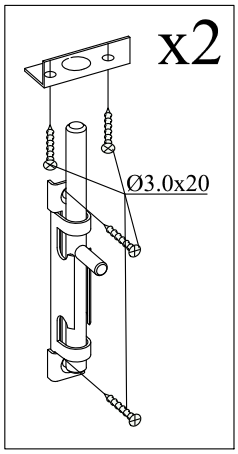

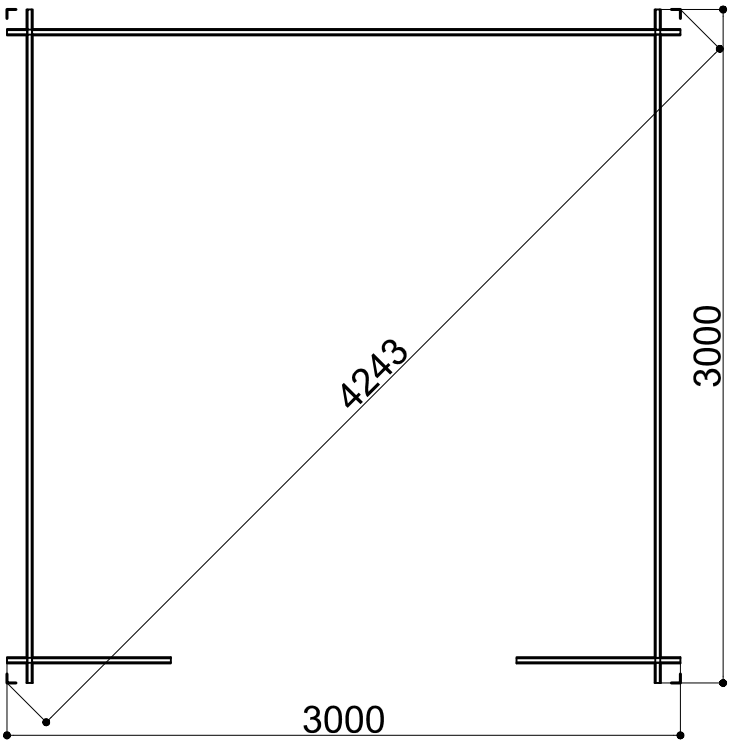

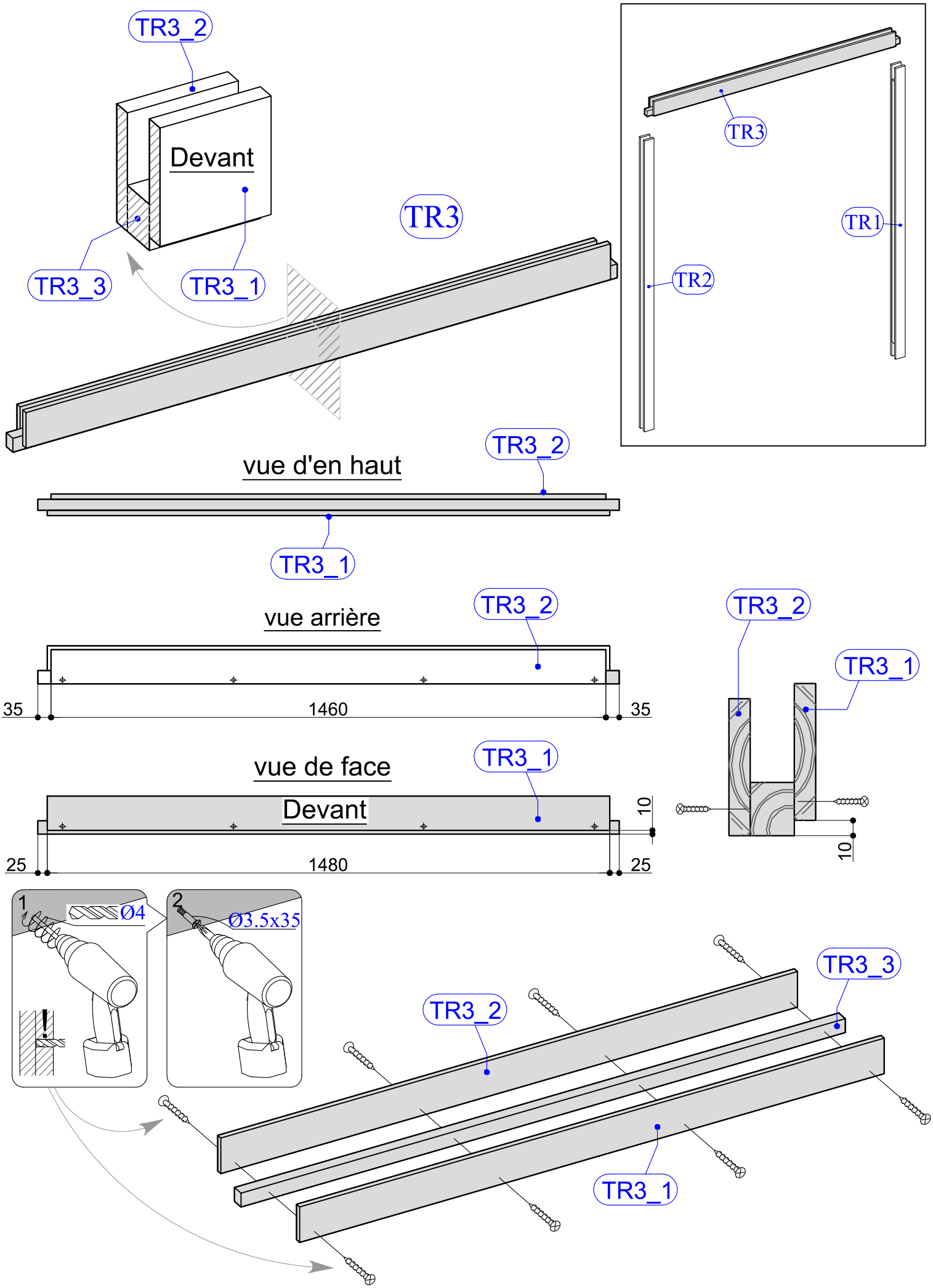
TR3_2
Devant
TR3_3
TR3_1
TR3
TR3
TR1
TR2
vue d'en haut
TR3_2
TR3_1
vue arrière
TR3_2
35
1460
35
TR3_2
TR3_1
vue de face
TR3_1
Devant
10
25
1480
25
10
1
Ø4
2
Ø3.5x35
TR3_3
TR3_2
TR3_1

vue d'en haut

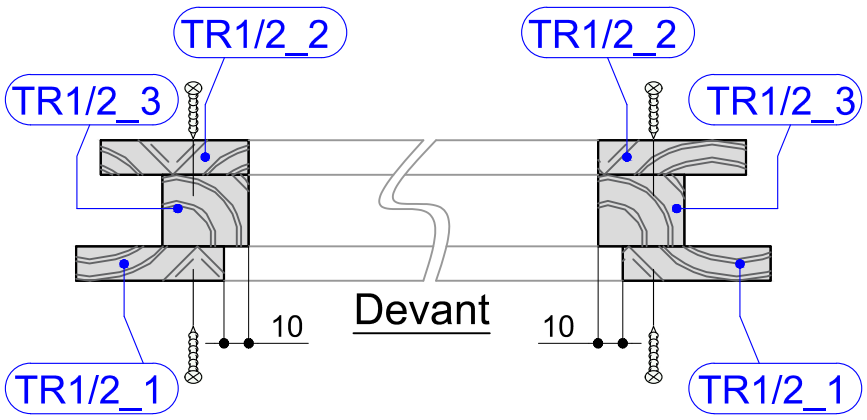

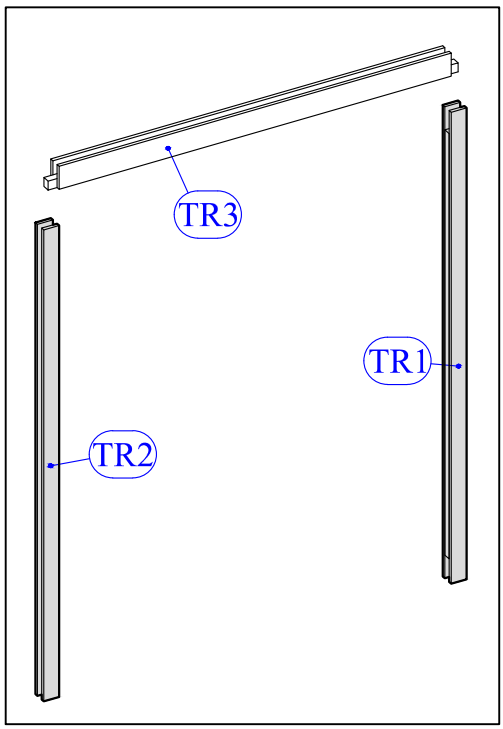

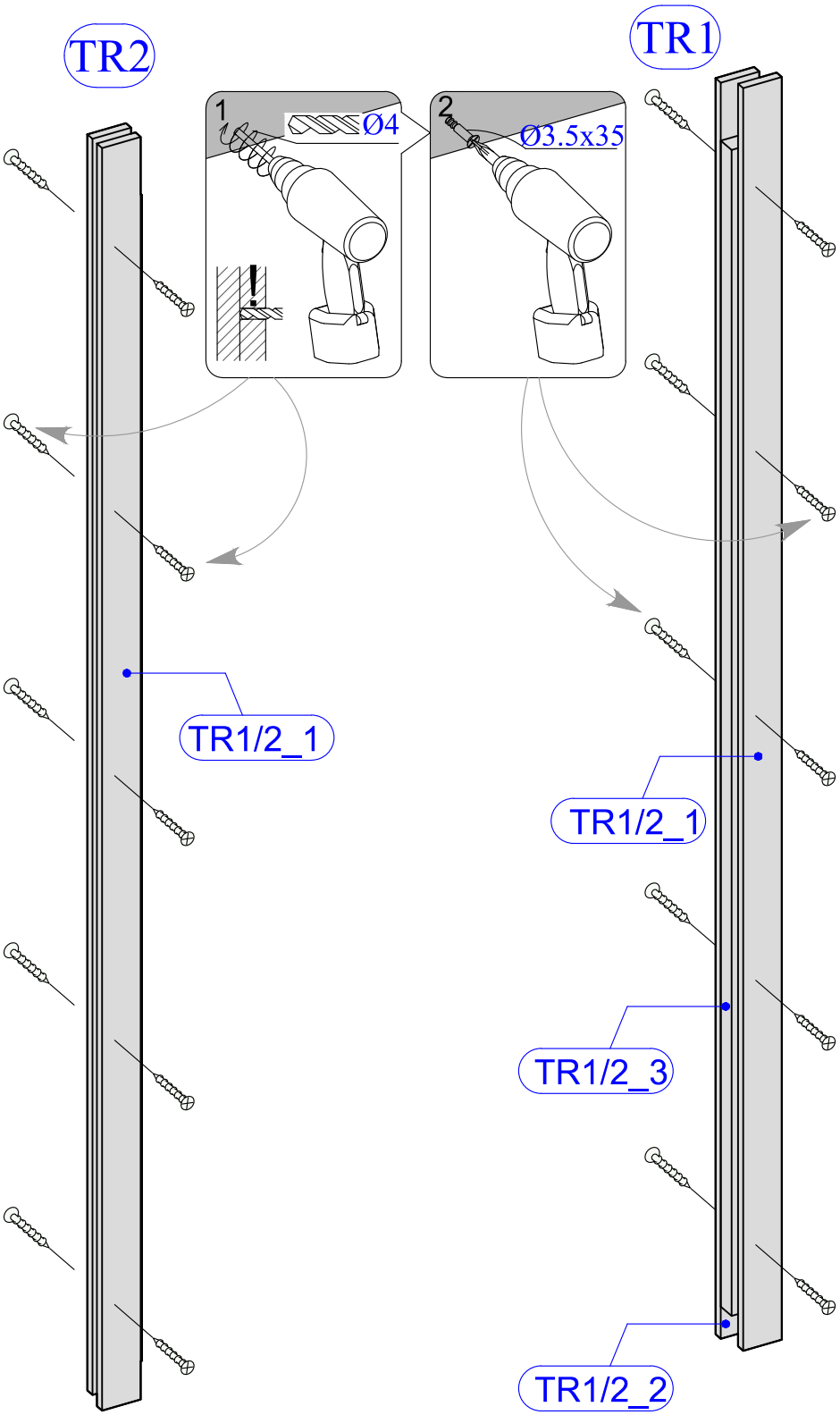

vue de face

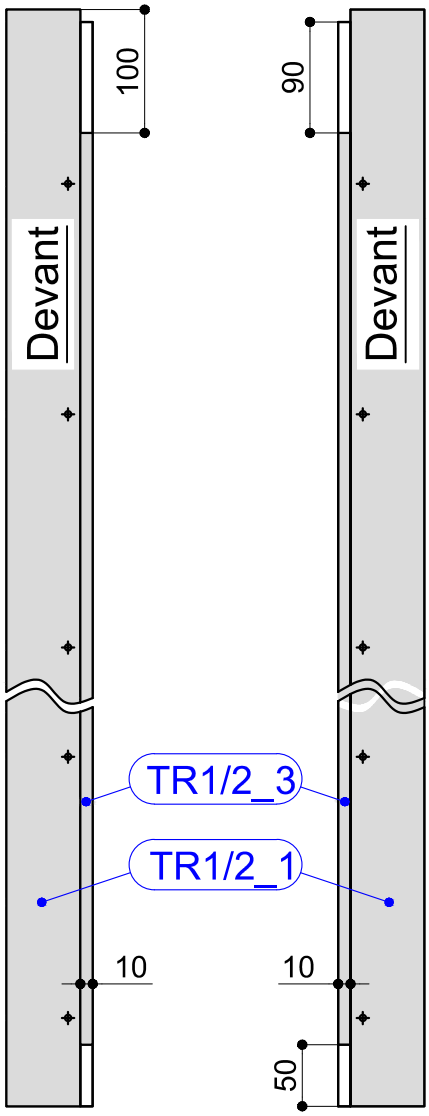

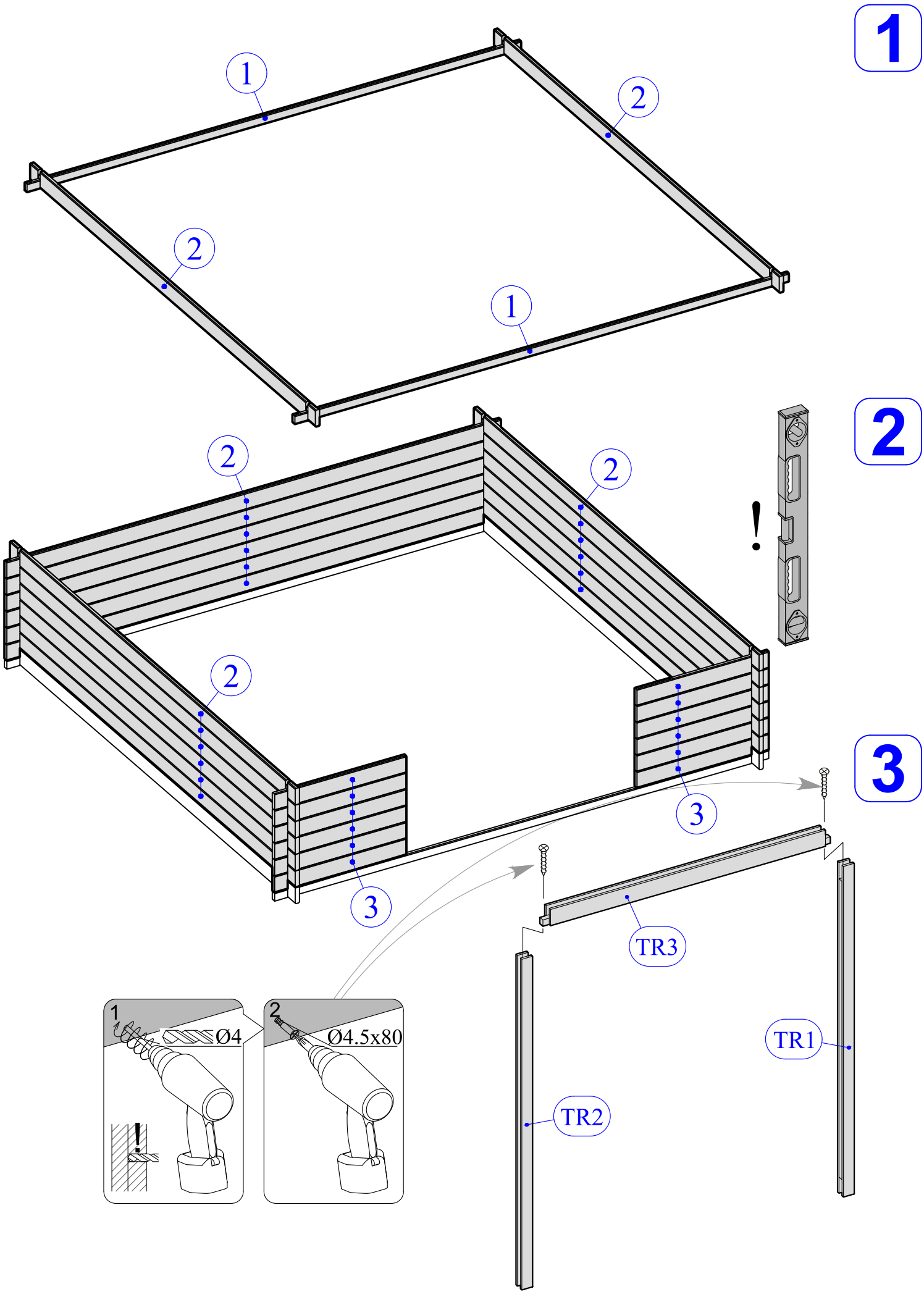
1
1
2
2
1
2
2
2
2
!
3
3
TR3
TR1
TR2
1
Ø4
!
2
Ø4.5x80

4

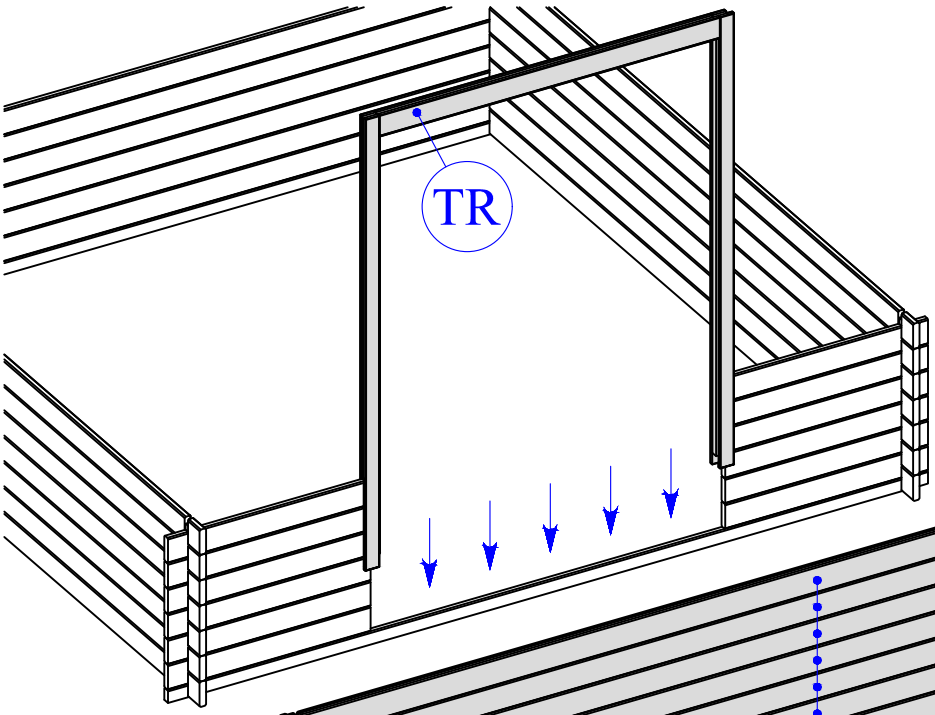

5

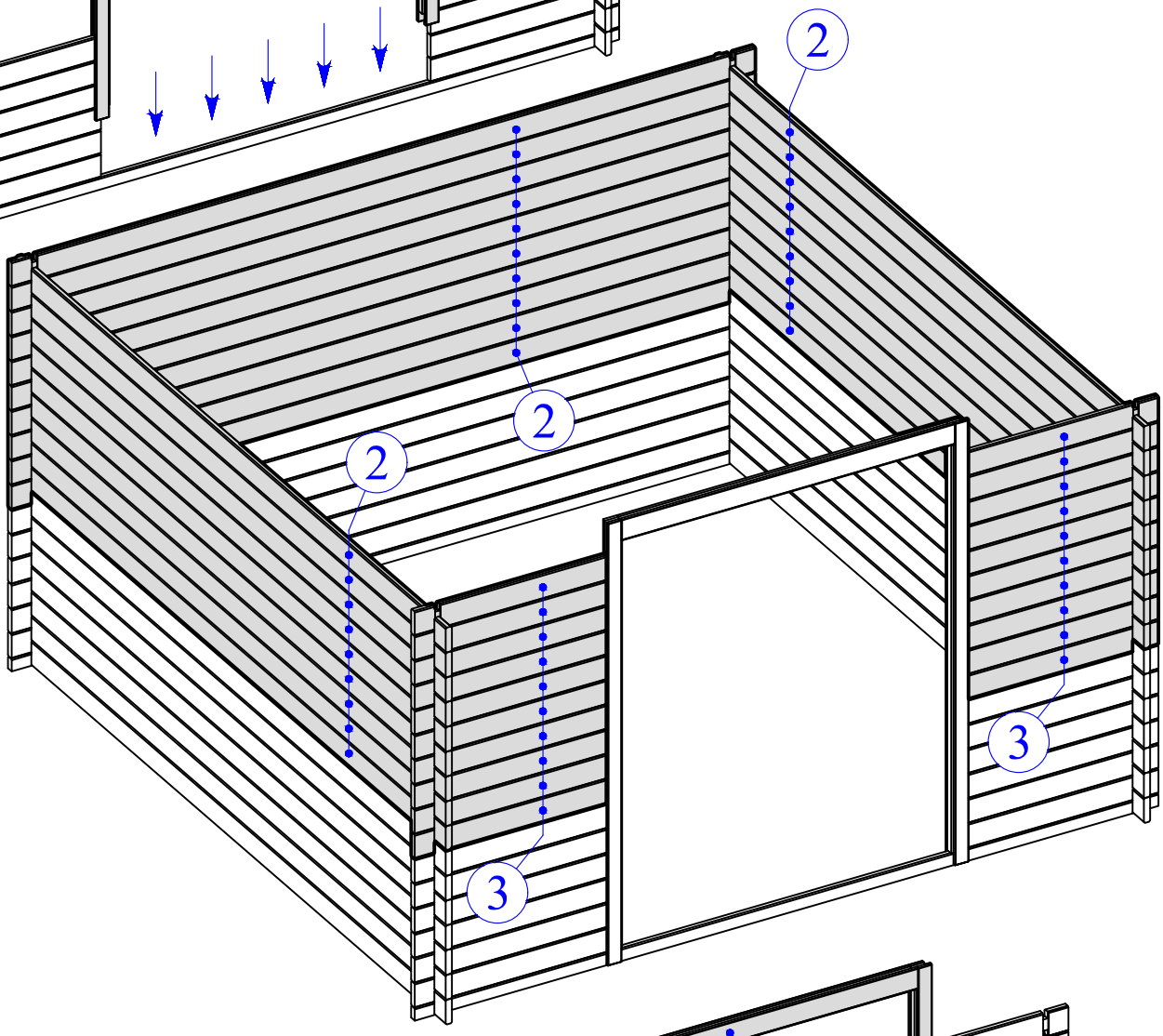

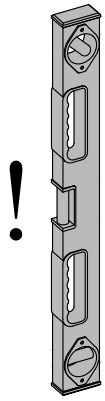

6

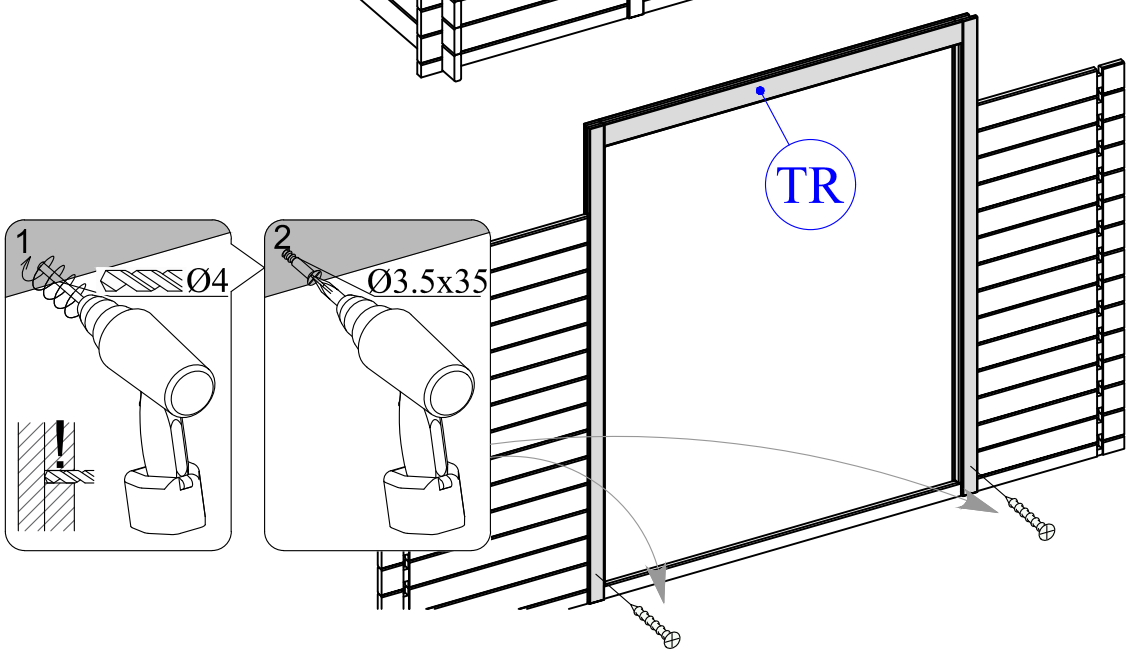

7

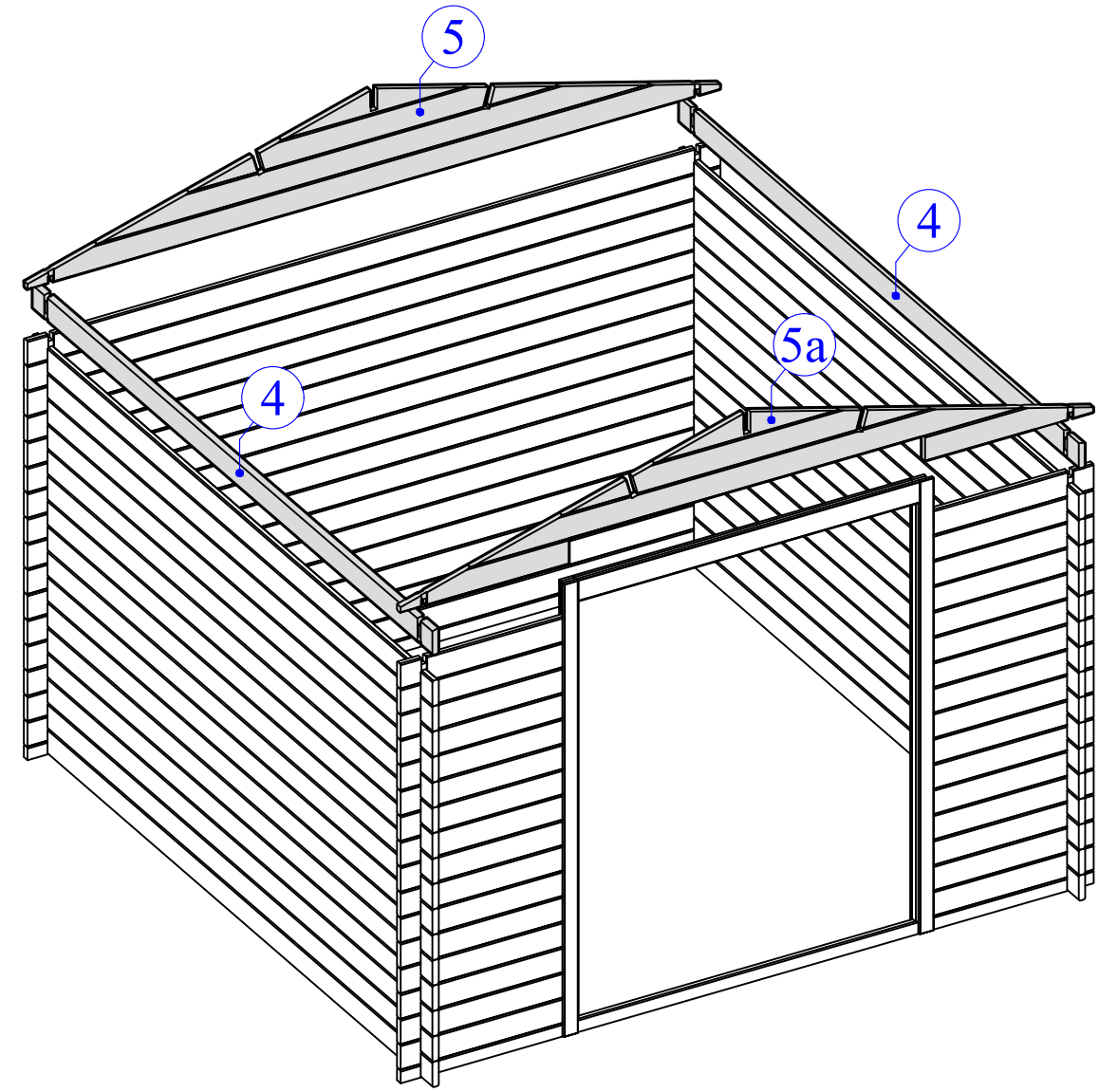

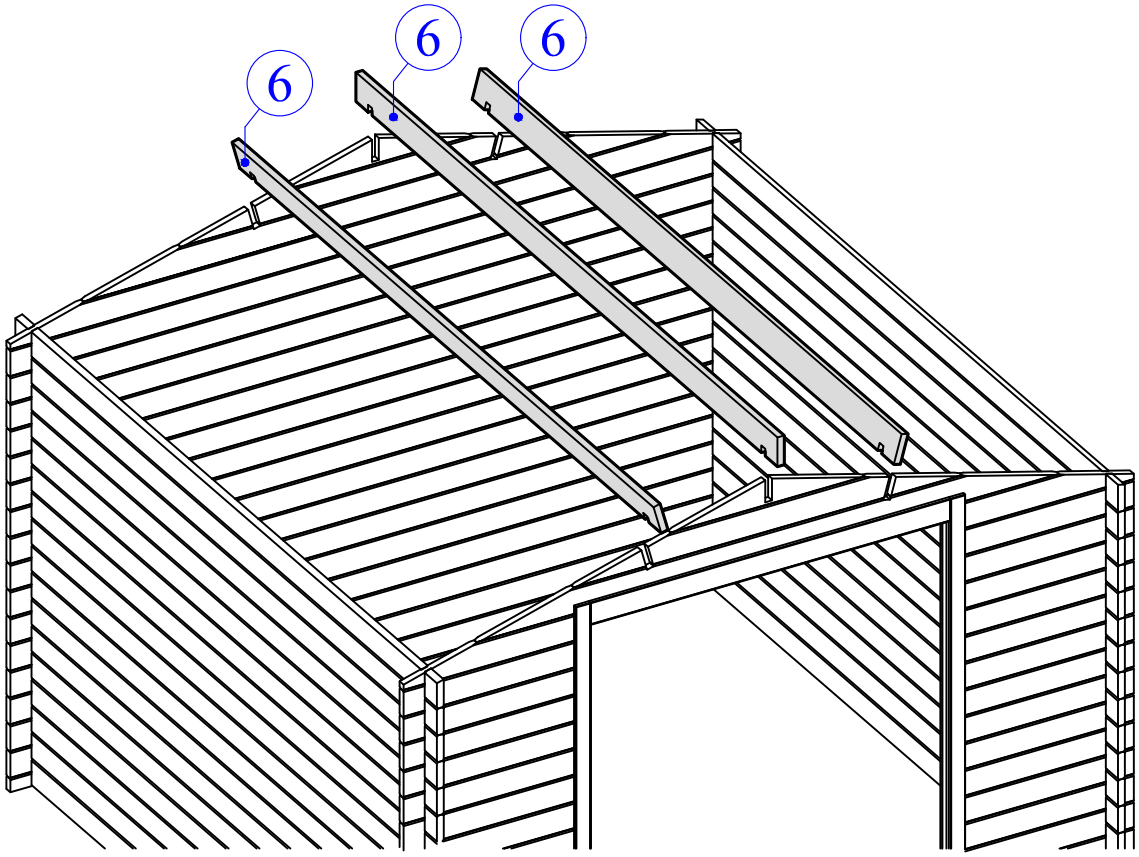

9

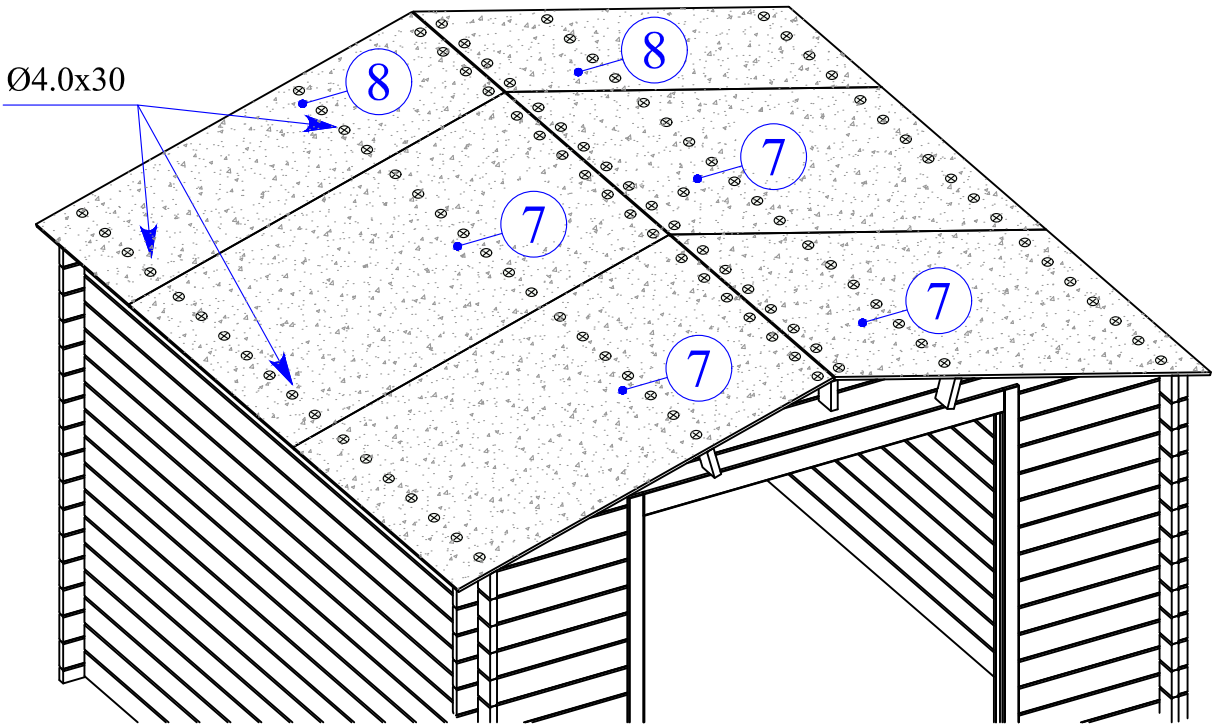

10

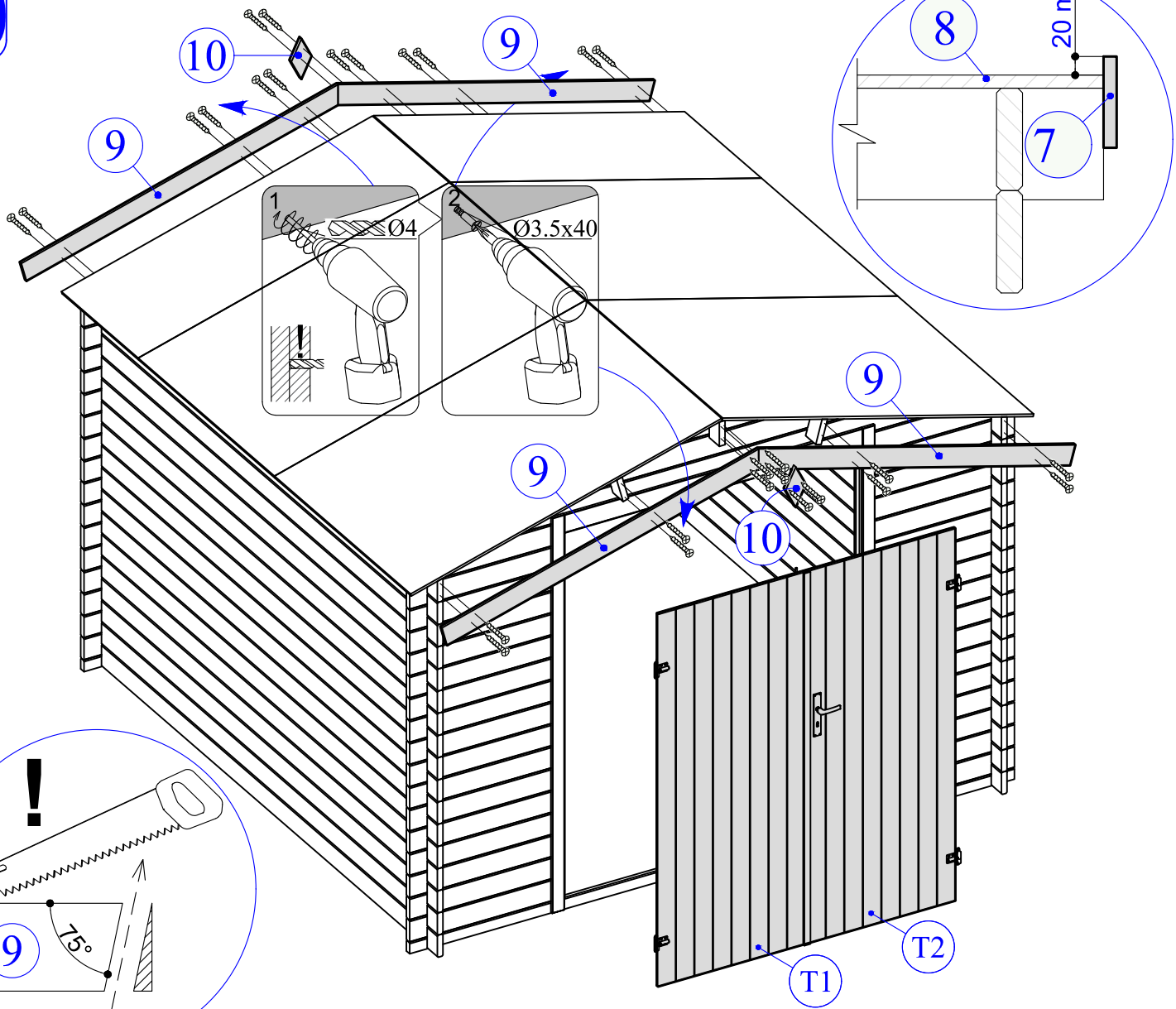

11

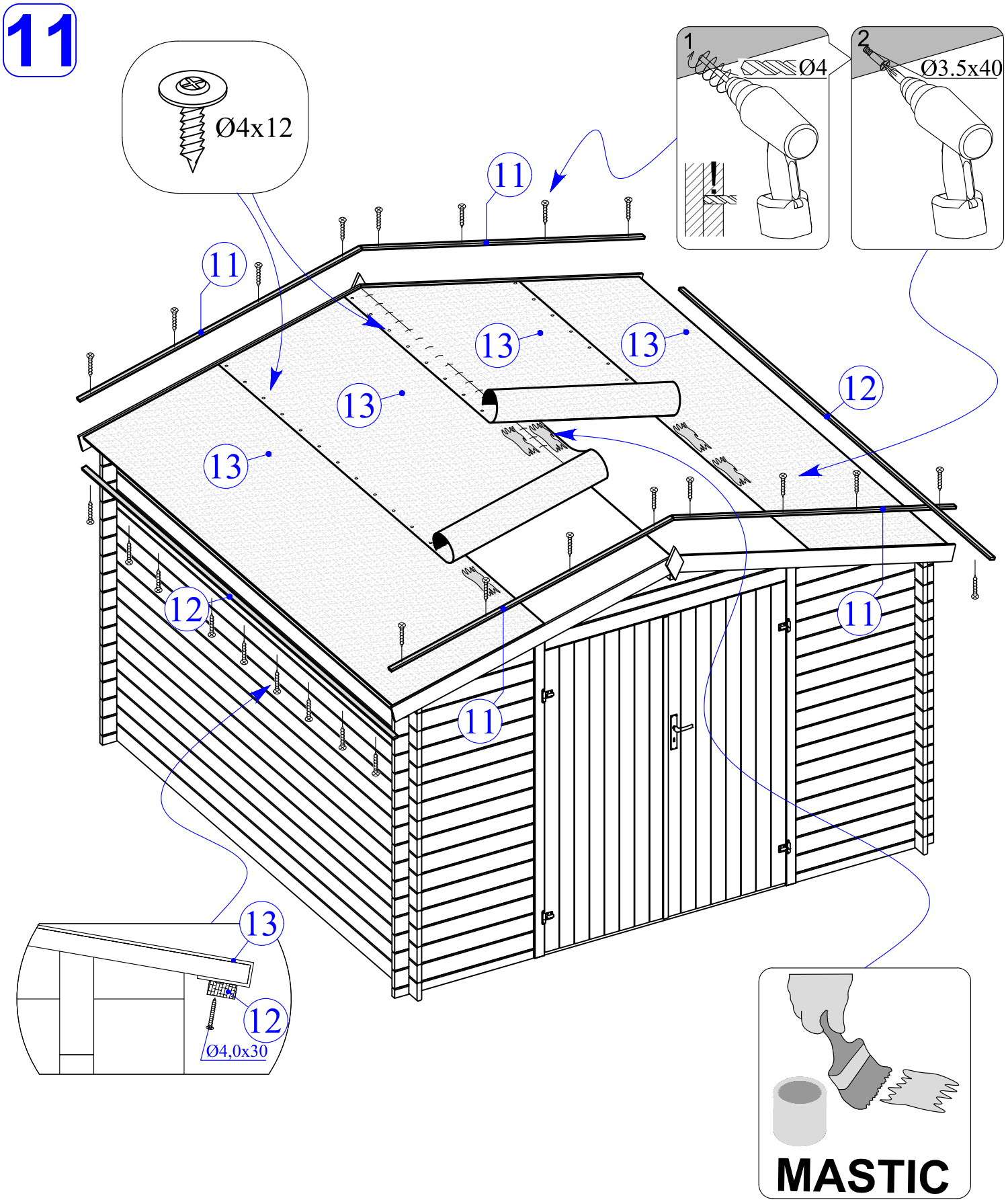

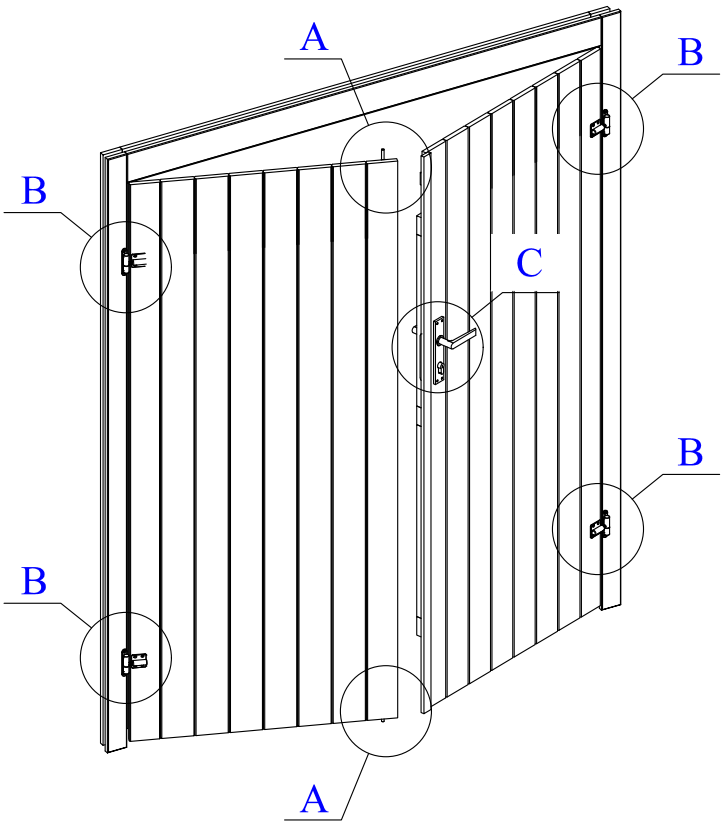
A
B
B
C
B
B
A

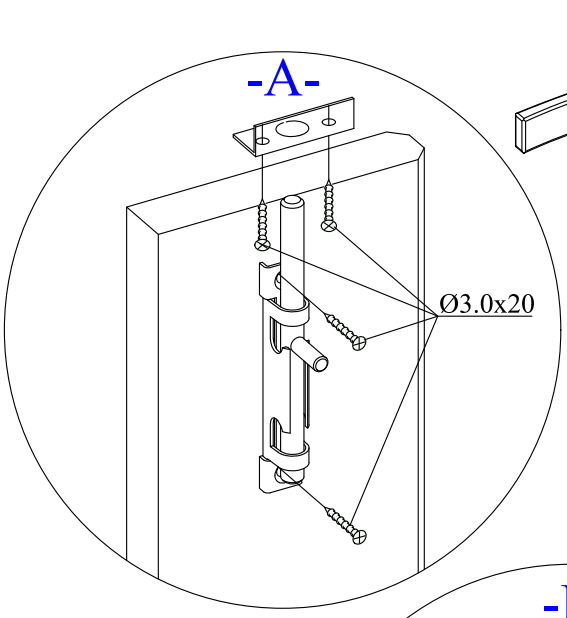
-A-
Ø3.0x20

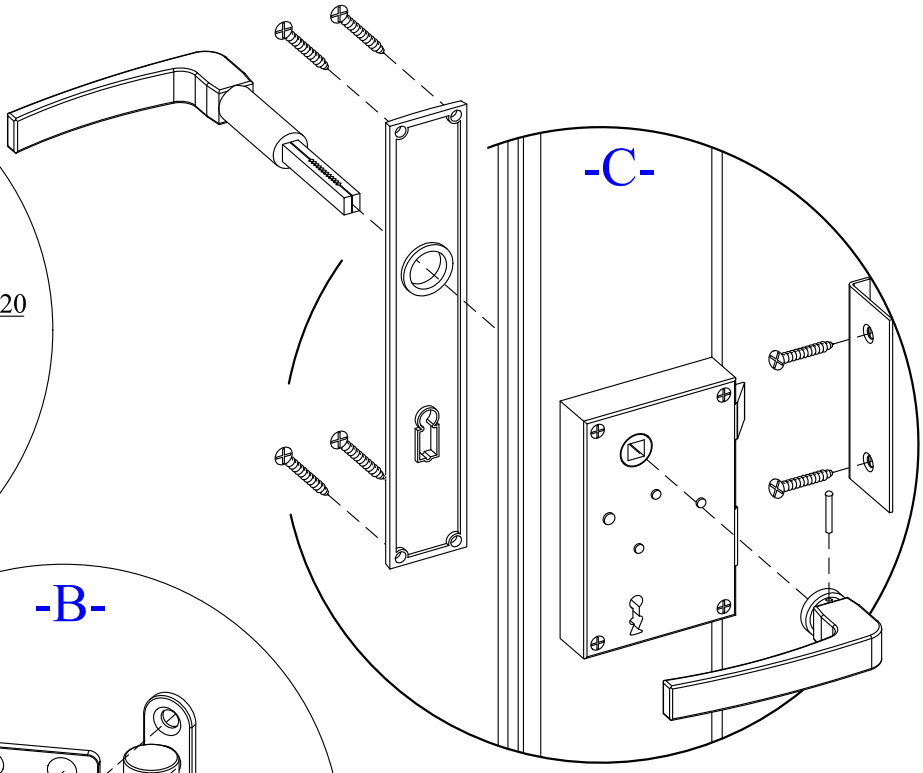
-C-

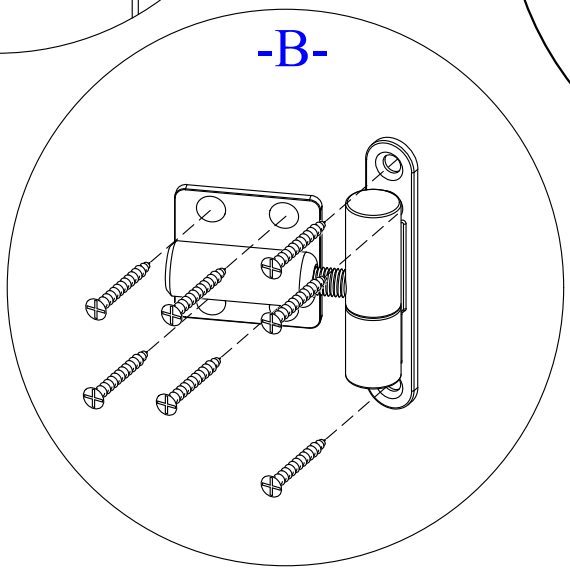
-B-

-B-

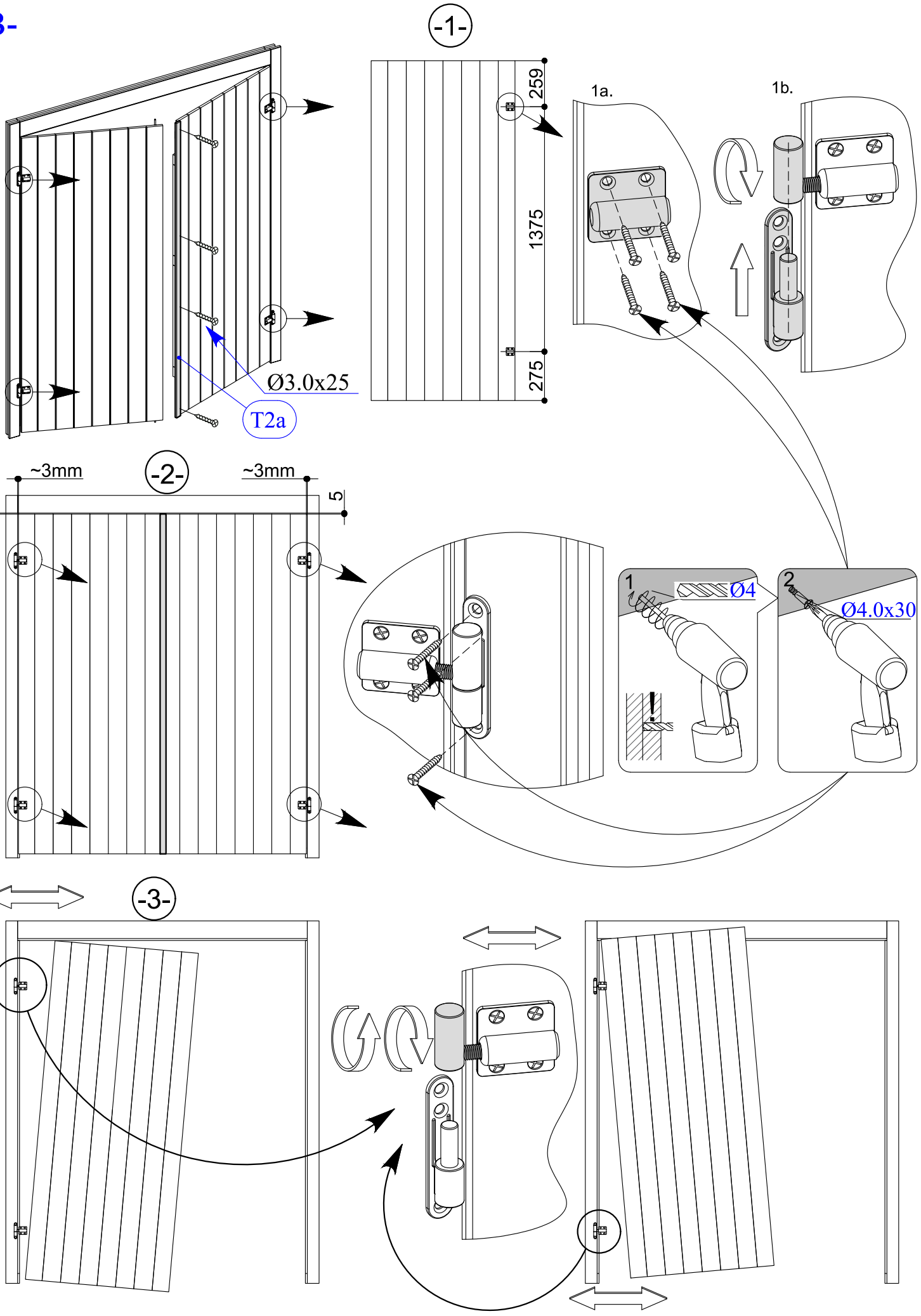

-C-

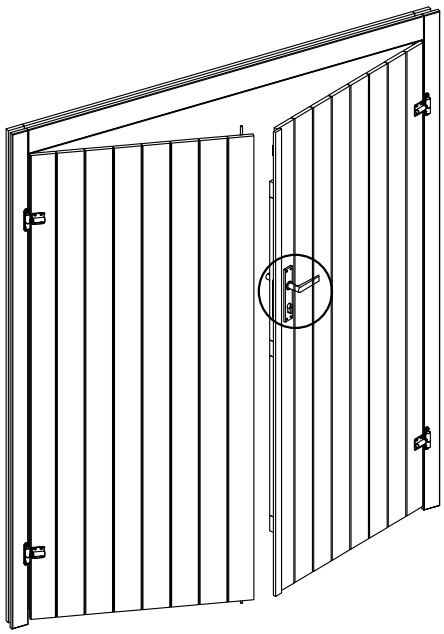

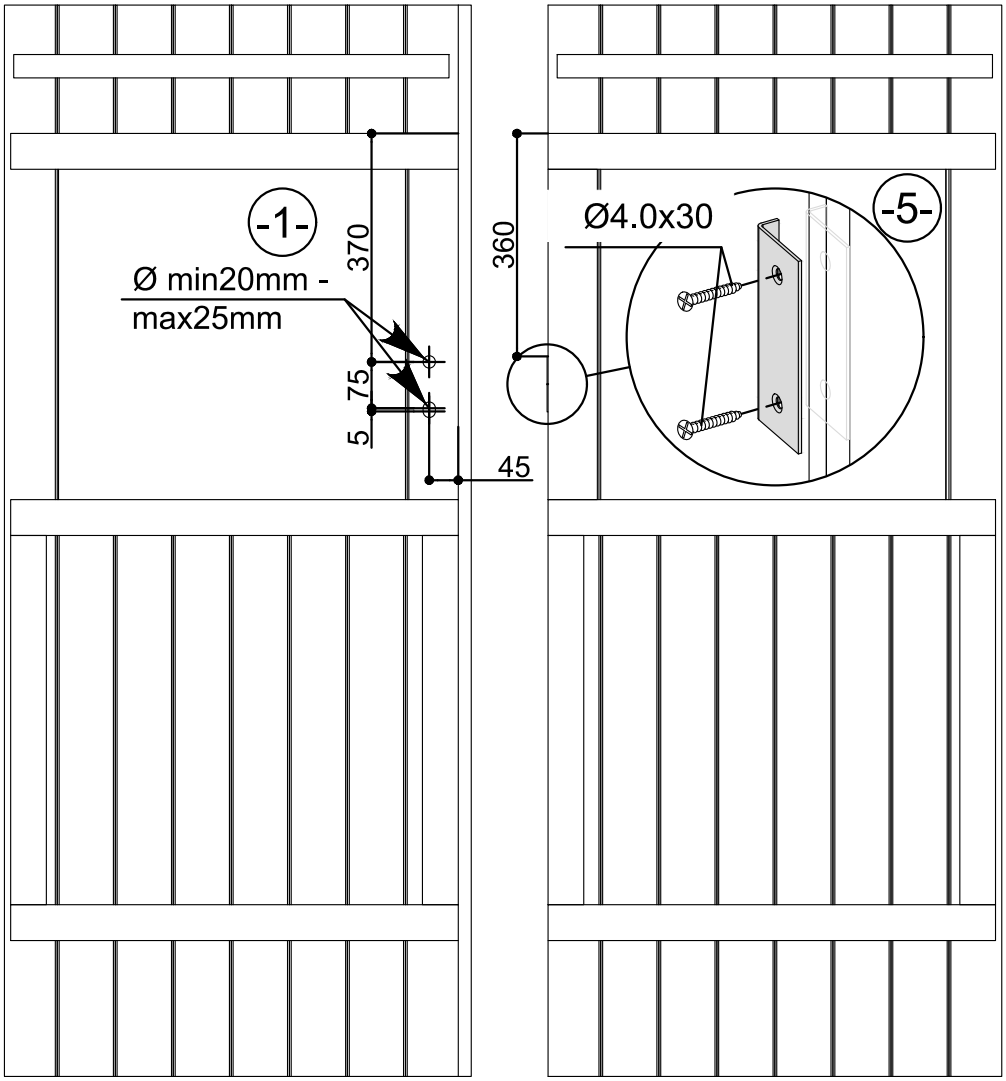
-1-
Ø min20mm -
max25mm
370
75
5
45
360
Ø4.0x30
-5-

-2-

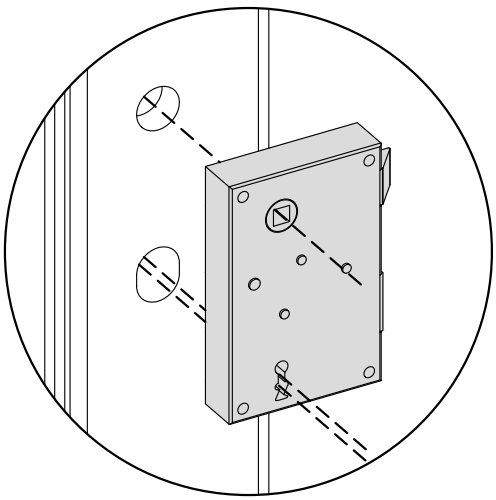

-3-

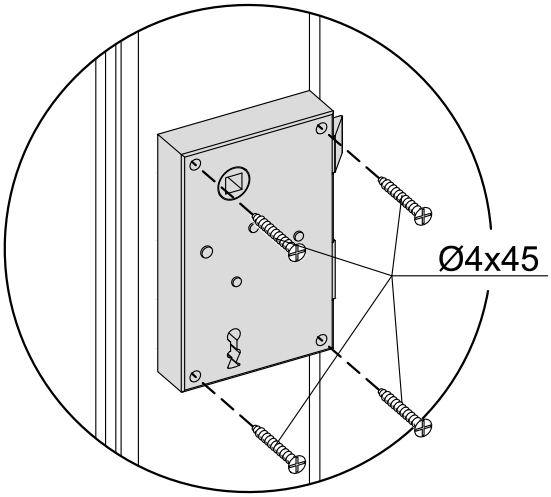
Ø4x45

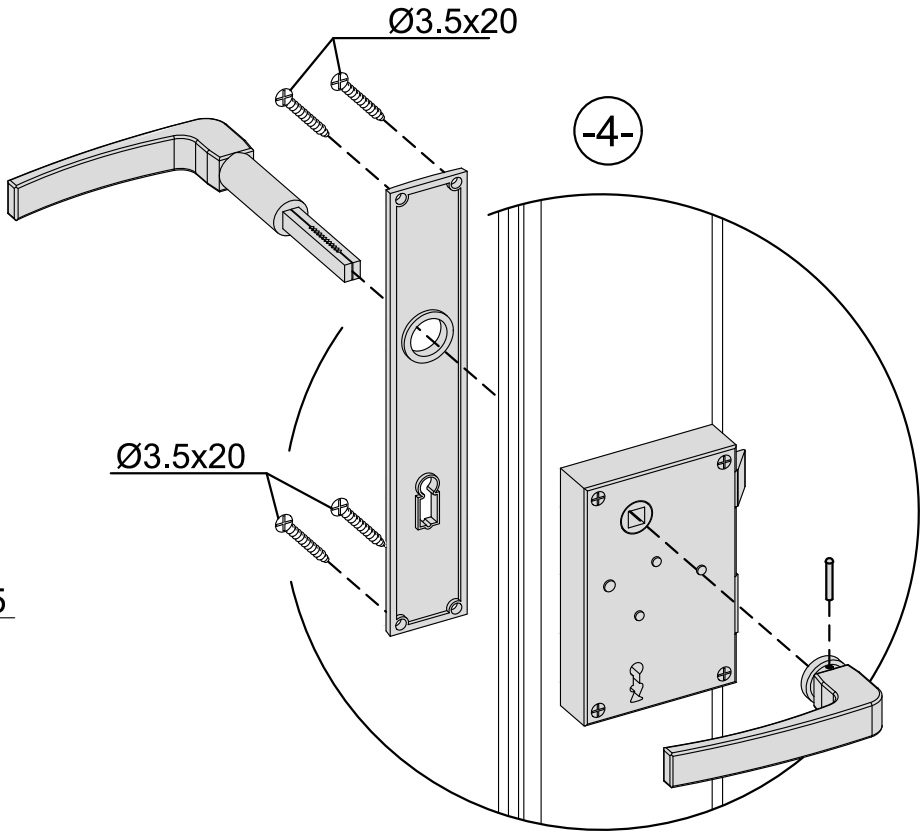
Ø3.5x20
-4-
Ø3.5x20