Maubeuge AR15732

univers-abri-jardin

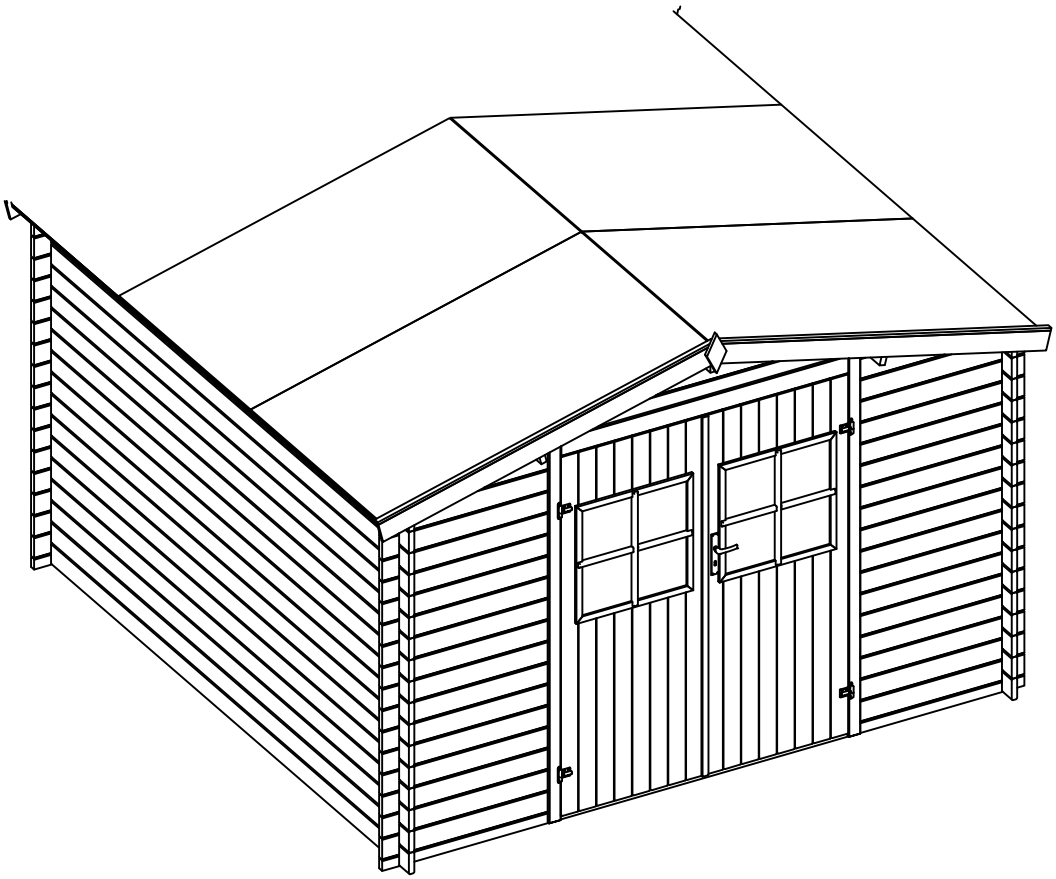

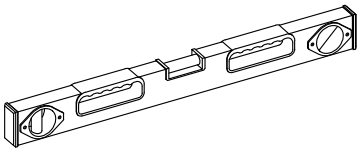

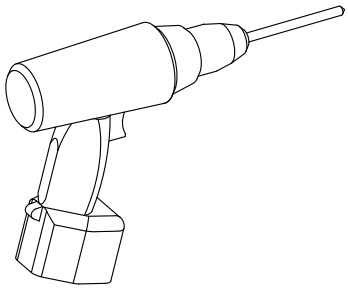

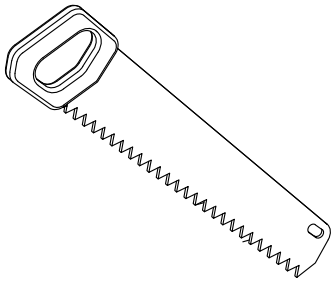

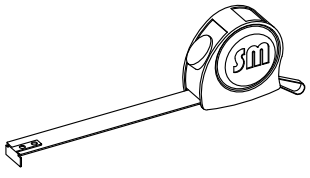

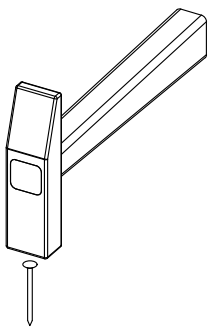

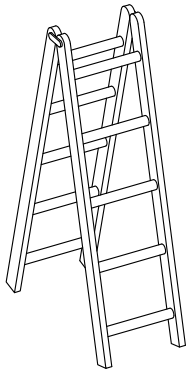

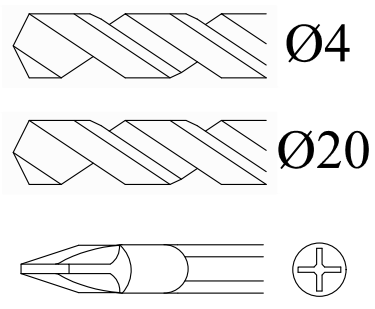

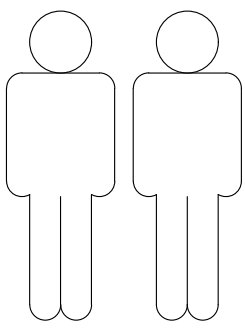

FR SPÉCIFICATION

Dim.	Dessin	Pos.	Longueur	Quantité	Nom
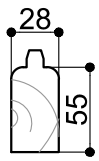	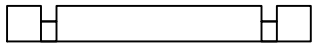	1	3300	2	Madriers muraux.
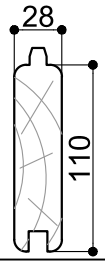	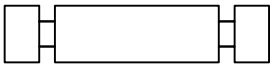	2	3300	44	
	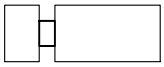	3	880	32	
	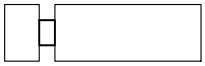	4	1285	8	
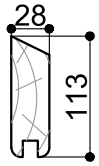	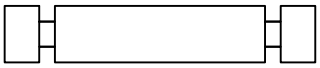	5	3300	2	
	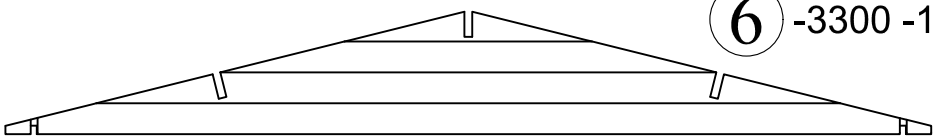	6	-3300 -1		
	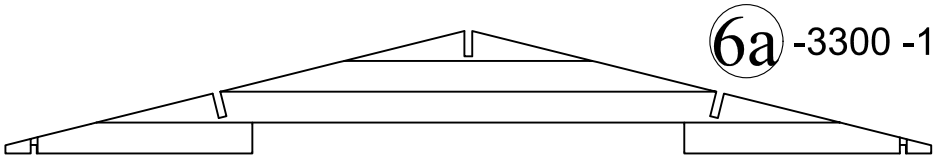	6a	-3300 -1		
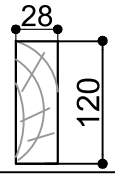	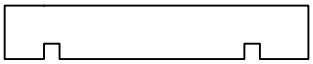	7	3300	3	Poutres de toit.
	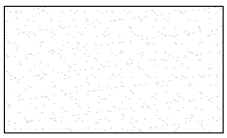	8	1170 x1750	4	OSB
		9	960 x1750	2	
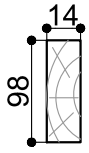		10	1780	4	Madriers périmétrique de toit
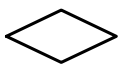	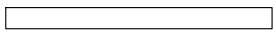	11	200	2	Decor
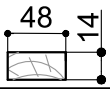	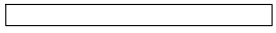	12	1780	4	Madriers périmétrique de toit
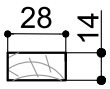	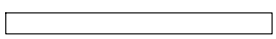	13	825	8	

Les dimensions des pièces peuvent évoluer +/- 3%

3,3 x 3,3 **Maubeuge** AR15732

FR SPÉCIFICATION

Dim.	Dessin	Pos.	Longueur	Quantité	Nom
	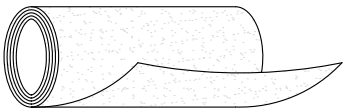	14	3400	4	Feutre bitumé

90 / 14		TR3-1	1480	1	TR3 Montant supérieur, détail
90 / 14		TR3-2	1460	1	
35 / 29		TR3-3	1530	1	
60 / 14		TR1/2-1	1960	2	TR1 TR2 Montant supérieur, détail
60 / 14		TR1/2-2	1950	2	
35 / 29		TR1/2-3	1810	2	
30 / 10		TR2a	1845	1	Latte
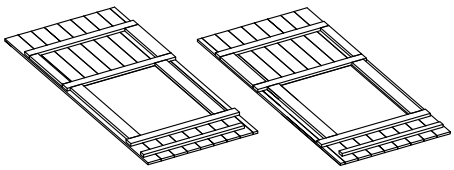		T1 T2	1845x 735	1 1	Porte
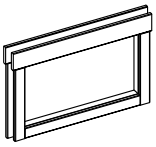		F	816x 526	1	Fenêtre

FR SPÉCIFICATION

	Pos.	Dim	Stck.
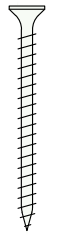		Ø4.5 x 80	2
		Ø3.5 x 35	76
		Ø4.0 x 30	144
		Ø4.0 x 12	51

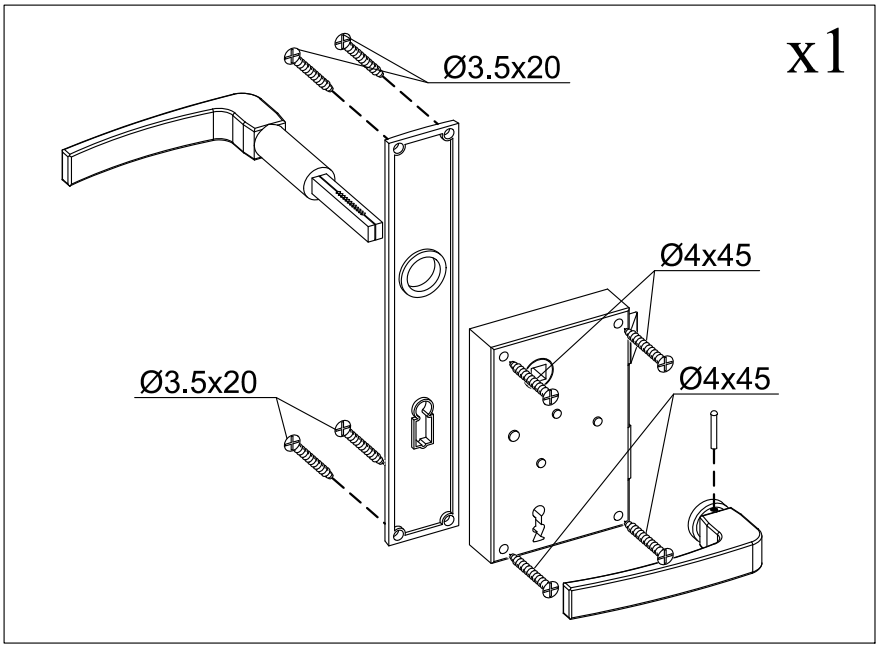

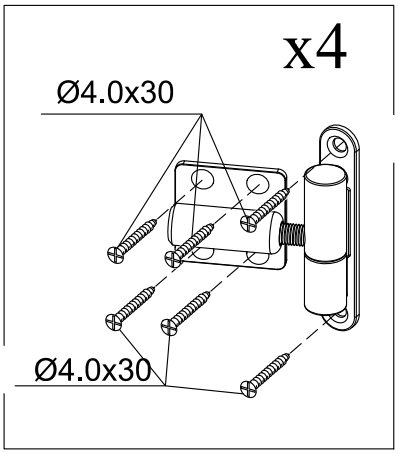

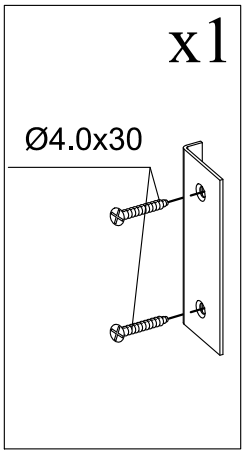

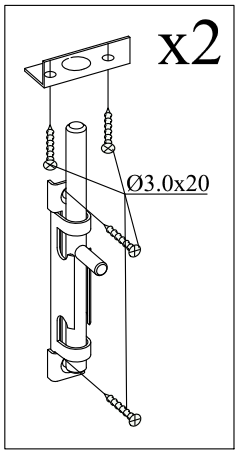

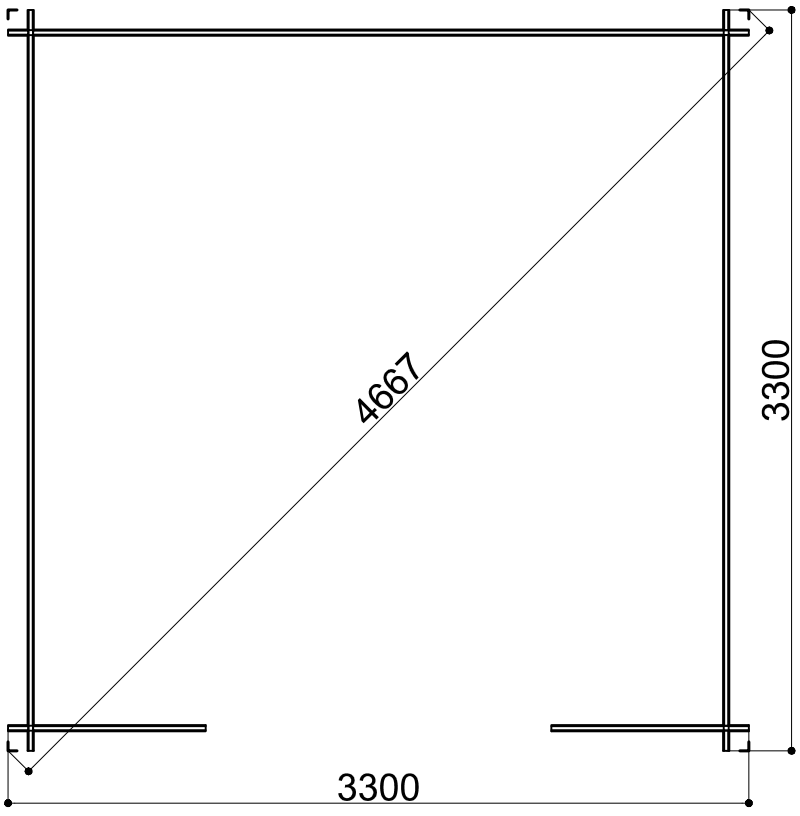

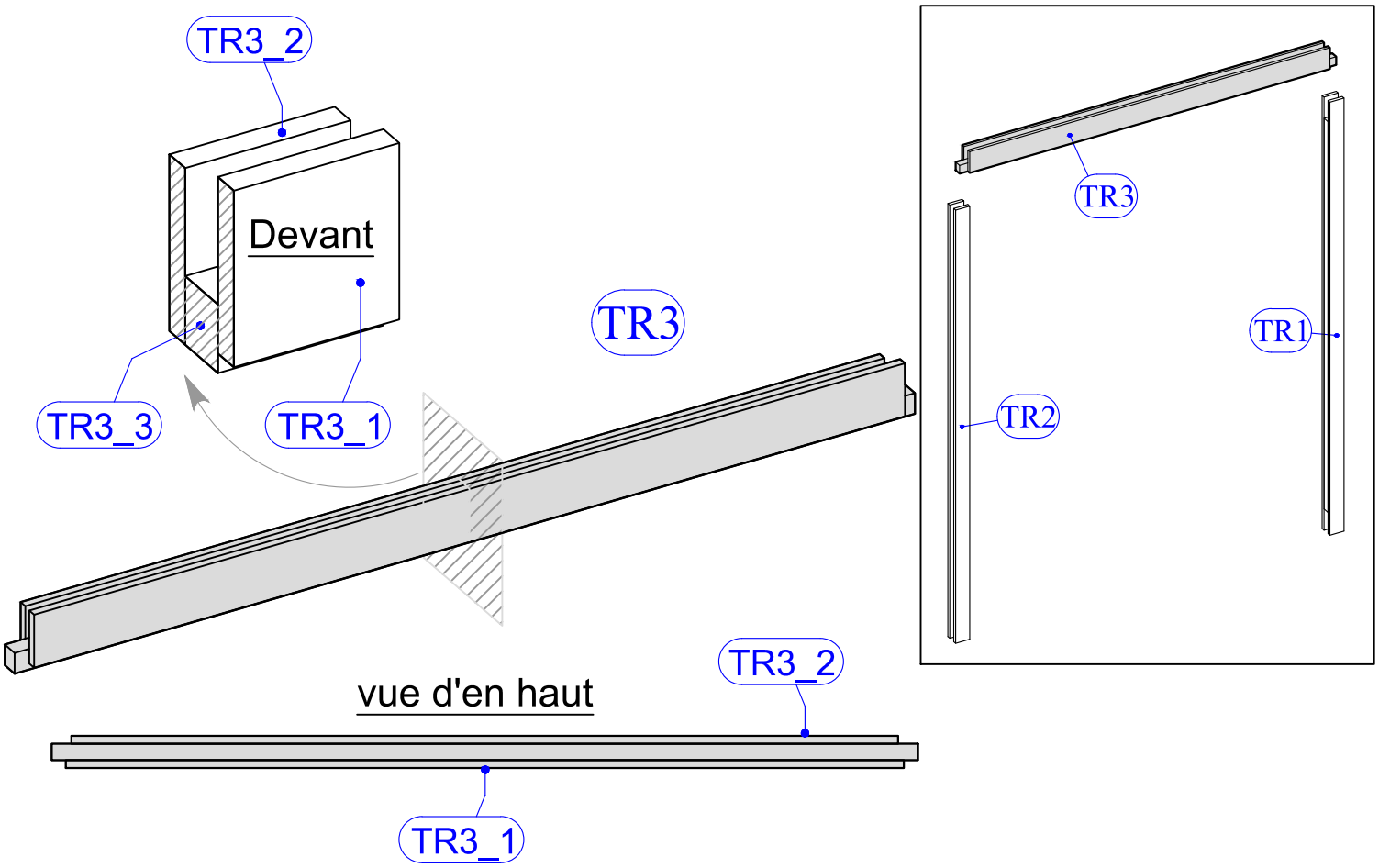
TR3_2
Devant
TR3_3
TR3_1
TR3
TR3
TR1
TR2

vue d'en haut
TR3_2
TR3_1

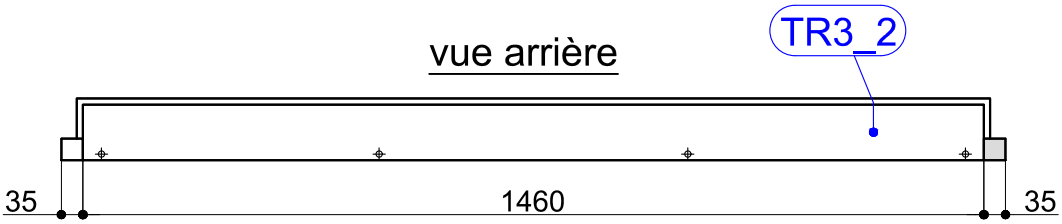
vue arrière
TR3_2
35
1460
35

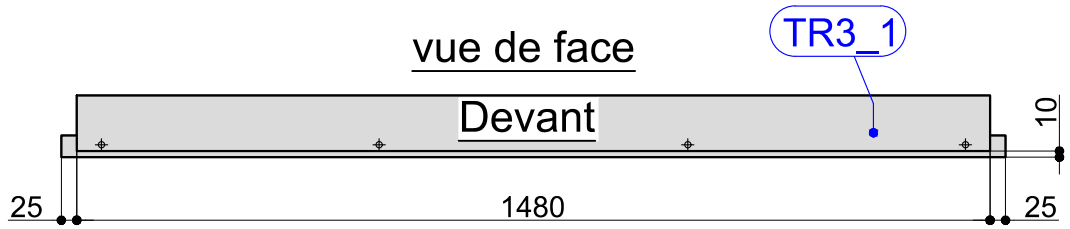
vue de face
TR3_1
Devant
10
25
1480
25

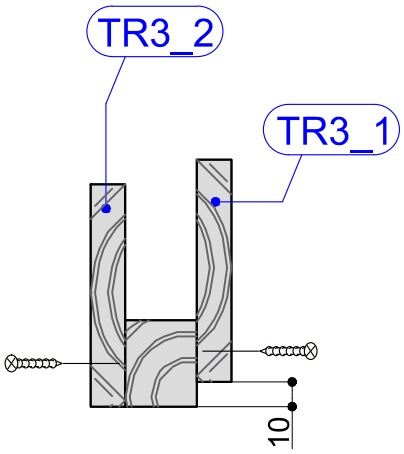
TR3_2
TR3_1
10

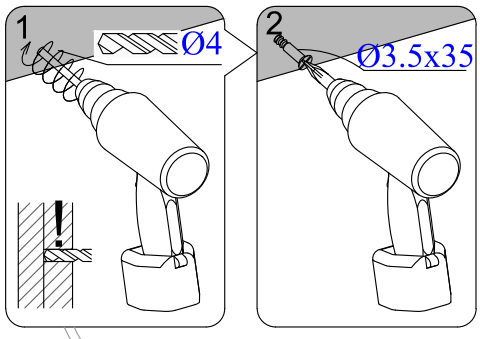
1
Ø4
2
Ø3.5x35

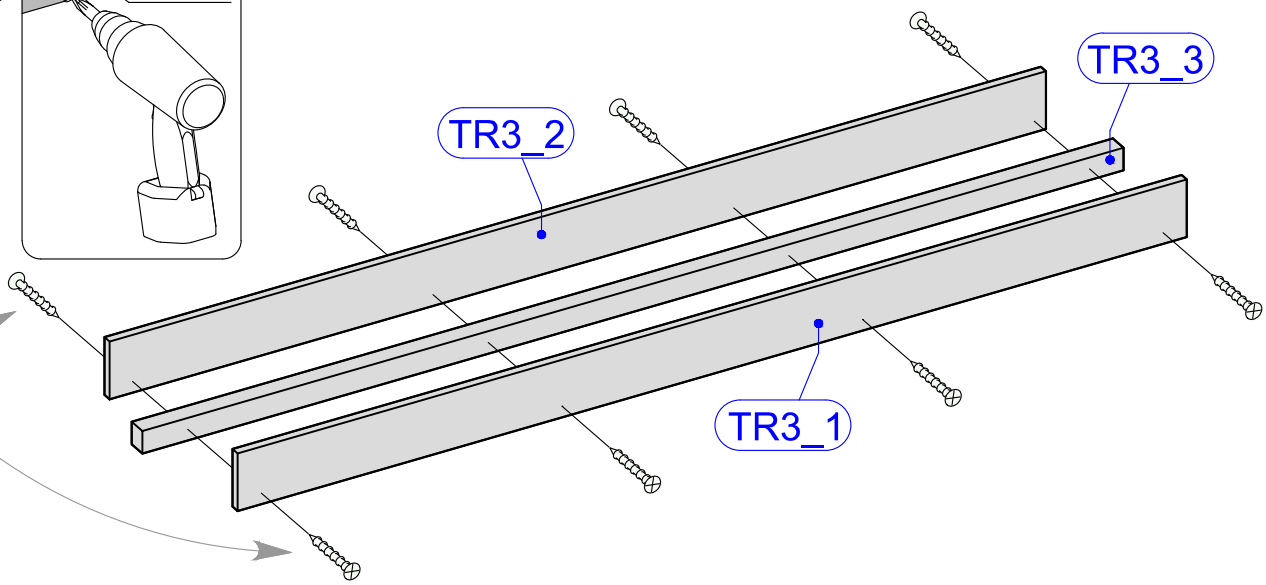
TR3_3
TR3_2
TR3_1

vue d'en haut

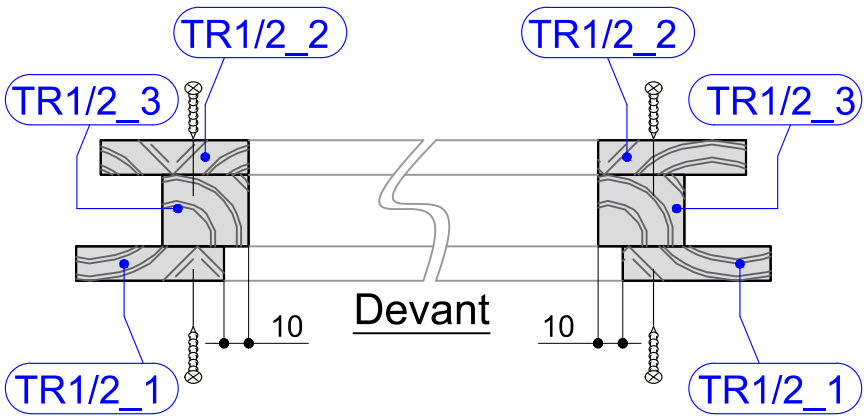

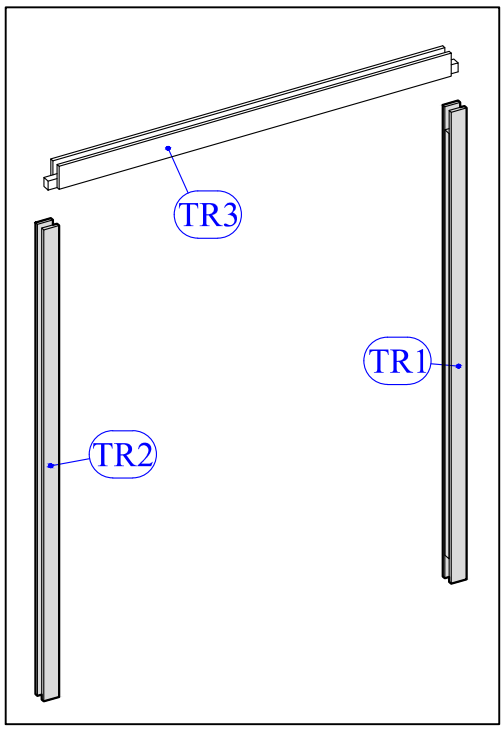

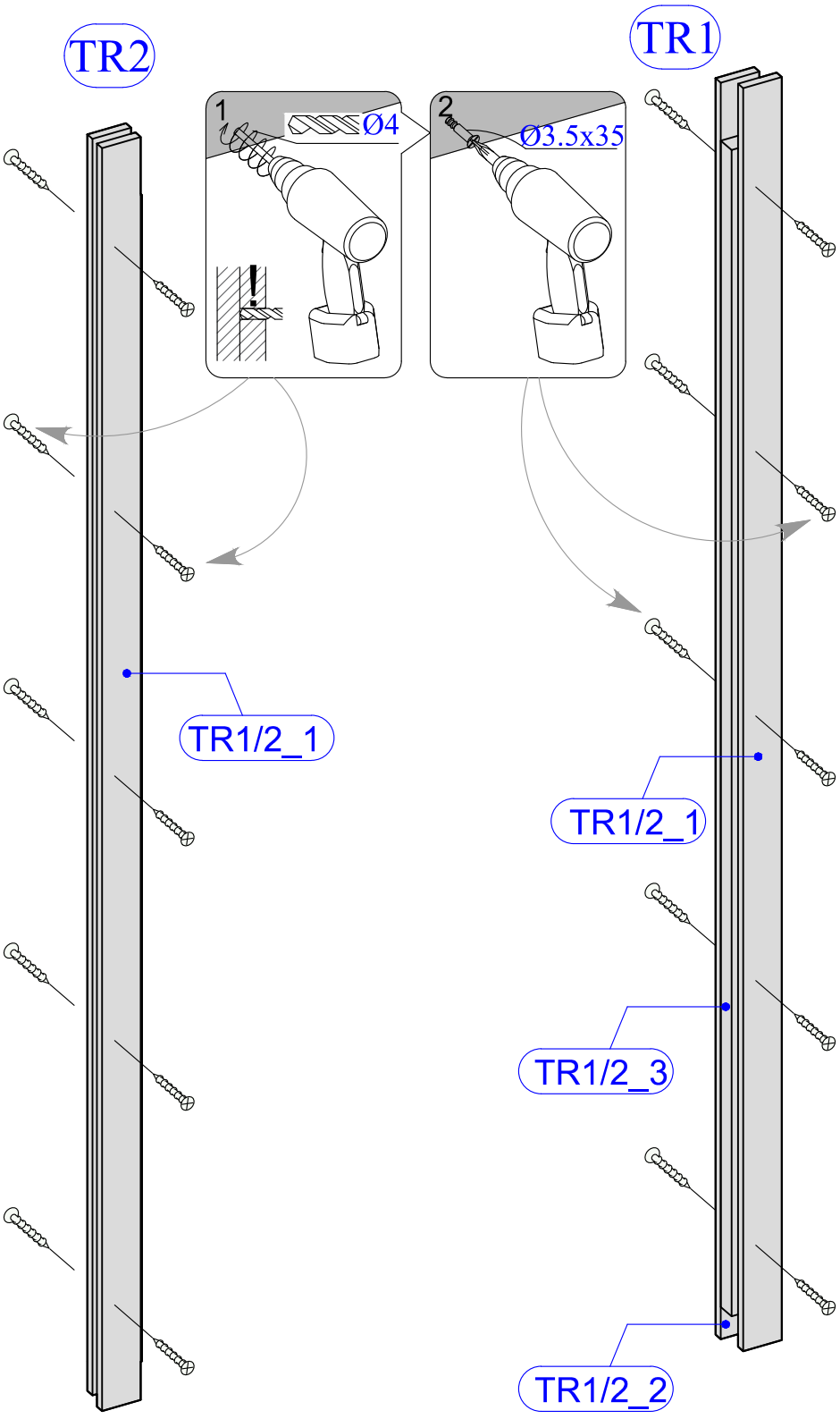

vue de face

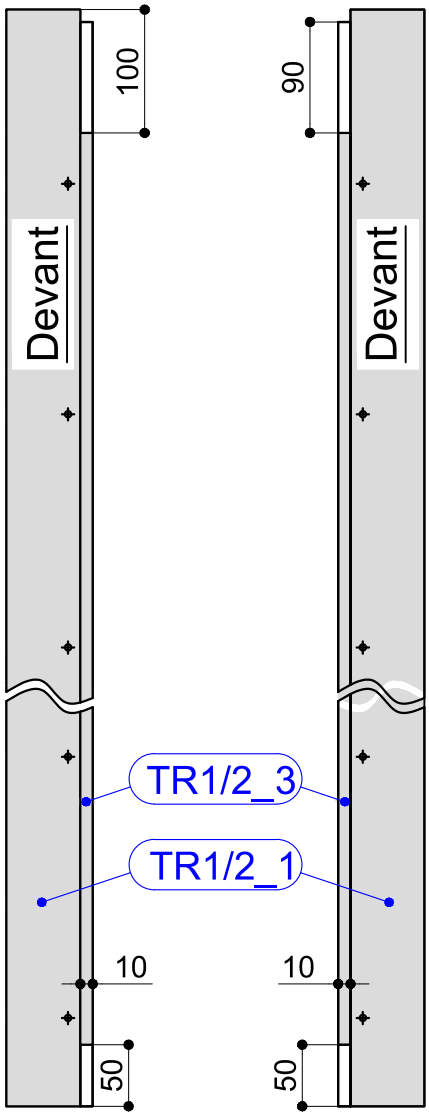

1

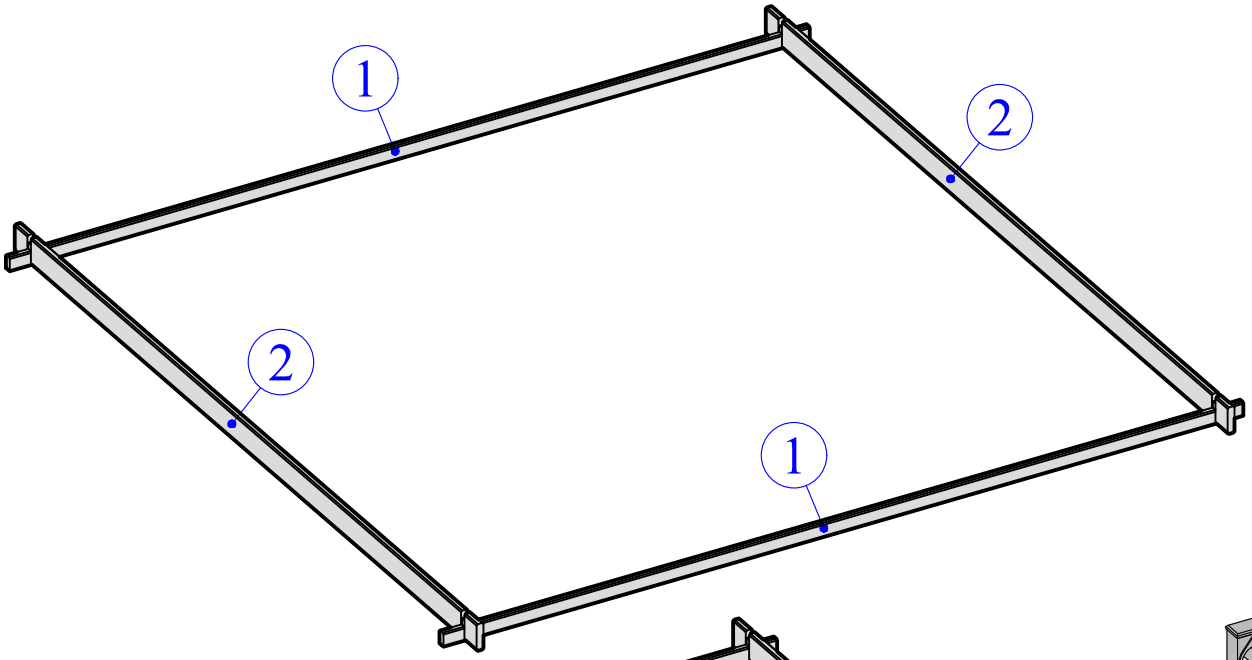

2

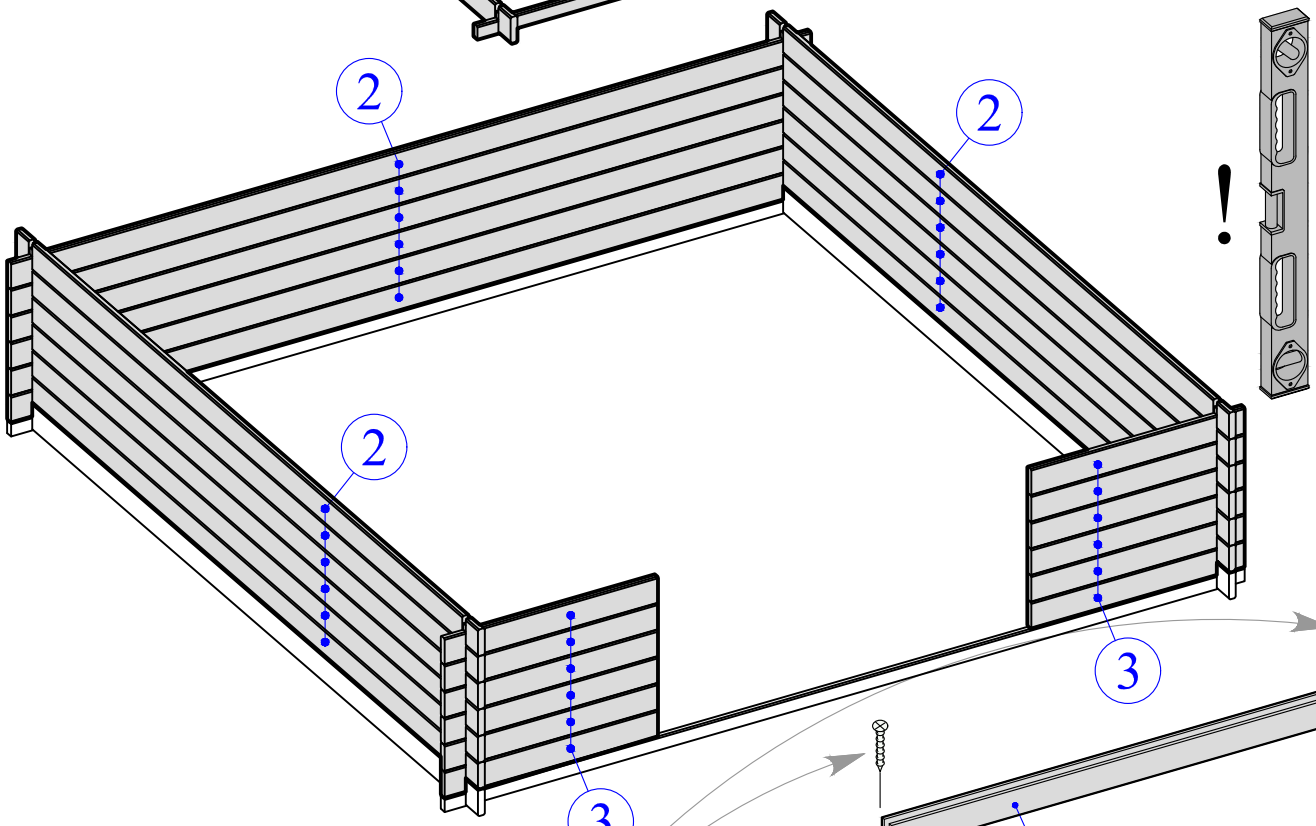

3

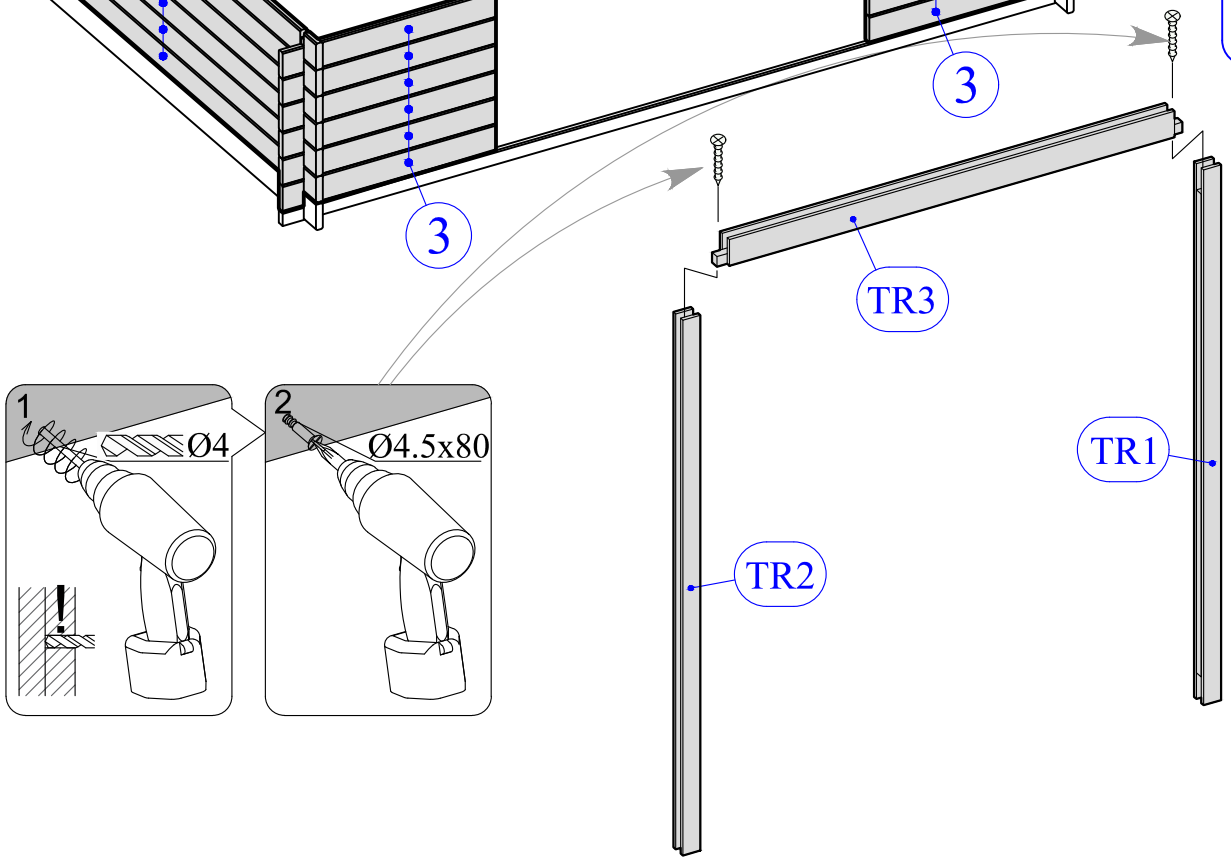

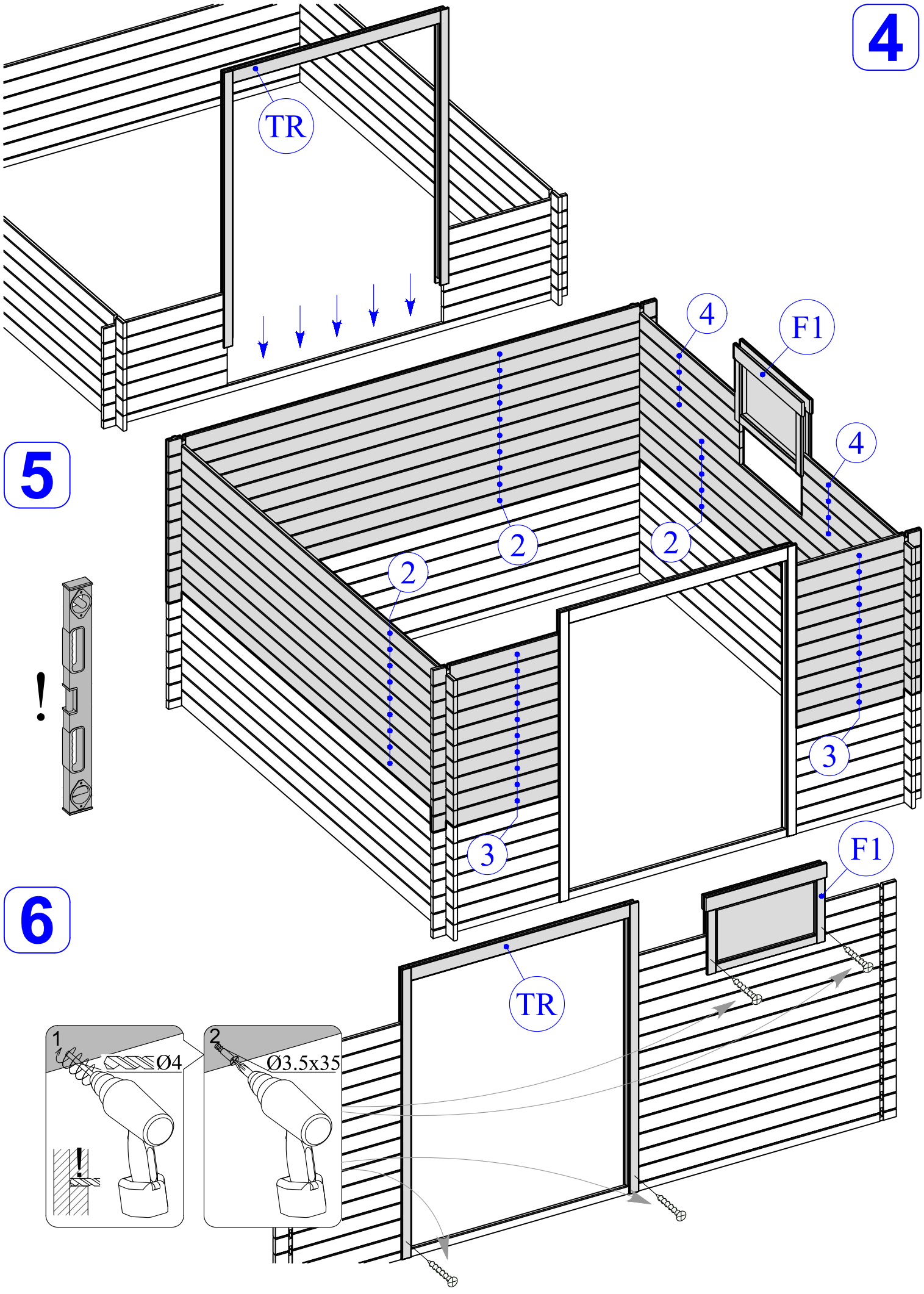
4
TR
5
4
F1
4
2
2
2
!
3
3
6
F1
TR
1
Ø4
!
2
Ø3.5x35

7

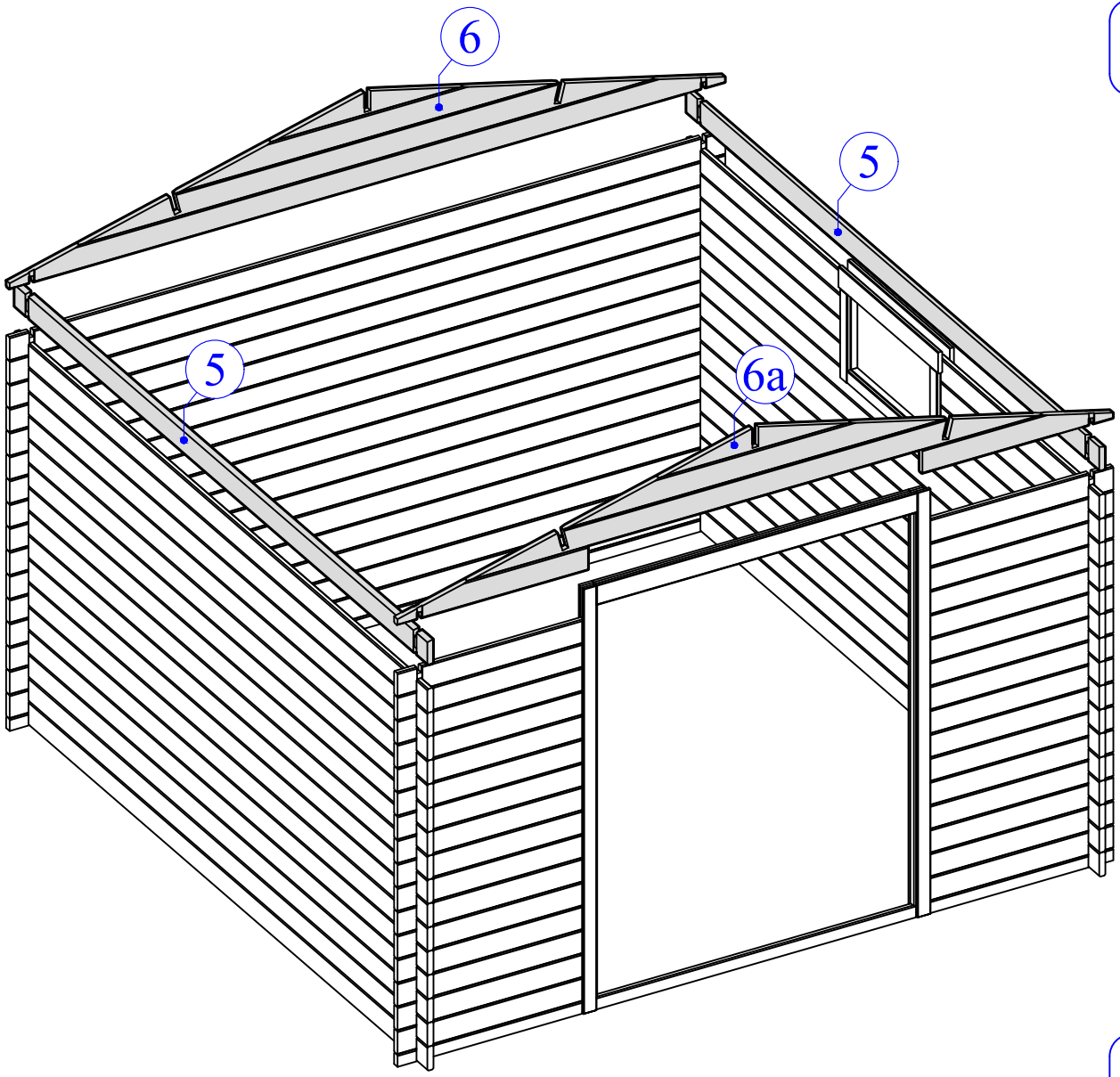

8

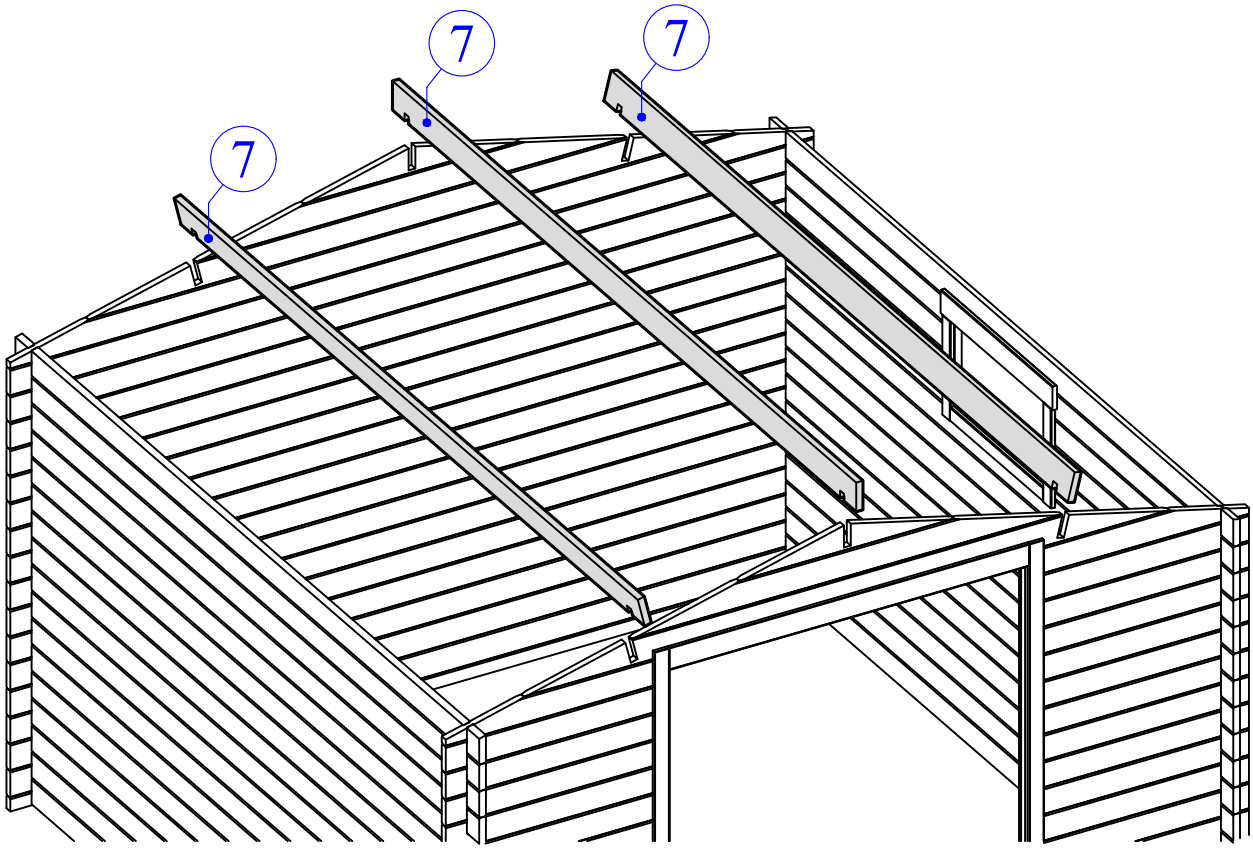

9

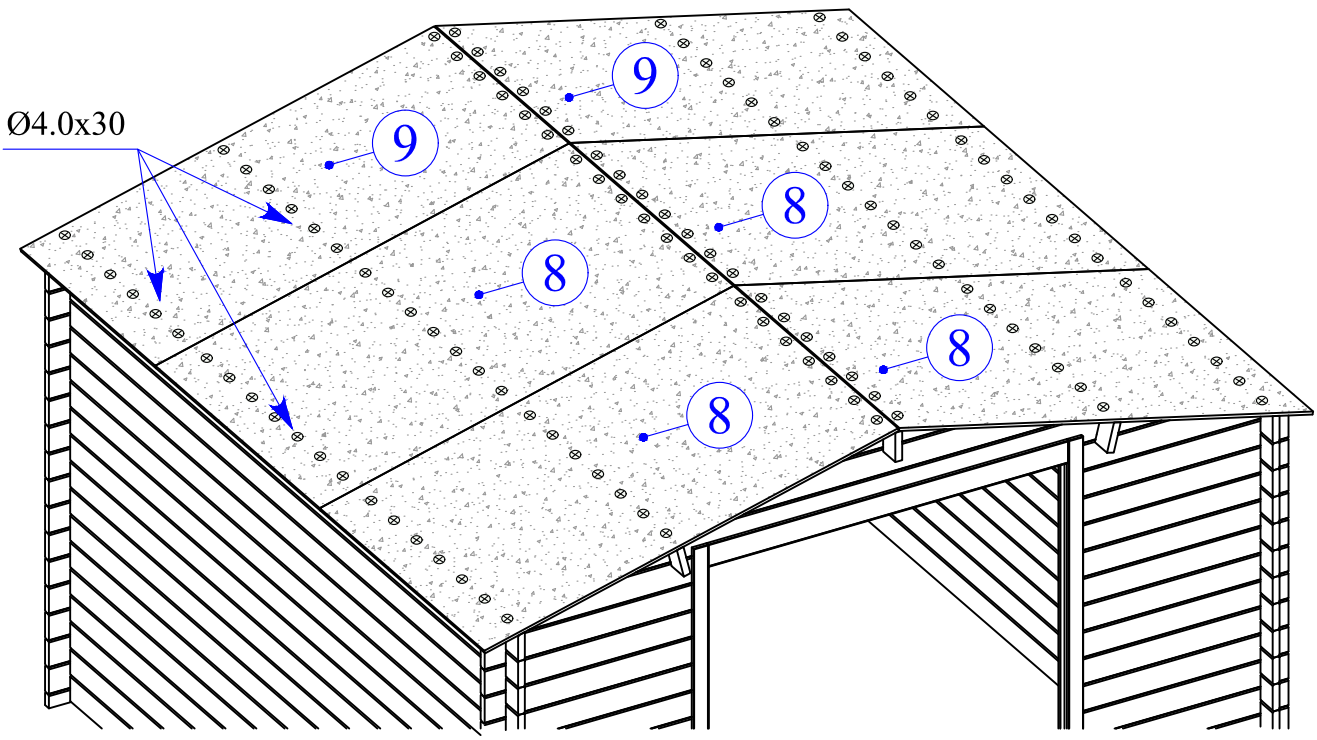

10

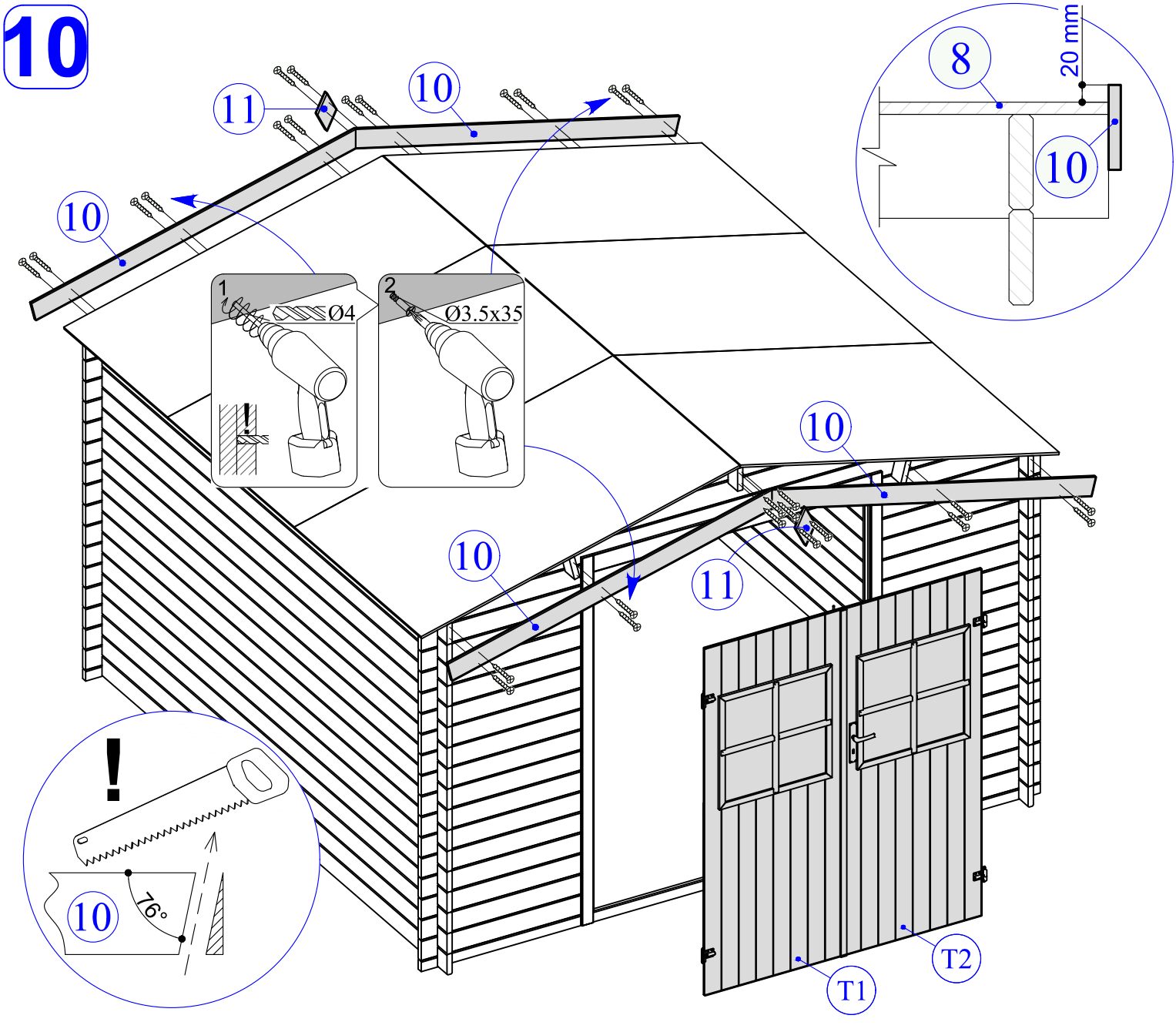

11

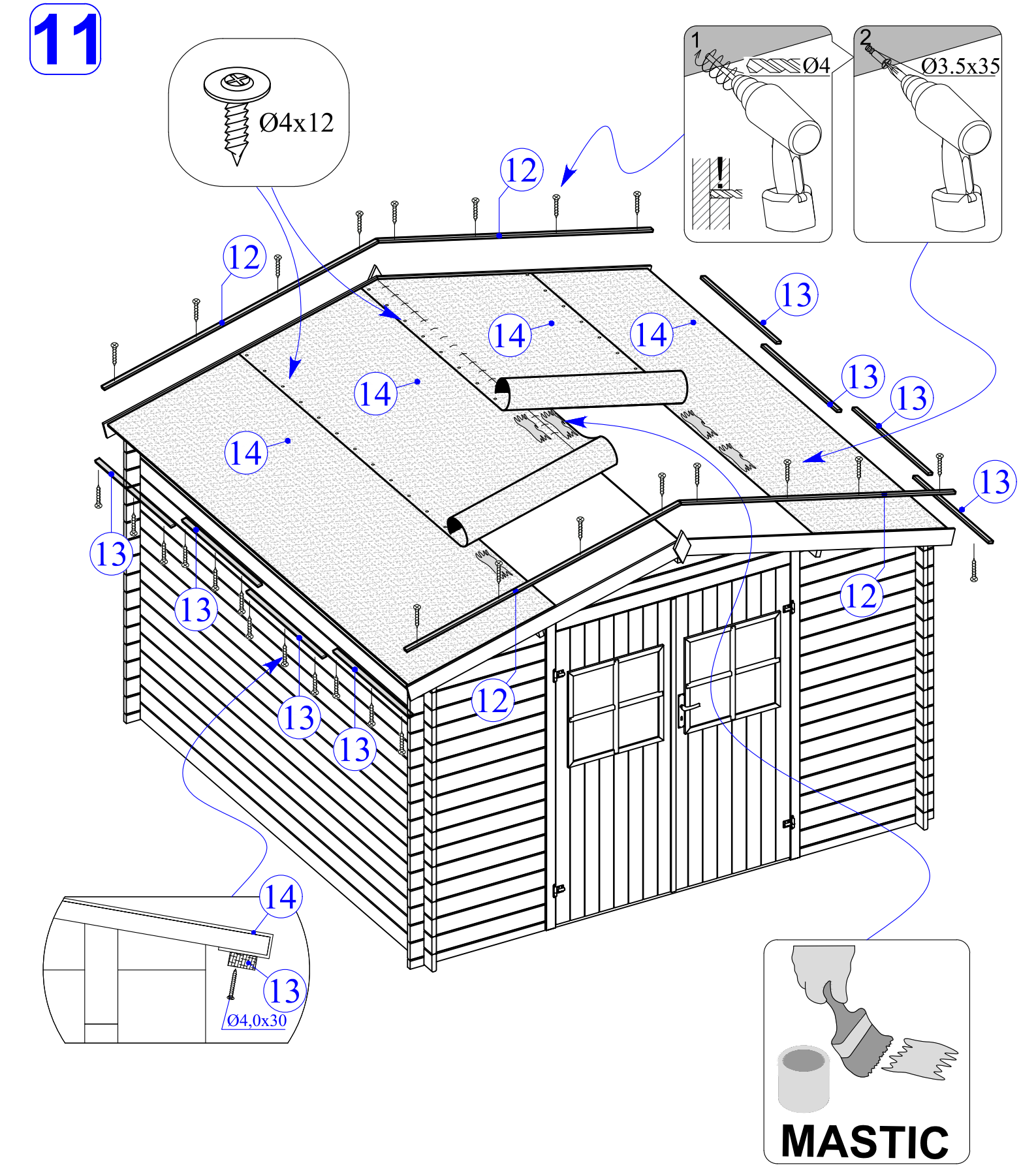

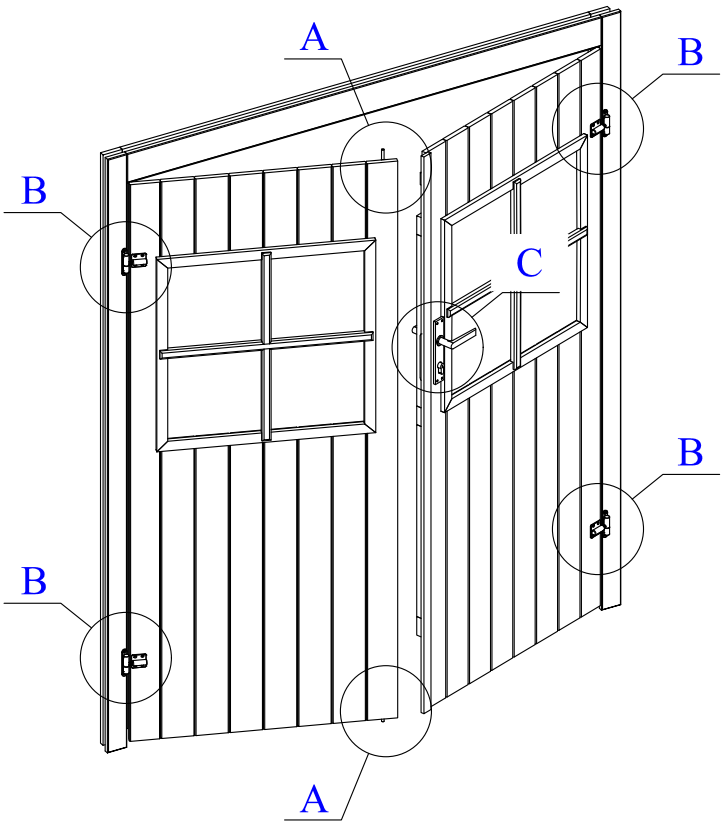
A
B
B
C
B
B
A

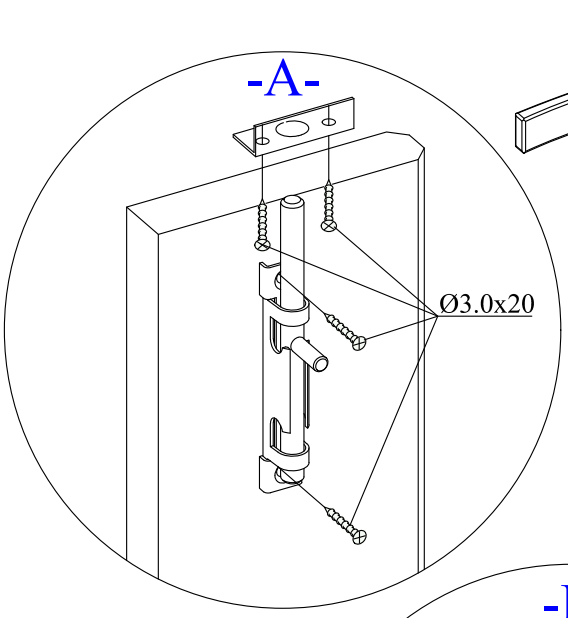
-A-
Ø3.0x20

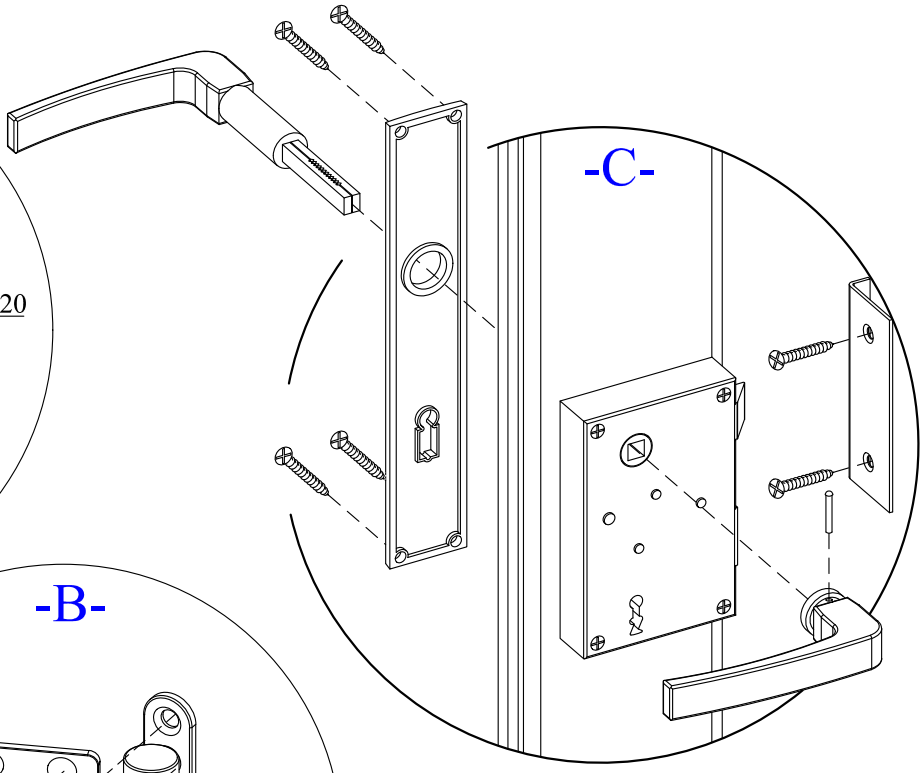
-C-

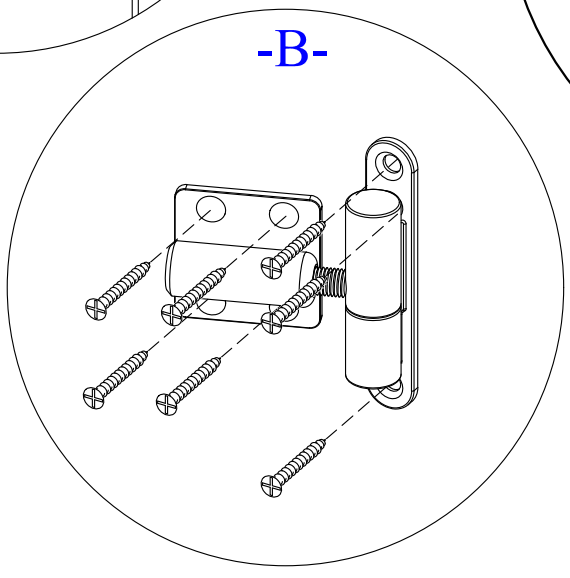
-B-

-B-

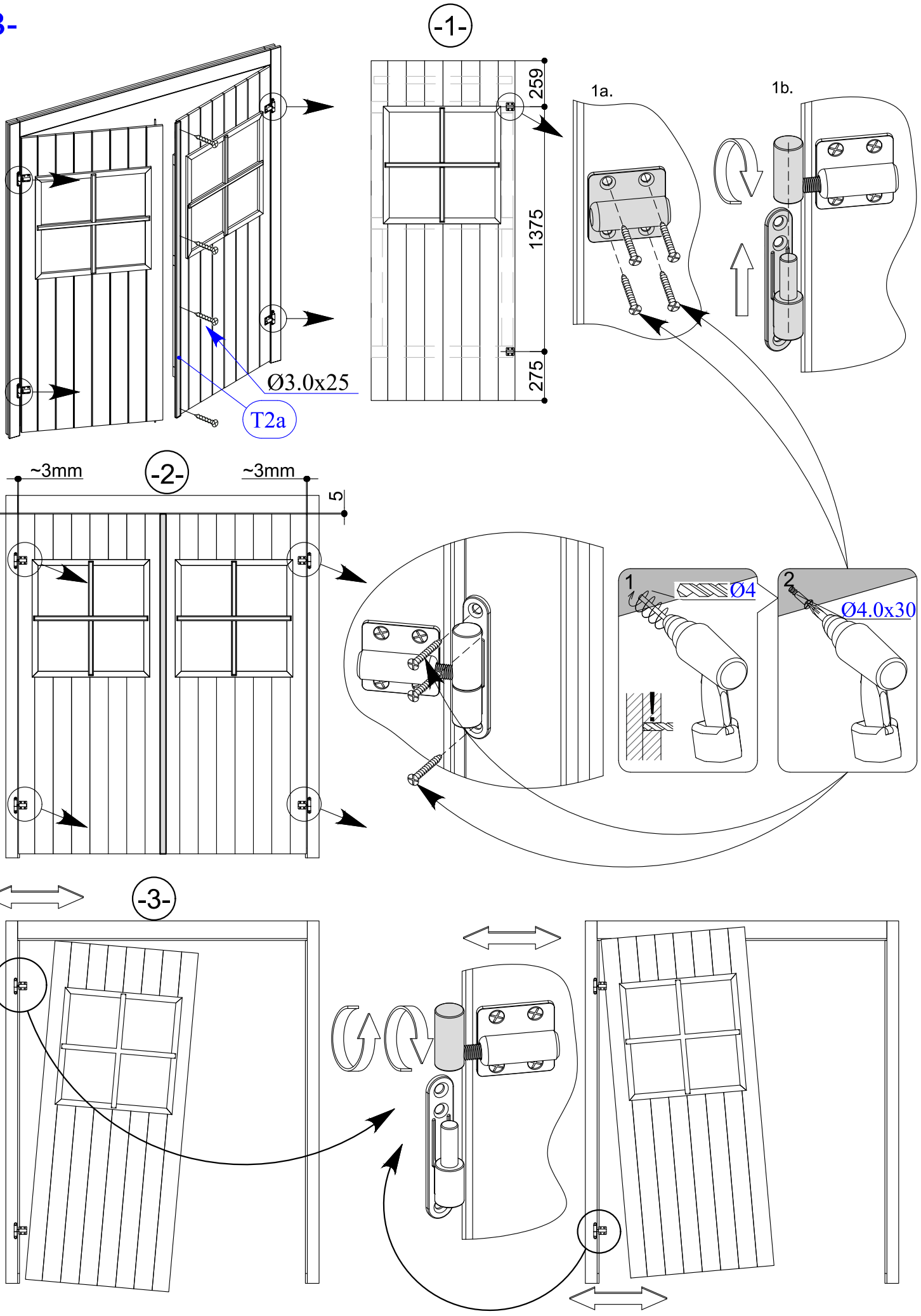

-C-

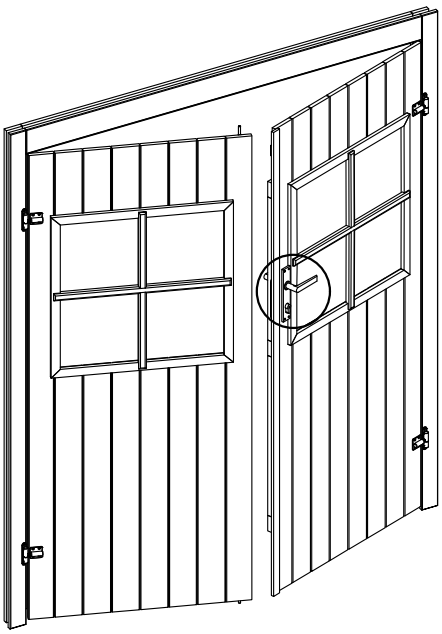

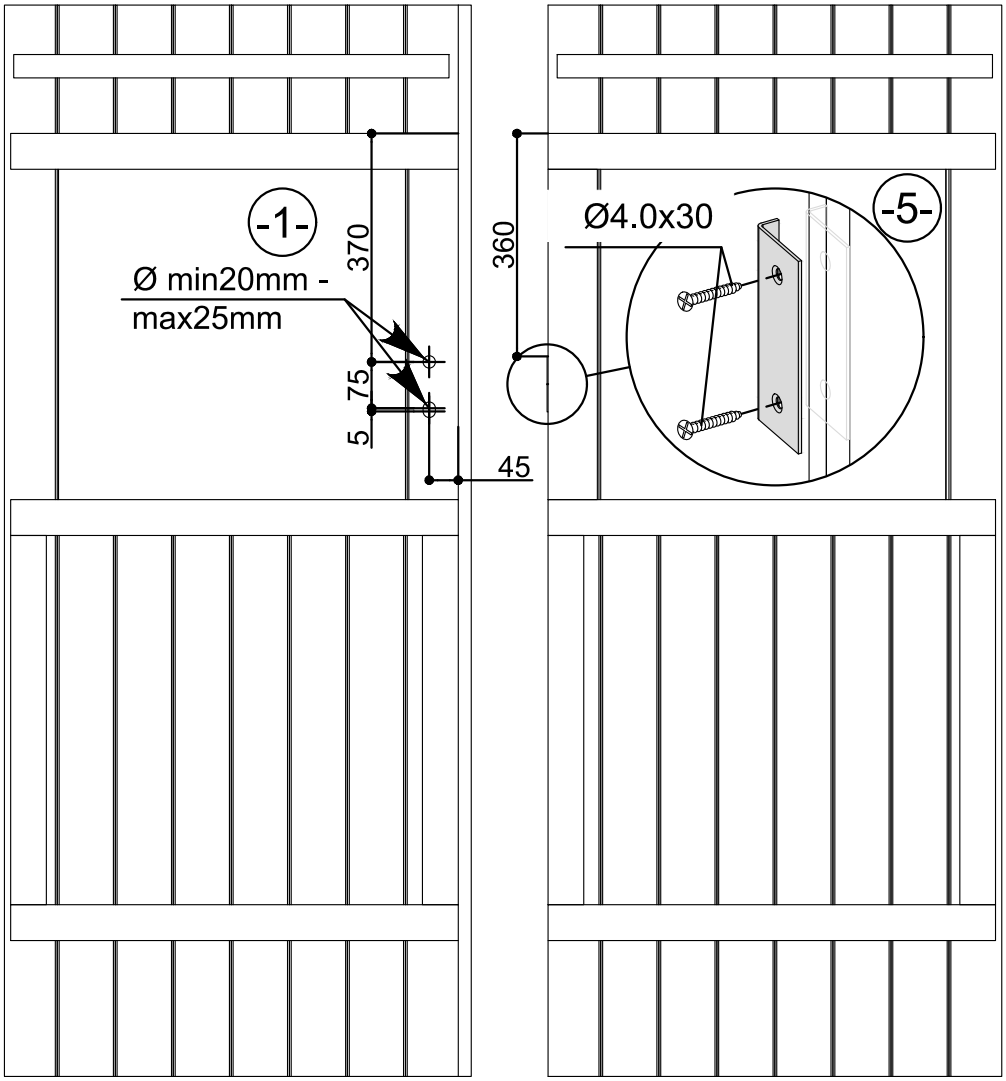
-1-
Ø min20mm -
max25mm
370
75
5
45
360
Ø4.0x30
-5-

-2-

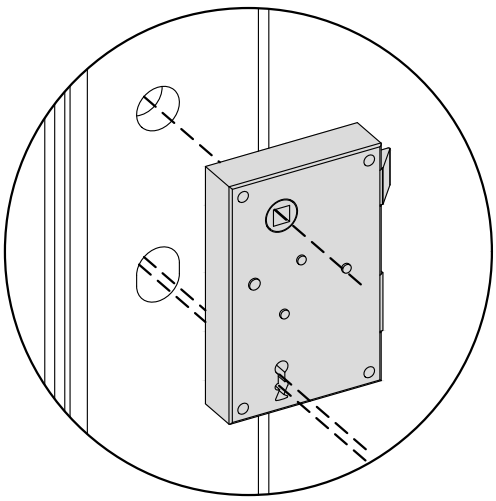

-3-

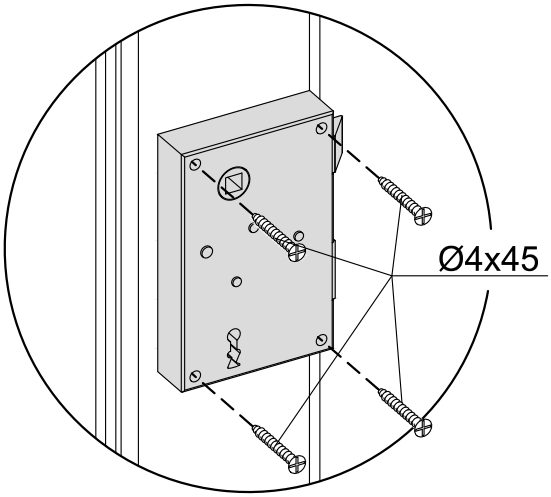
Ø4x45

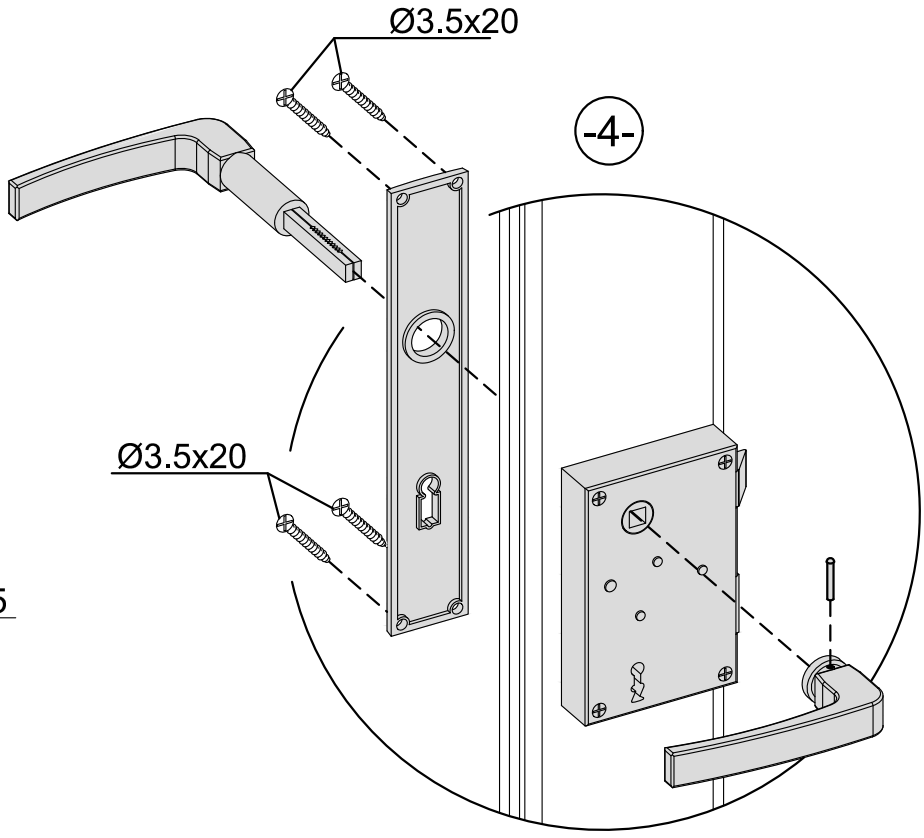
Ø3.5x20
-4-
Ø3.5x20