Soissons AR15738

univers-abri-jardin

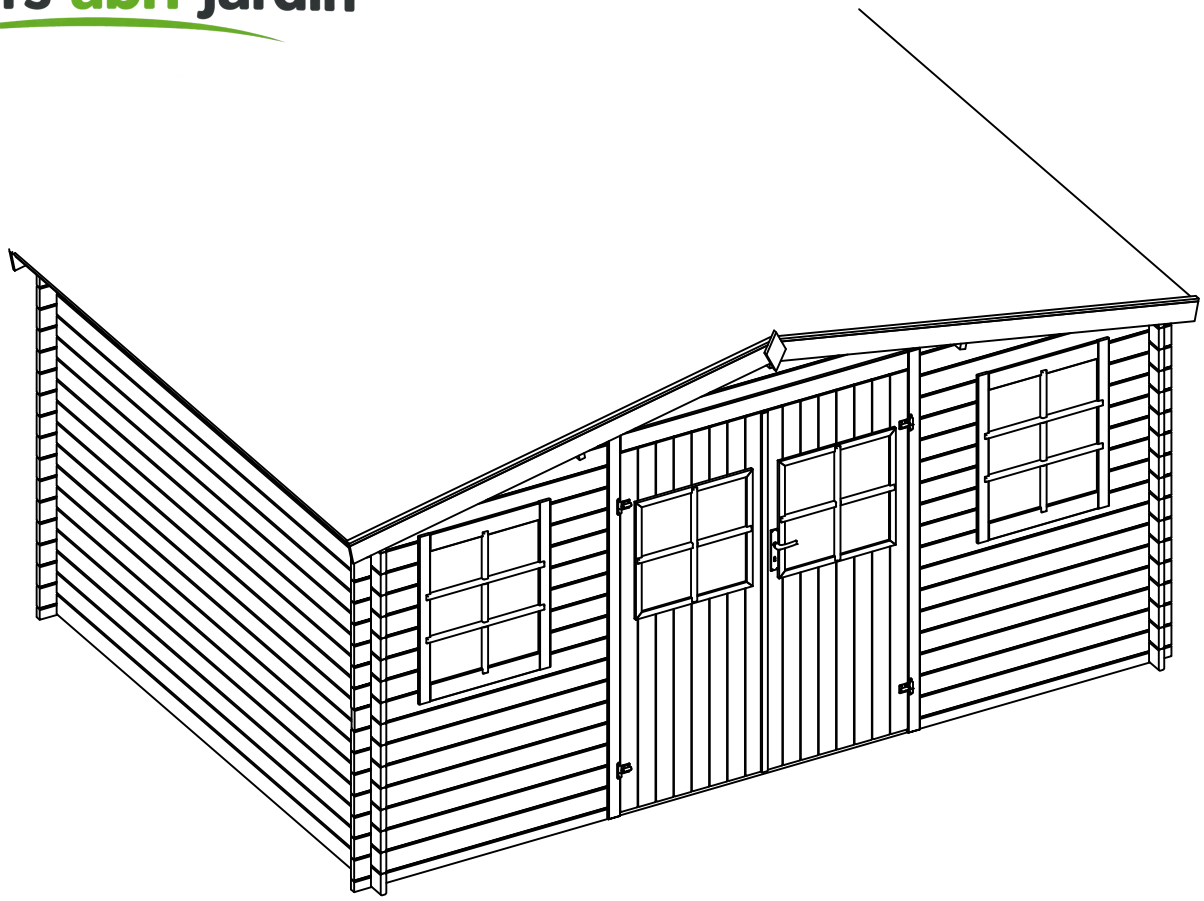

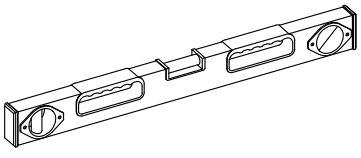

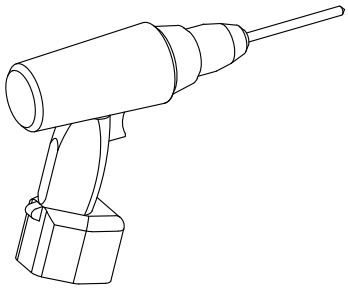

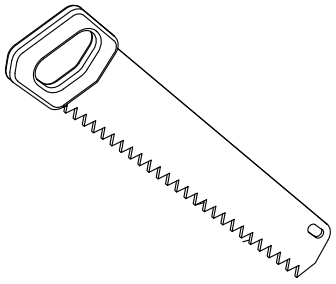

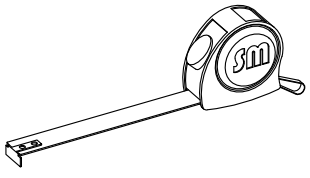

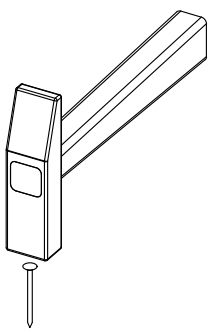

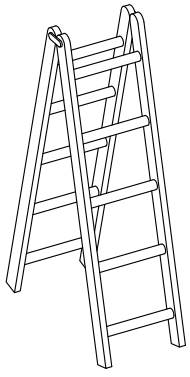

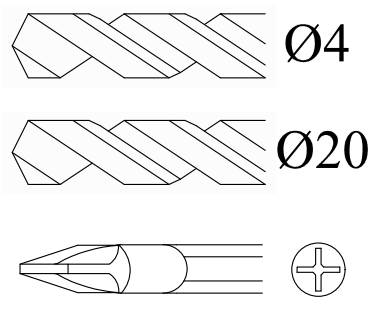

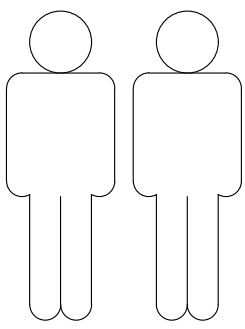

SPÉCIFICATION

Dim.	Dessin	Pos.	Longueur	Quantité	Nom
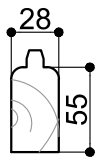	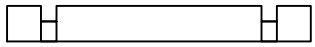	1	4200	2	Madriers muraux.
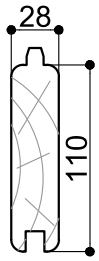	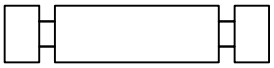	2	3000	32	
	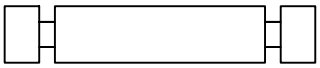	3	4200	16	
	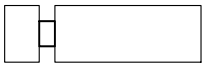	4	1330	18	
	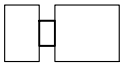	5	350	14	
	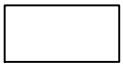	6	350	14	
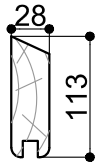	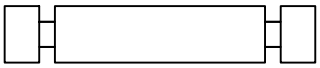	7	3000	2	
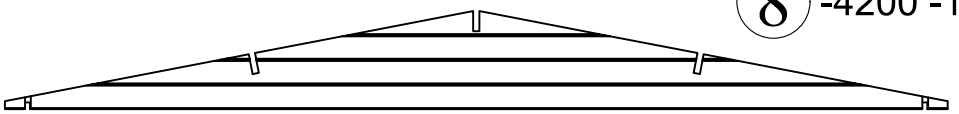		8	-4200 -1		
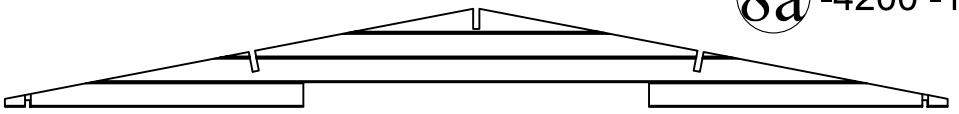		8a	-4200 -1		
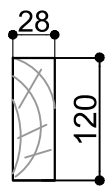	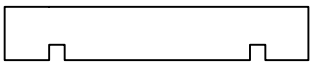	9	3000	3	Poutres de toit.
		10	1170 x2200	4	OSB
		11	660 x2200	2	
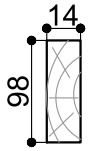		12	2220	4	

Les dimensions des pièces peuvent évoluer +/- 3%

SPÉCIFICATION

Dim.	Dessin	Pos.	Longueur	Quantité	Nom
	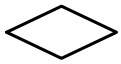	13	200	2	Decor
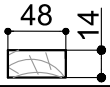		14	2220	4	Madriers périmétrique de toit
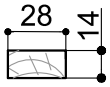		15	1000	6	
	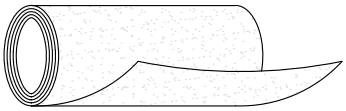	16	3100	6	Feutre bitumé

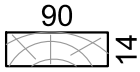		TR3-1	1480	1	TR3
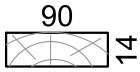		TR3-2	1460	1	Montant supérieur, détail
		TR3-3	1530	1	
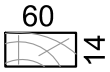		TR1/2-1	1960	2	TR1 TR2
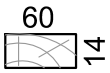		TR1/2-2	1950	2	Montant supérieur, détail
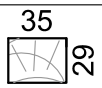		TR1/2-3	1810	2	
		TR2a	1845	1	Latte
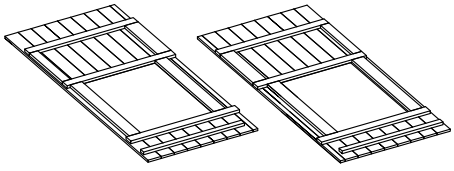		T1 T2	1845x 735	1 1	Porte
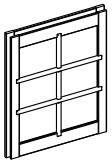		F	700x 880	2	Fenêtre

SPÉCIFICATION

	Pos.	Dim	Stck.
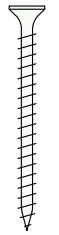		Ø4.5 x 80	2
		Ø3.5 x 35	82
		Ø4.0 x 30	138
		Ø4.0 x 12	96

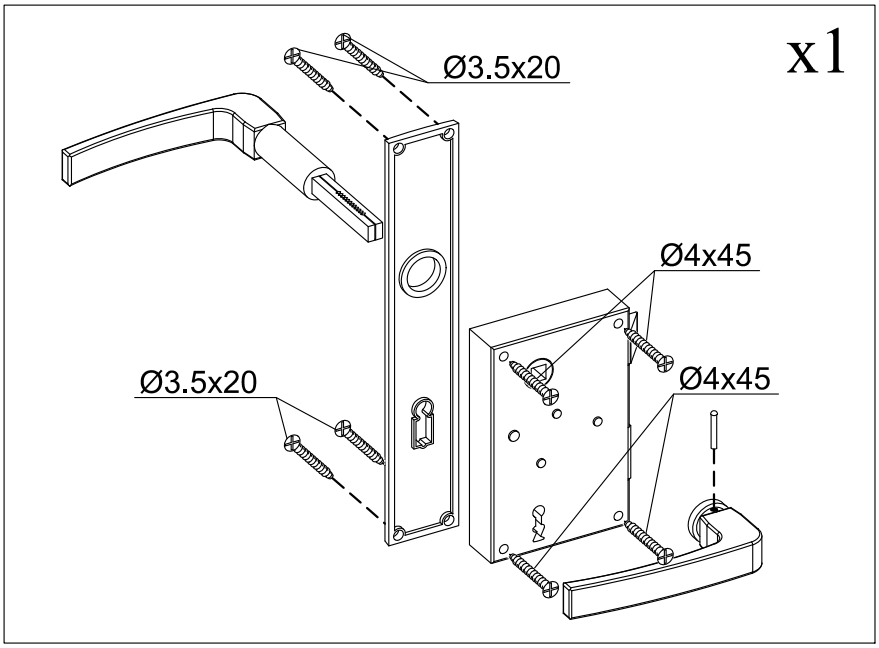

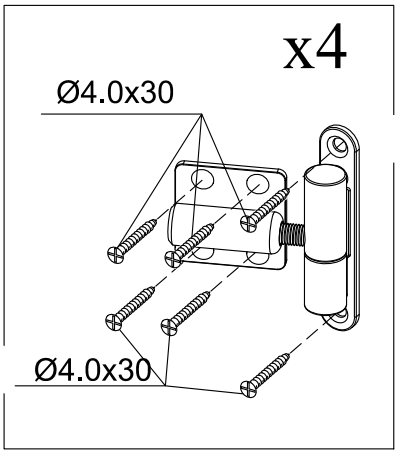

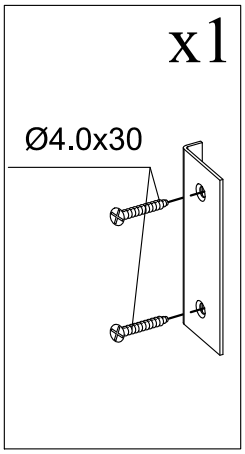

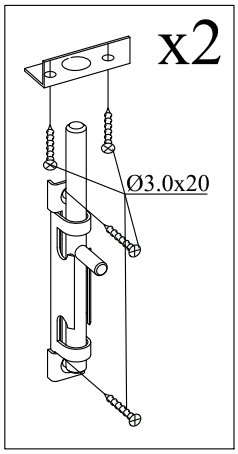

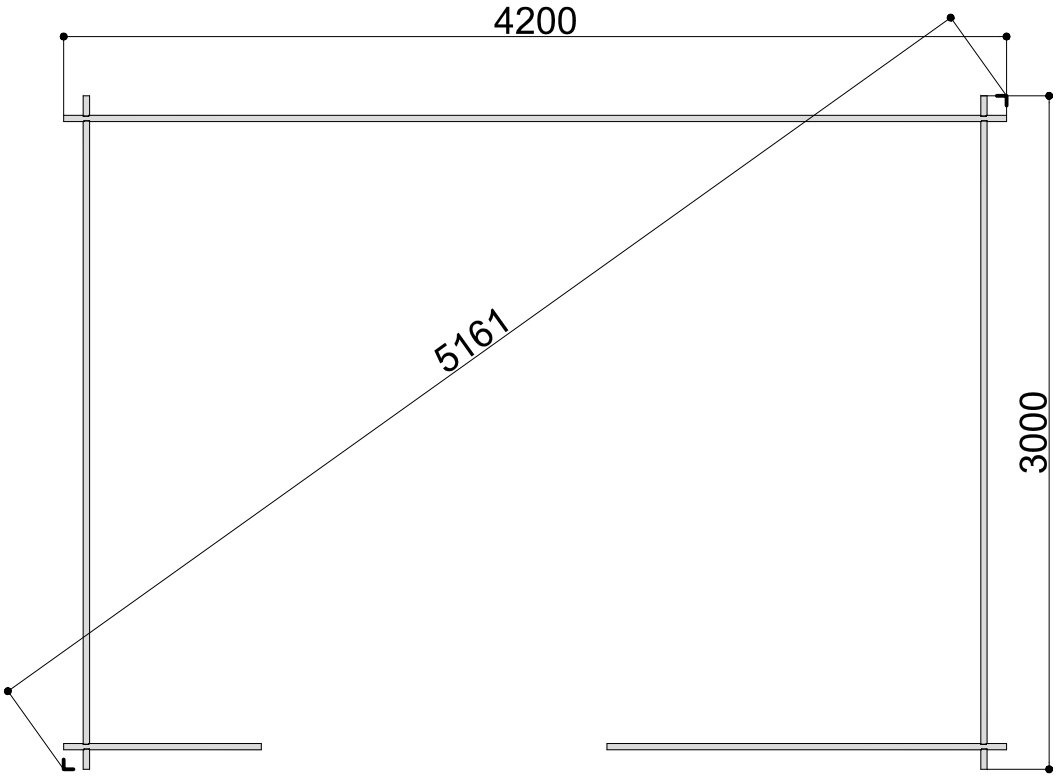

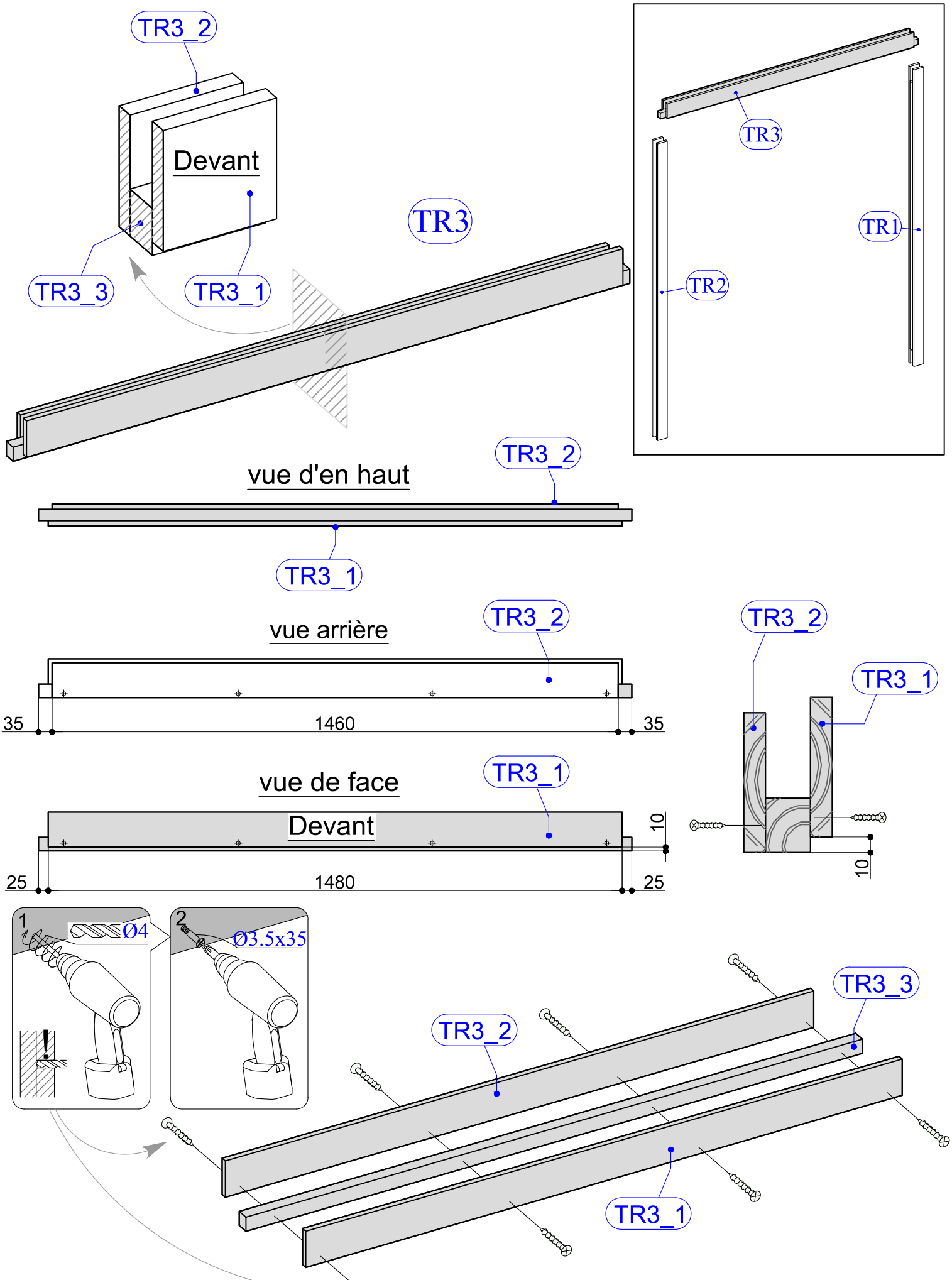
TR3_2
Devant
TR3_3
TR3_1
TR3
TR3
TR1
TR2
vue d'en haut
TR3_2
TR3_1
vue arrière
TR3_2
35
1460
35
TR3_2
TR3_1
vue de face
TR3_1
Devant
10
25
1480
25
10
1
Ø4
2
Ø3.5x35
TR3_3
TR3_2
TR3_1

vue d'en haut

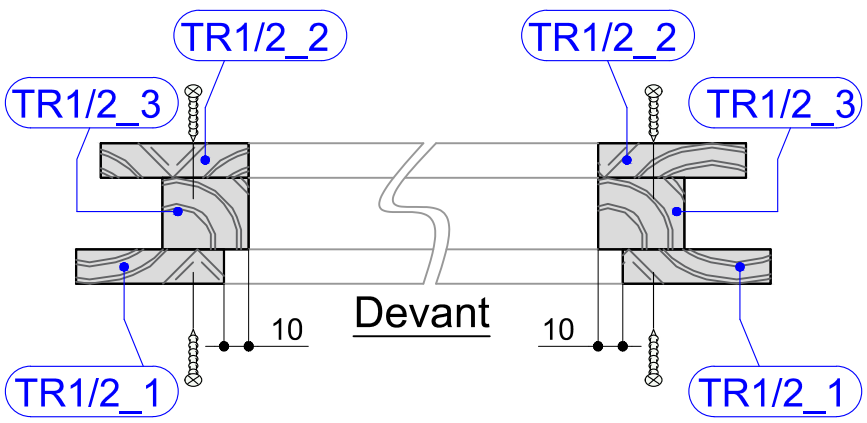

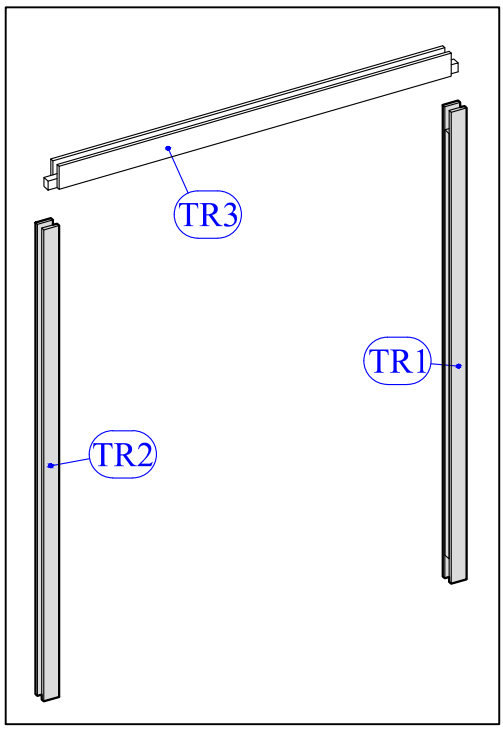

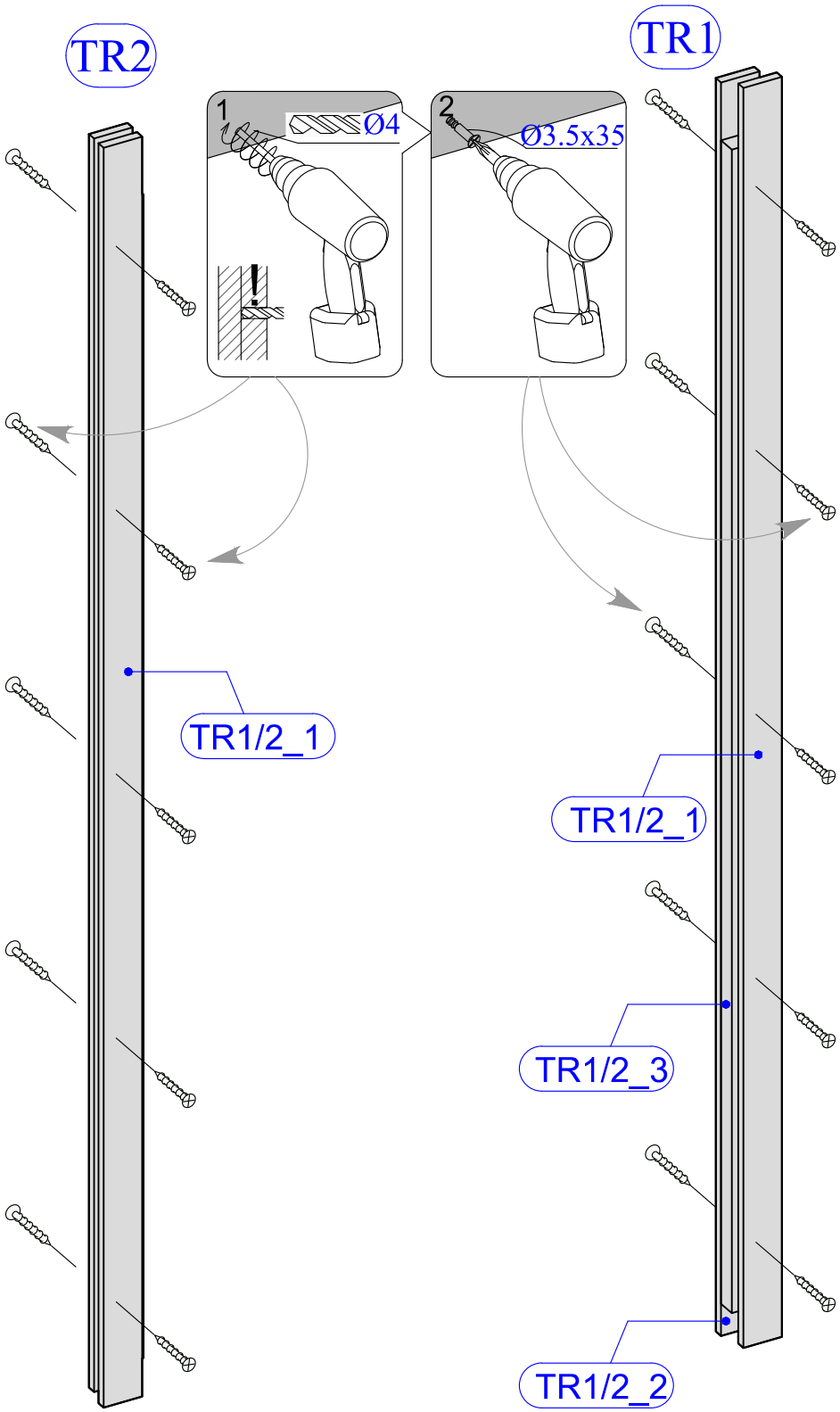

vue de face

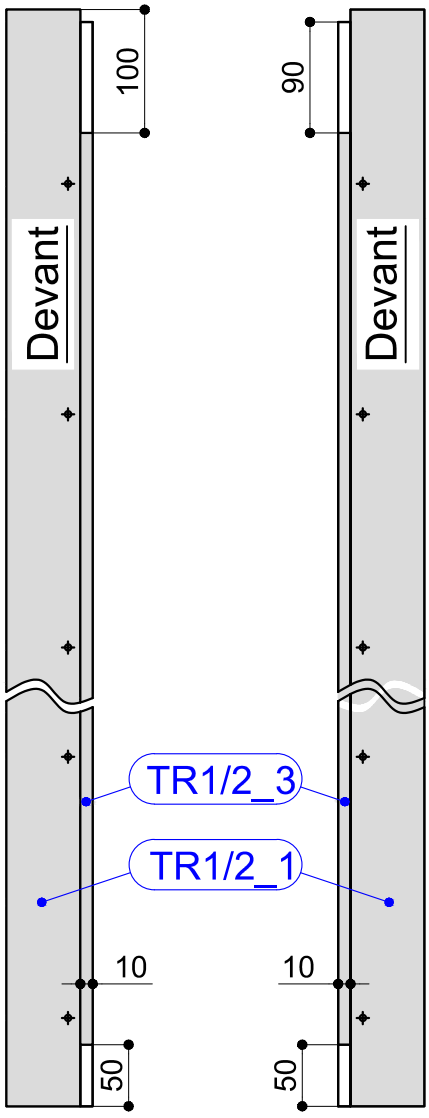

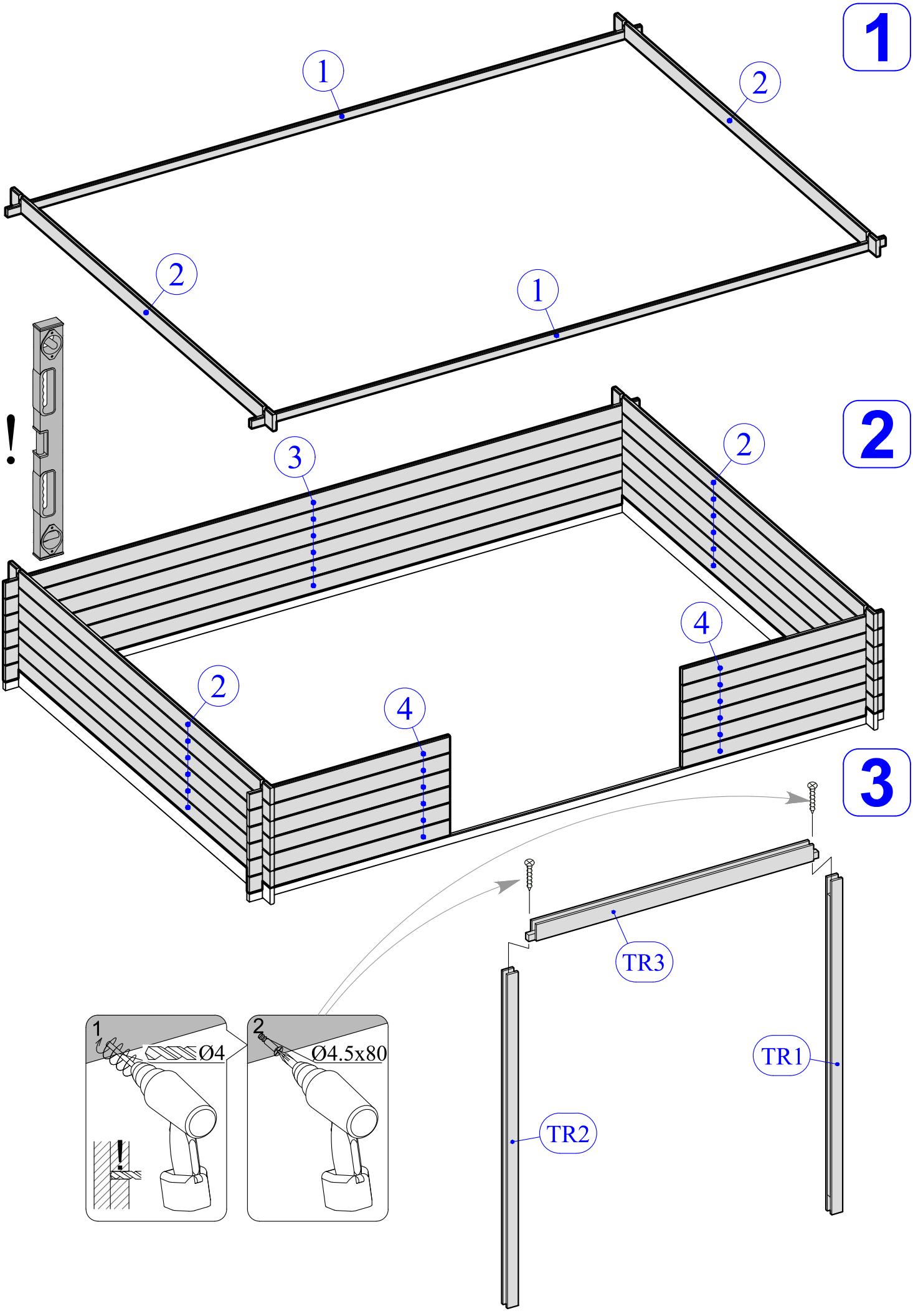
1
1
2
2
1
!
2
3
2
4
2
4
3
TR3
TR1
TR2
1
Ø4
2
Ø4.5x80
!

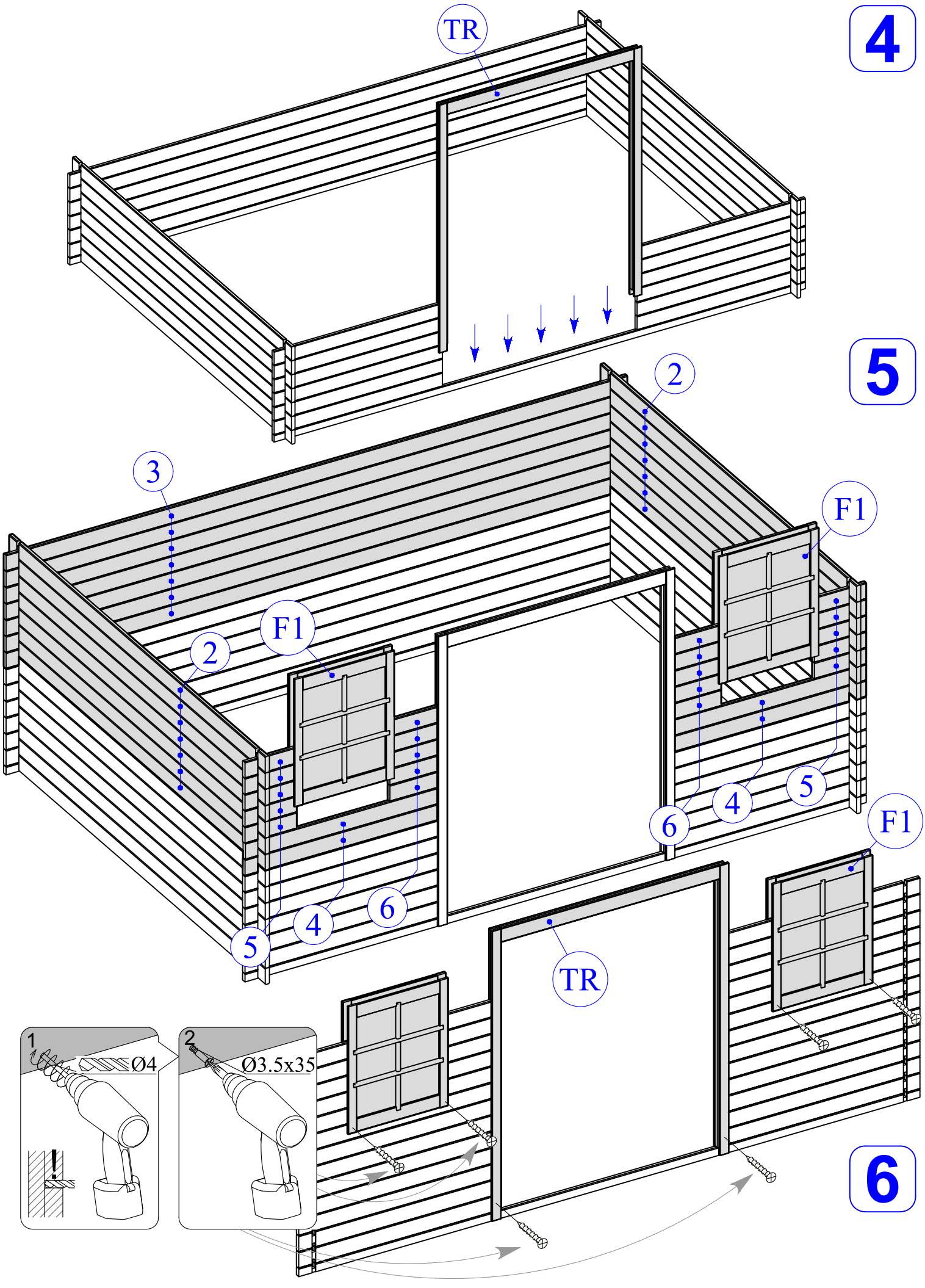
4
TR
5
2
3
F1
2
F1
6
4
5
F1
5
4
6
TR
1
Ø4
2
Ø3.5x35
6

7

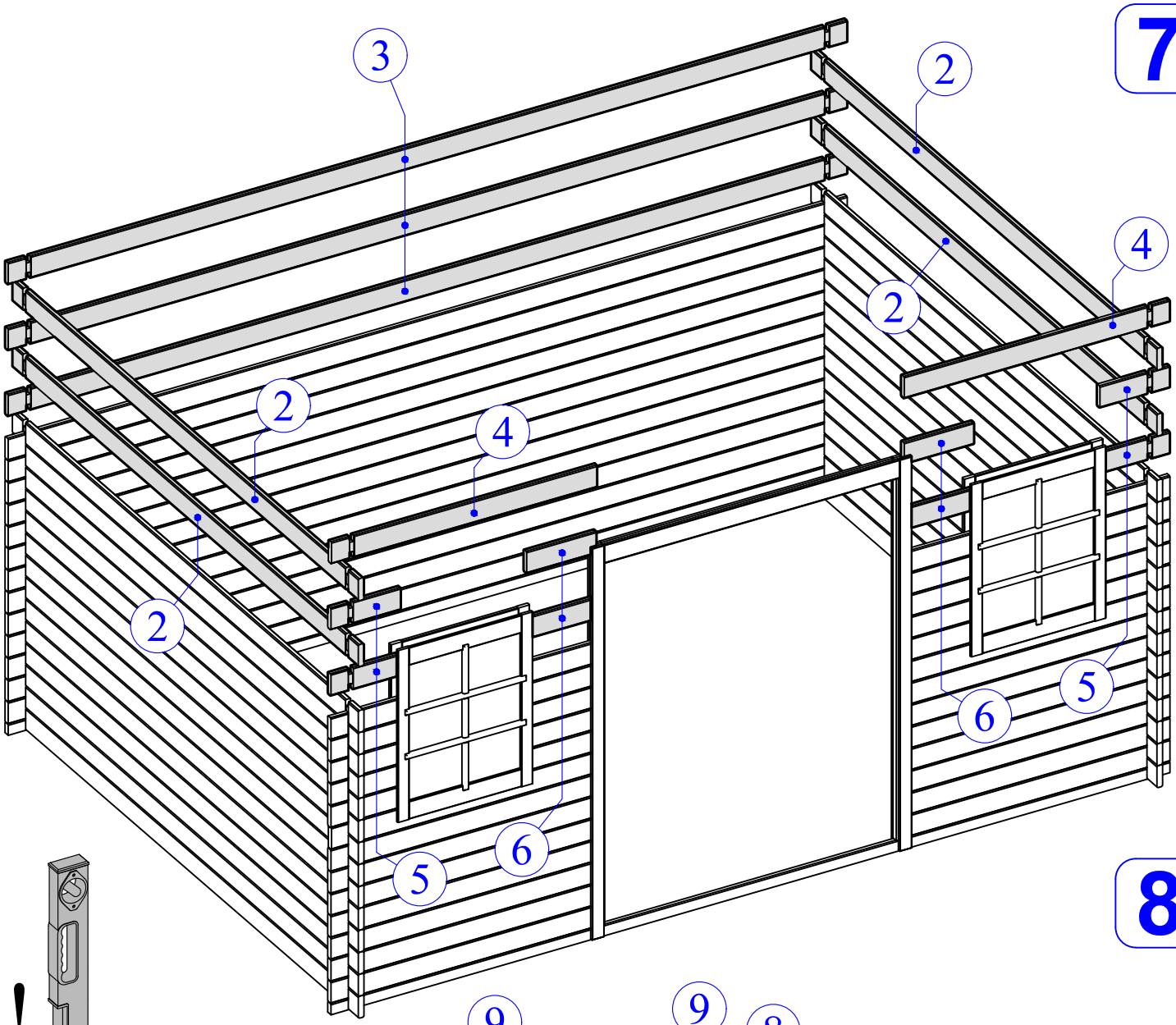

8

!

9

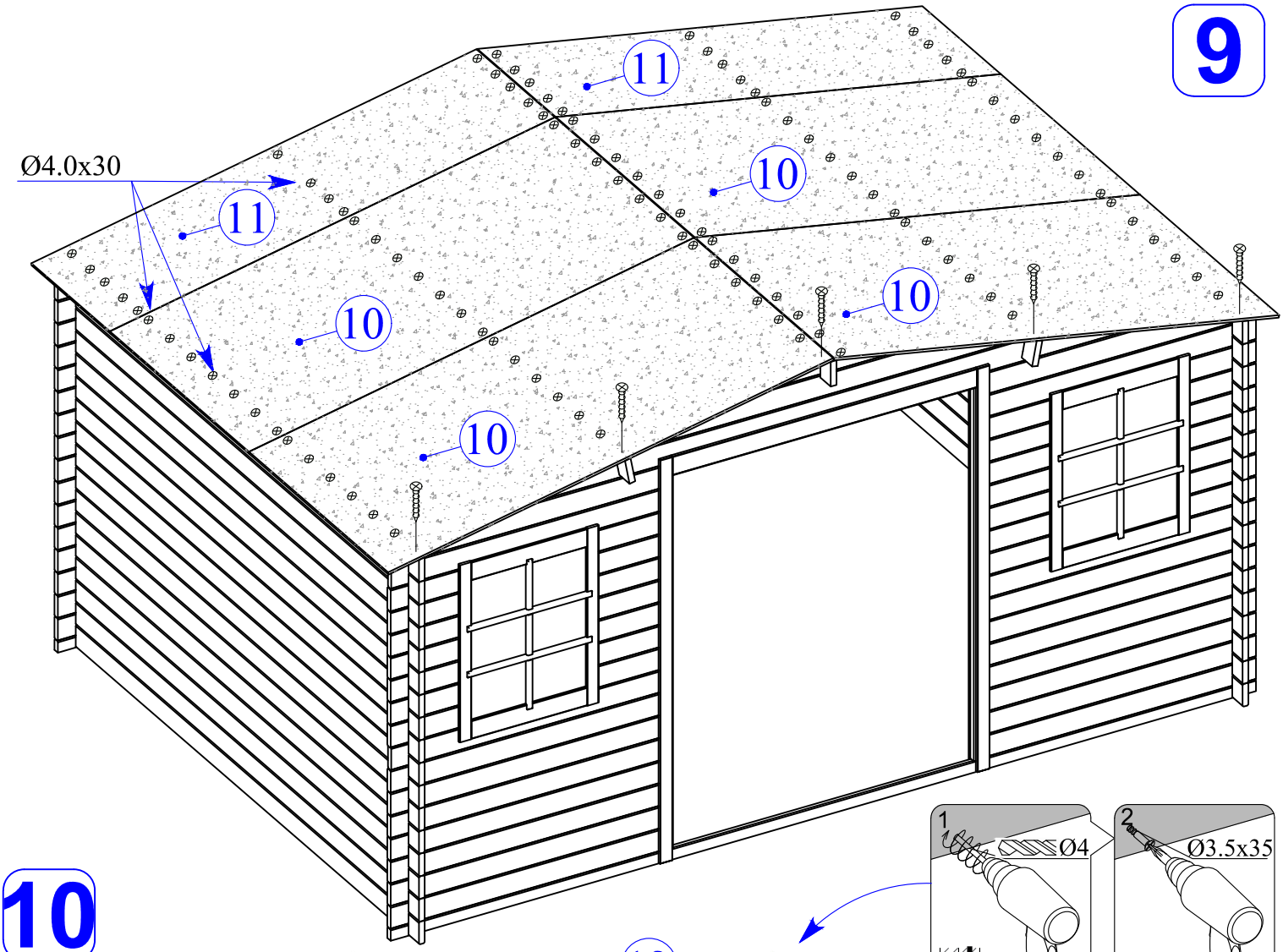
Ø4.0x30
11
11
10
10
10
10

10

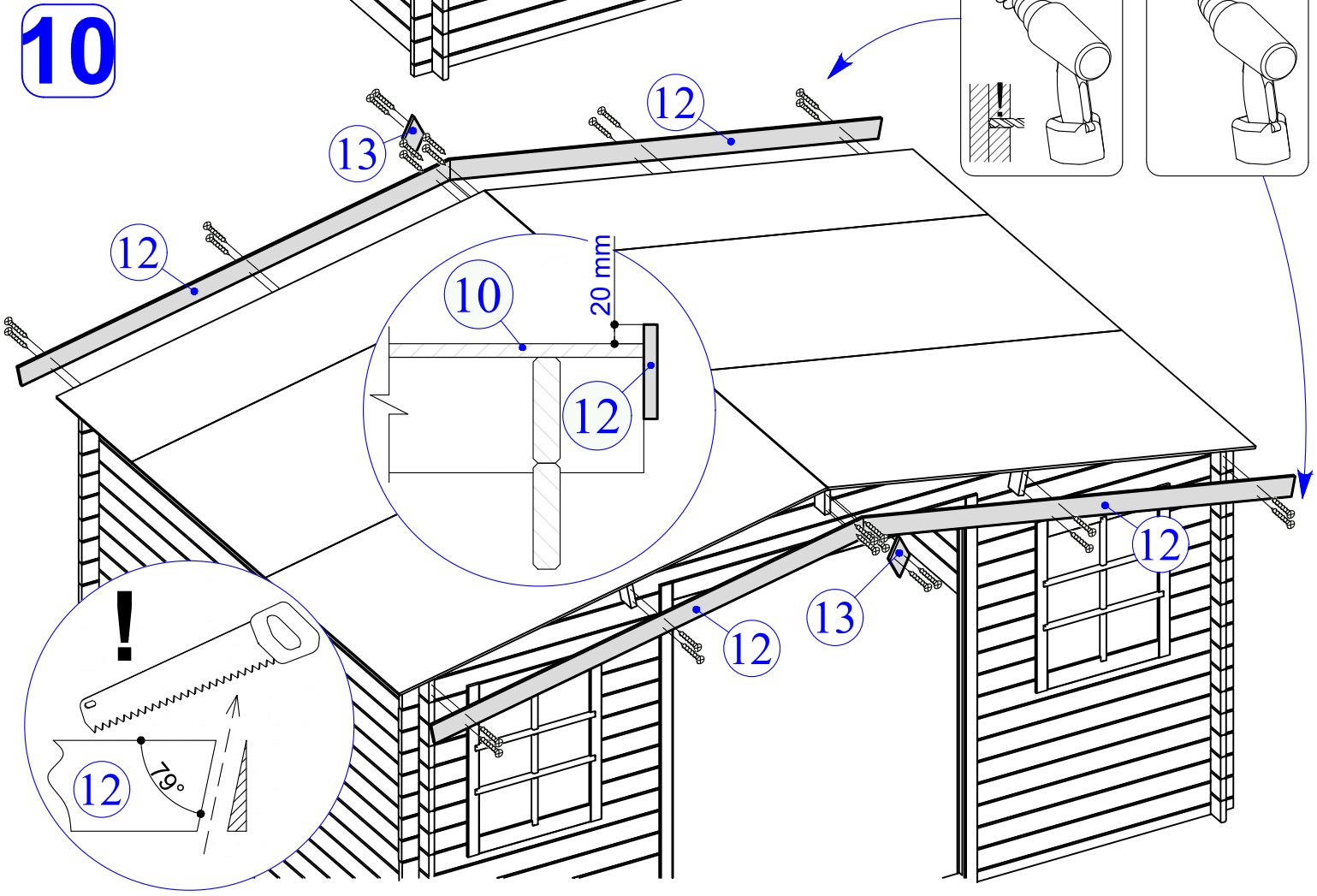
1
Ø4
2
Ø3.5x35
12
13
12
10
20 mm
12
12
13
12
!
12
79°

11

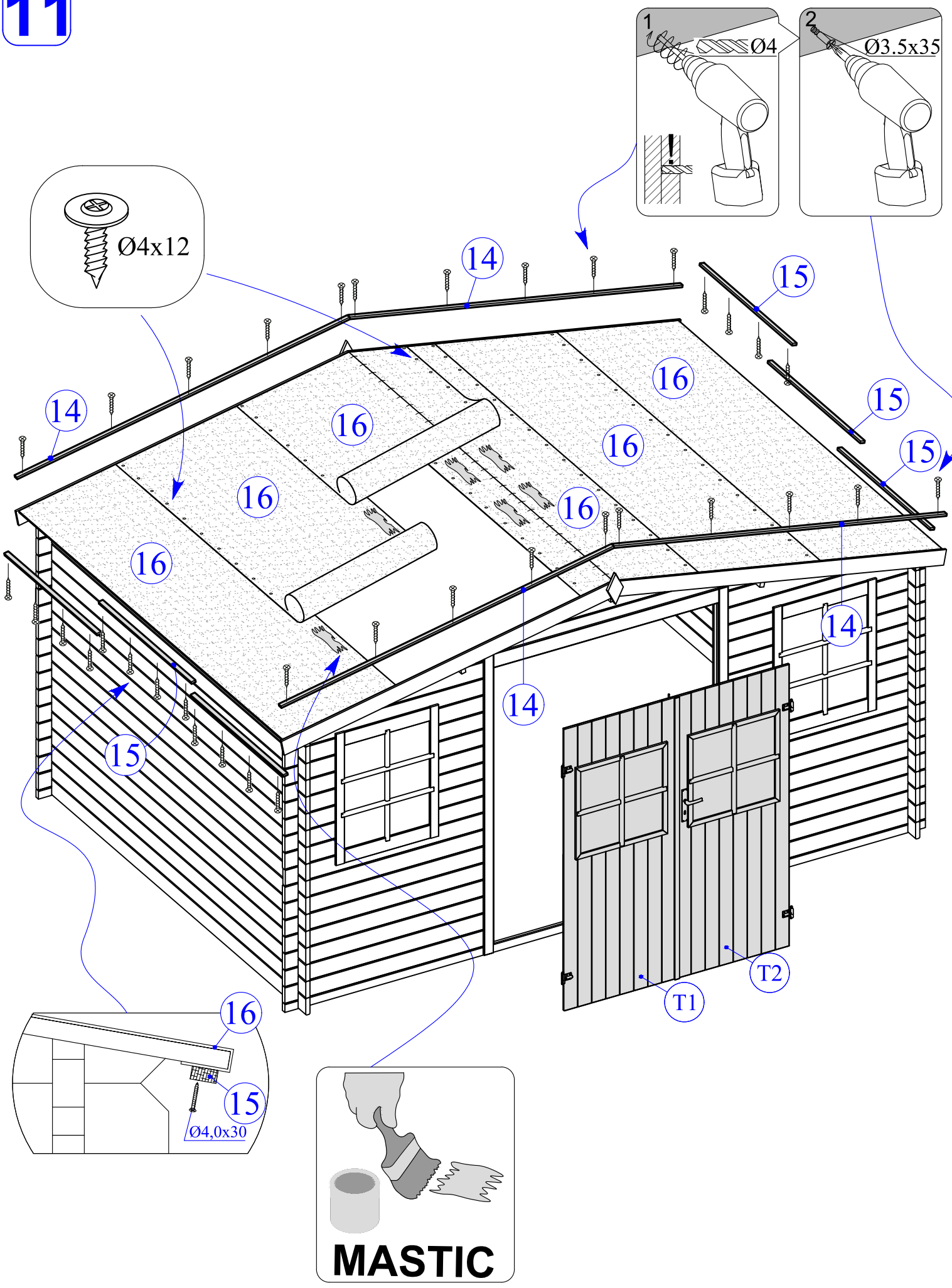

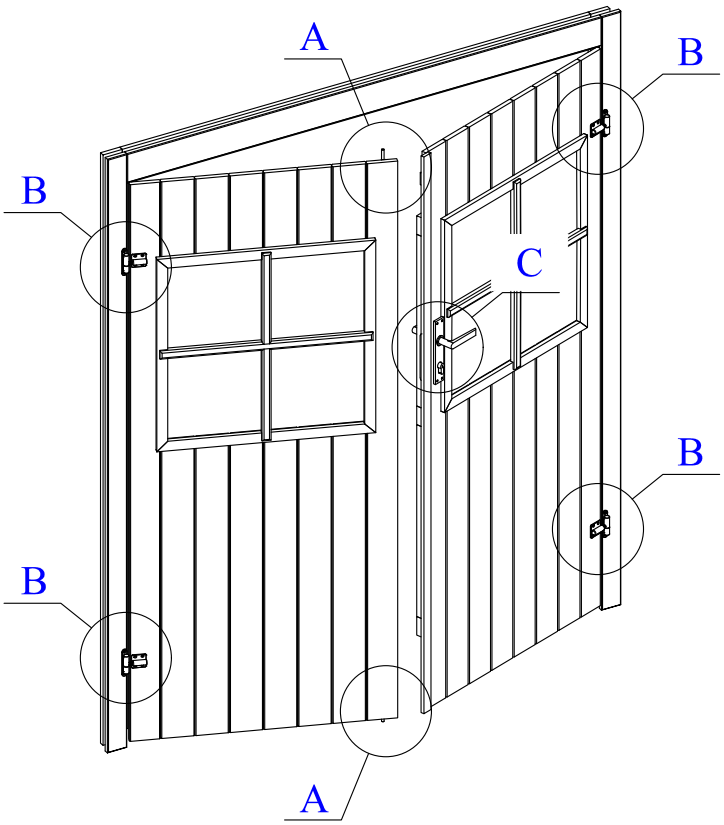
A
B
B
C
B
B
A

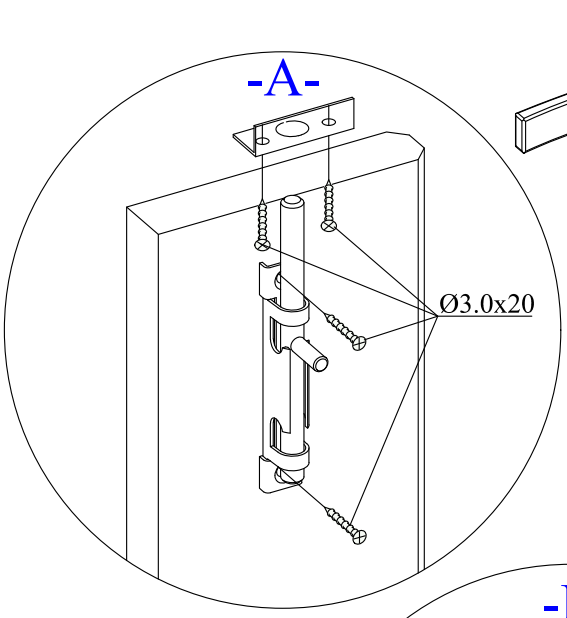
-A-
Ø3.0x20

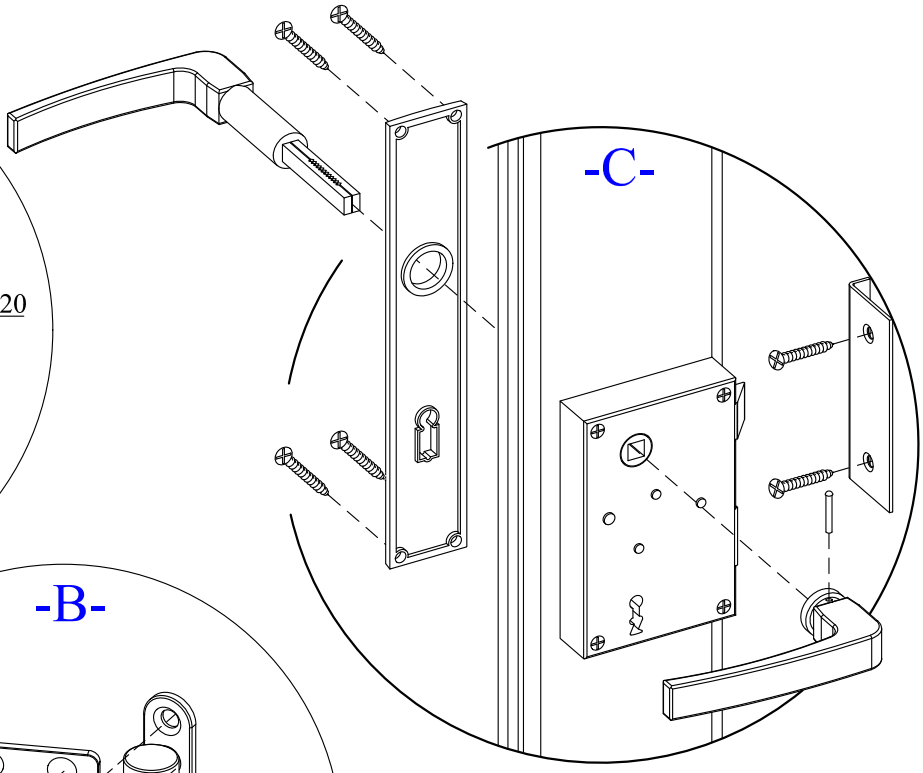
-C-

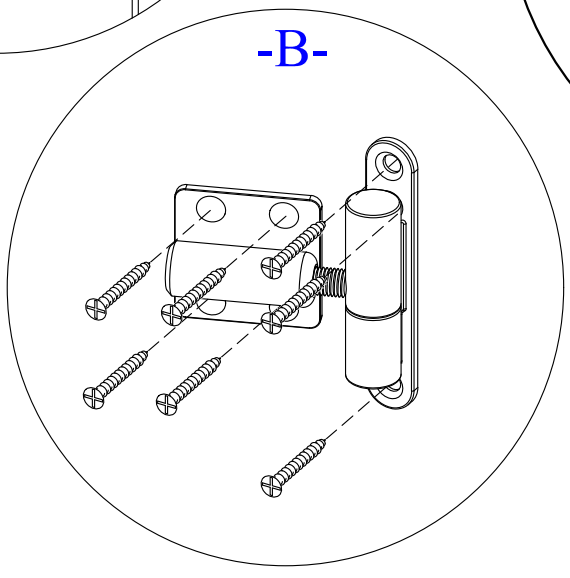
-B-

-B-

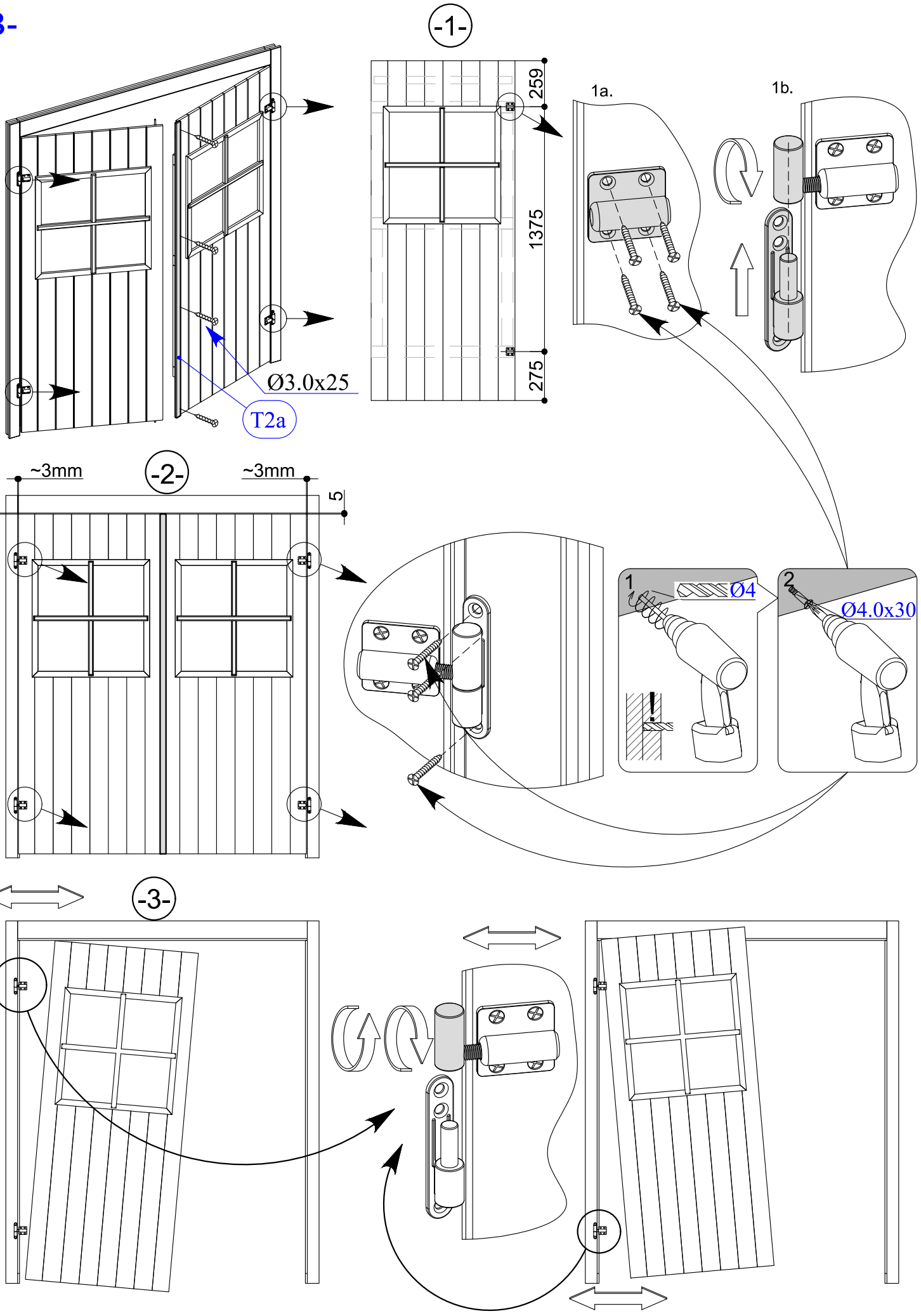

-C-

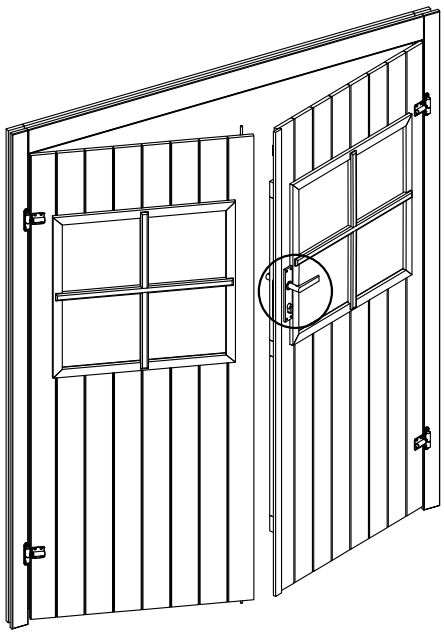

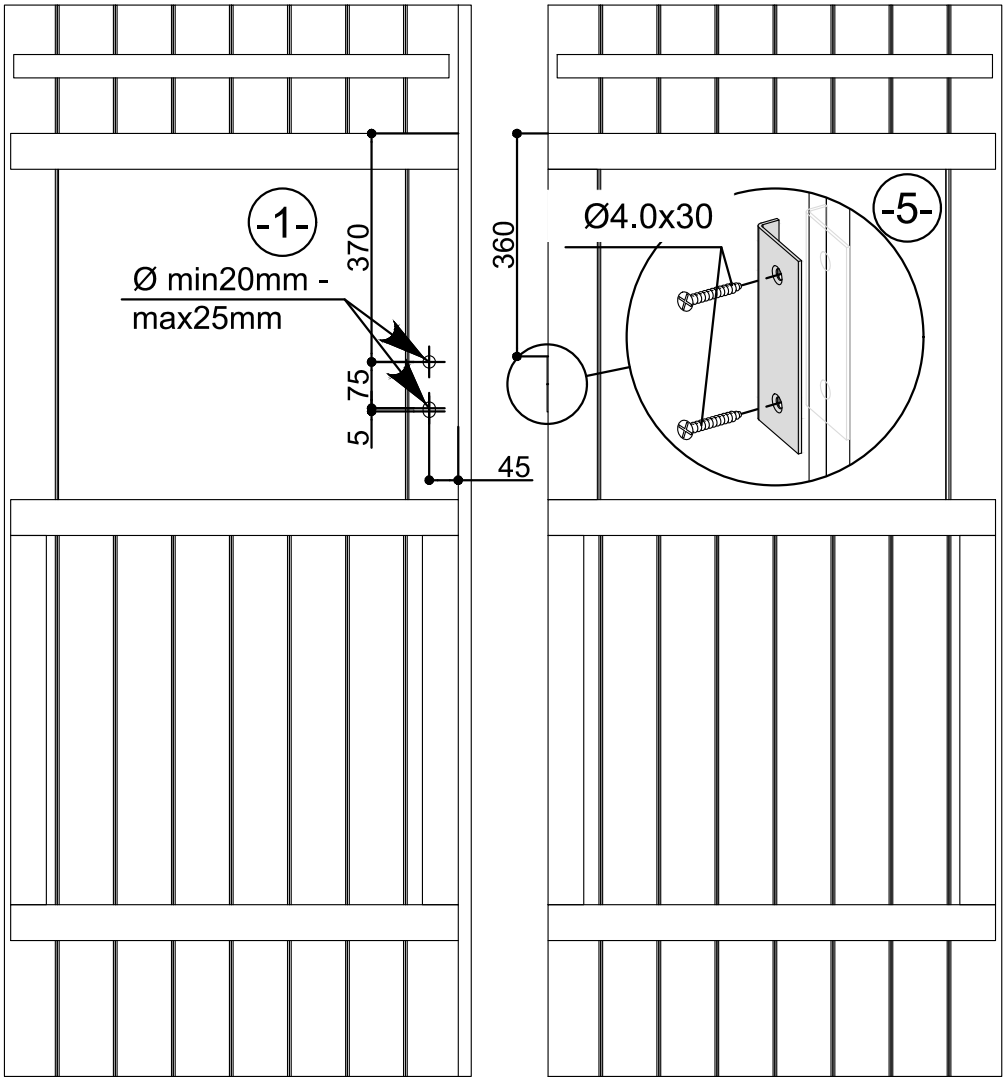
-1-
Ø min20mm -
max25mm
370
75
5
45
360
Ø4.0x30
-5-

-2-

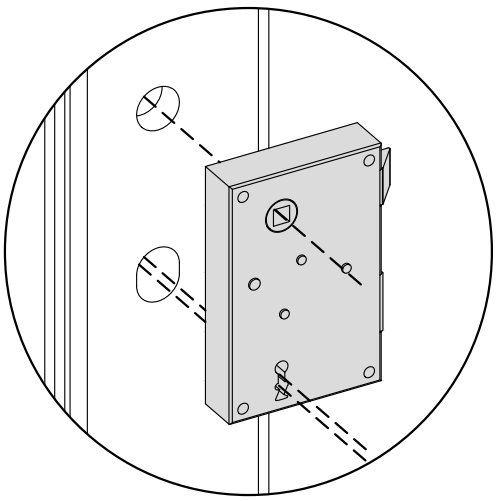

-3-

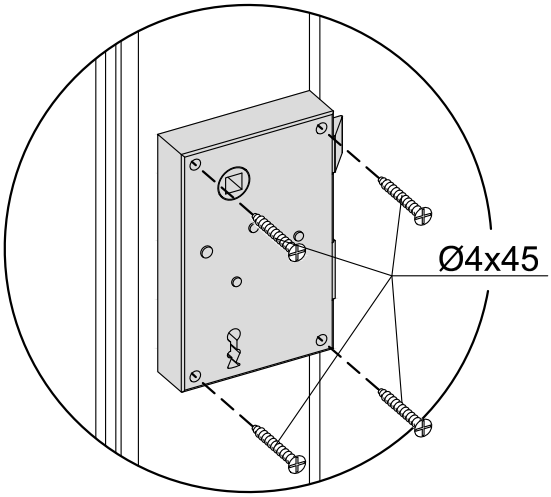
Ø4x45

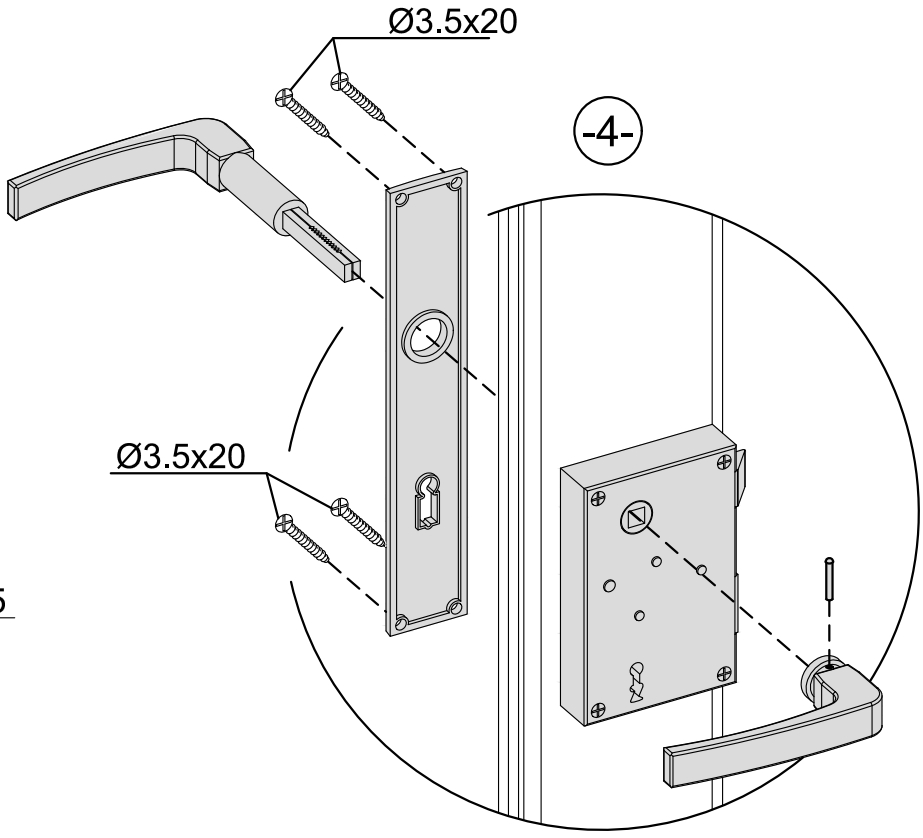
Ø3.5x20
-4-
Ø3.5x20