3,3 x 3,3 Cayeux AR15733

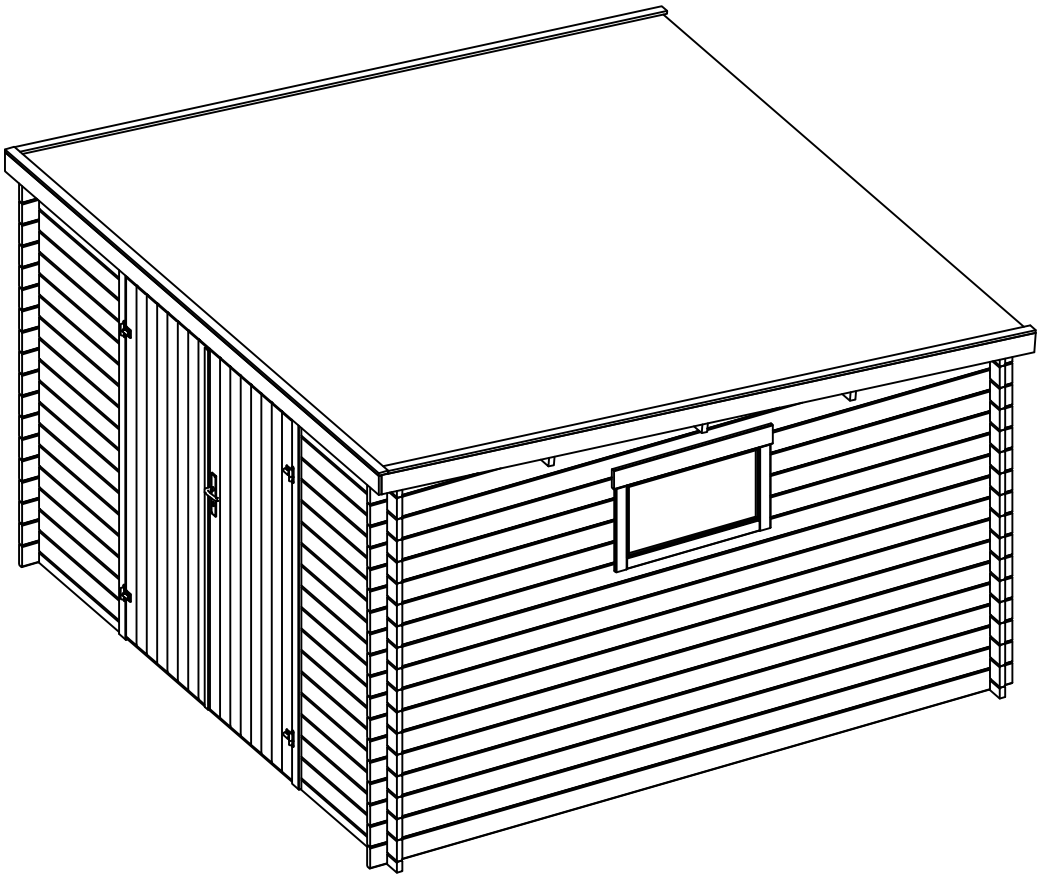

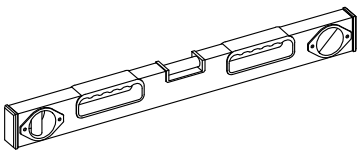

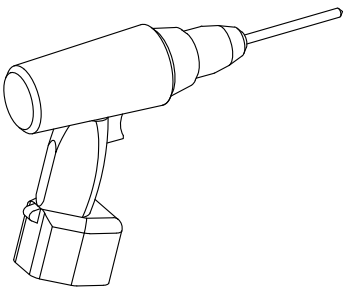

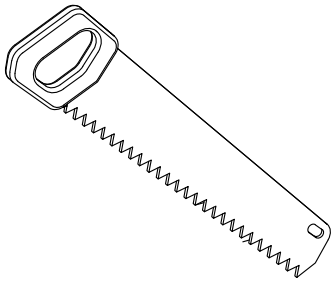

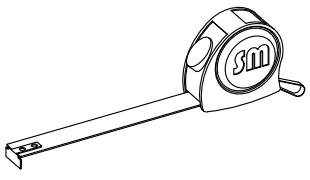

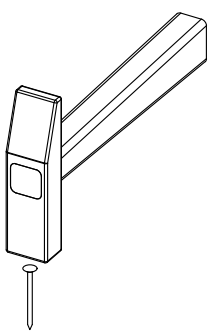

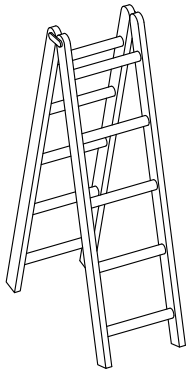

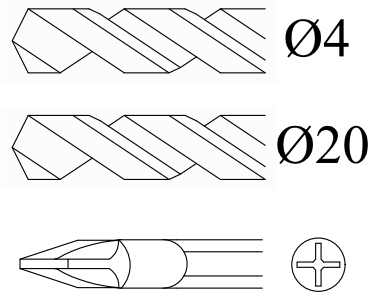

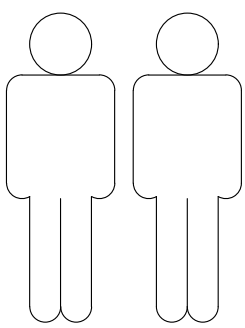

FR SPÉCIFICATION

Dim.	Dessin	Pos.	Longueur	Quantité	Nom
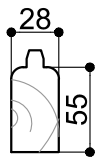	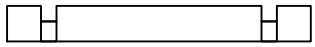	1	3300	2	Madriers muraux.
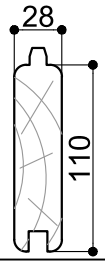	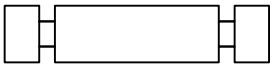	2	3300	43	
	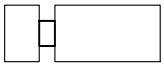	3	880	34	
	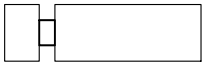	4	1285	8	
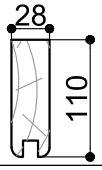	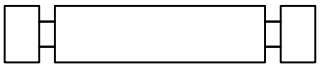	5	3300	2	
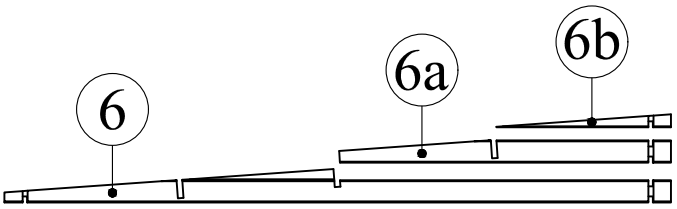		6	3300	2	
		6a	1643	2	
		6b	865	2	
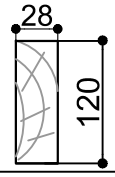	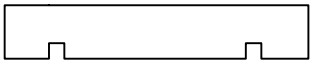	7	3300	3	Poutres de toit.
		8	1170 x2440	2	OSB
		9	960 x2440	1	
		10	1170 x900	2	
		11	960 x900	1	
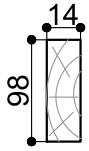	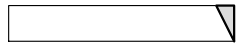	12	3350	2	Madriers périmétrique de toit
	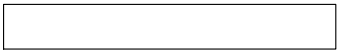	13	3328	1	
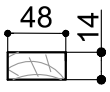	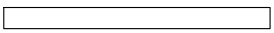	14	3315	2	
	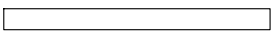	15	3328	1	

3,3 x 3,3 — Cayeux AR15733

FR SPÉCIFICATION

Dim.	Dessin	Pos.	Longueur	Quantité	Nom
28 × 14		16	825	4	
	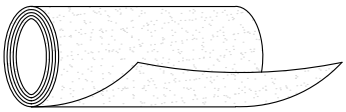	17	3400	4	Feutre bitumé

90 × 14	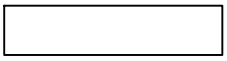	TR3-1	1480	1	TR3
90 × 14	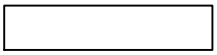	TR3-2	1460	1	Montant supérieur, détail
35 × 29		TR3-3	1530	1	
60 × 14	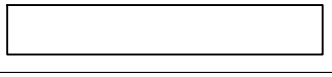	TR1/2-1	1960	2	TR1 TR2
60 × 14	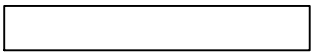	TR1/2-2	1950	2	Montant supérieur, détail
35 × 29	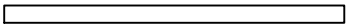	TR1/2-3	1810	2	
30 × 10		TR2a	1845	1	Latte
	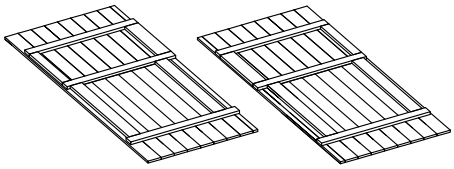	T1 T2	1845x 735	1 1	Porte
	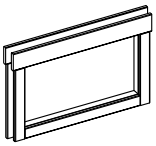	F	816x 526	1	Fenêtre

Les dimensions des pièces peuvent évoluer +/- 3%

FR SPÉCIFICATION

	Pos.	Dim	Stck.
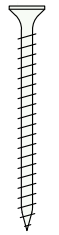		Ø4.5 x 80	2
		Ø3.5 x 35	82
		Ø4.0 x 30	136
		Ø4.0 x 12	51

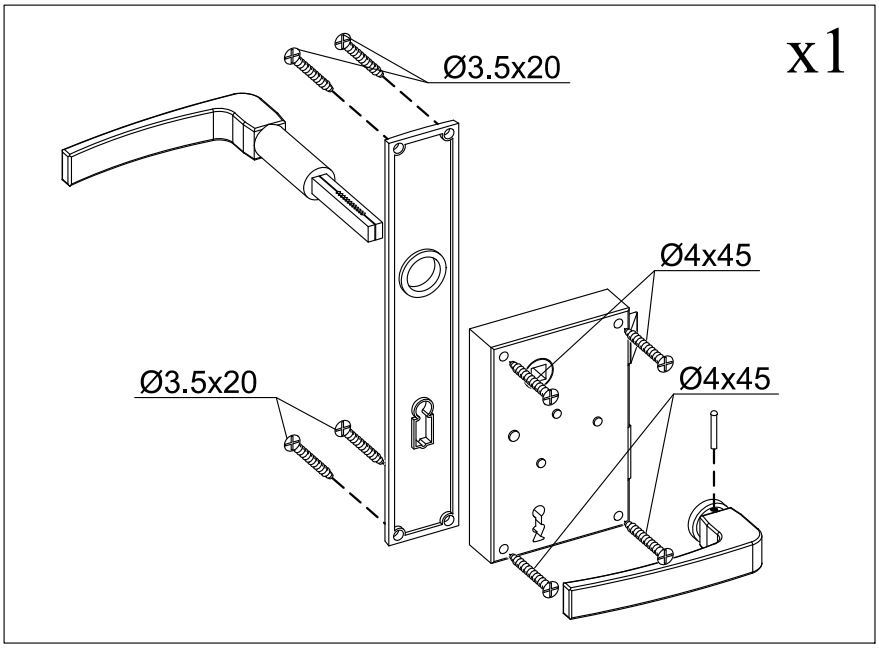

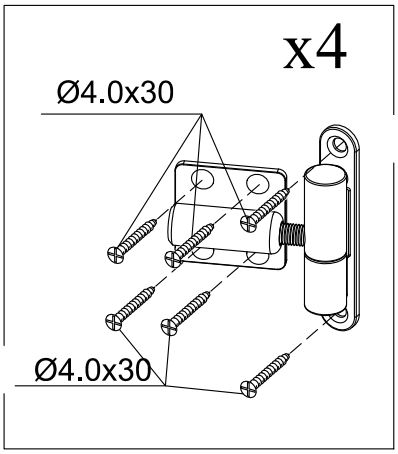

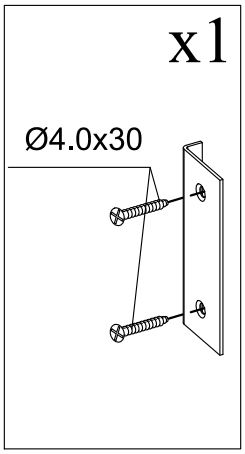

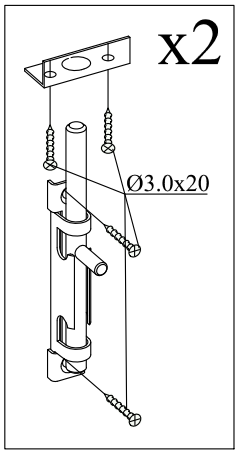

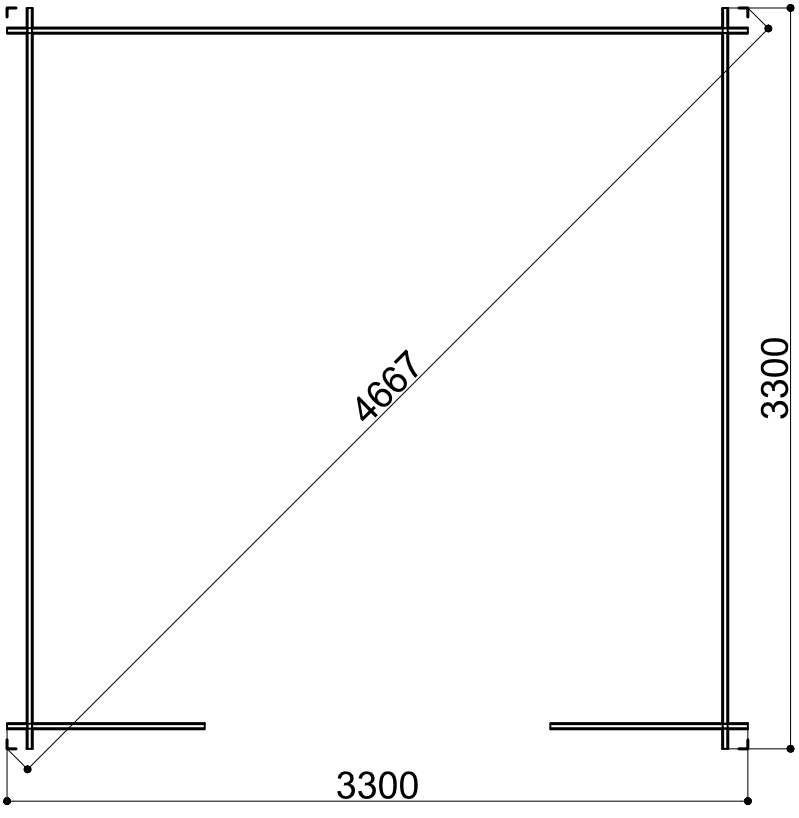

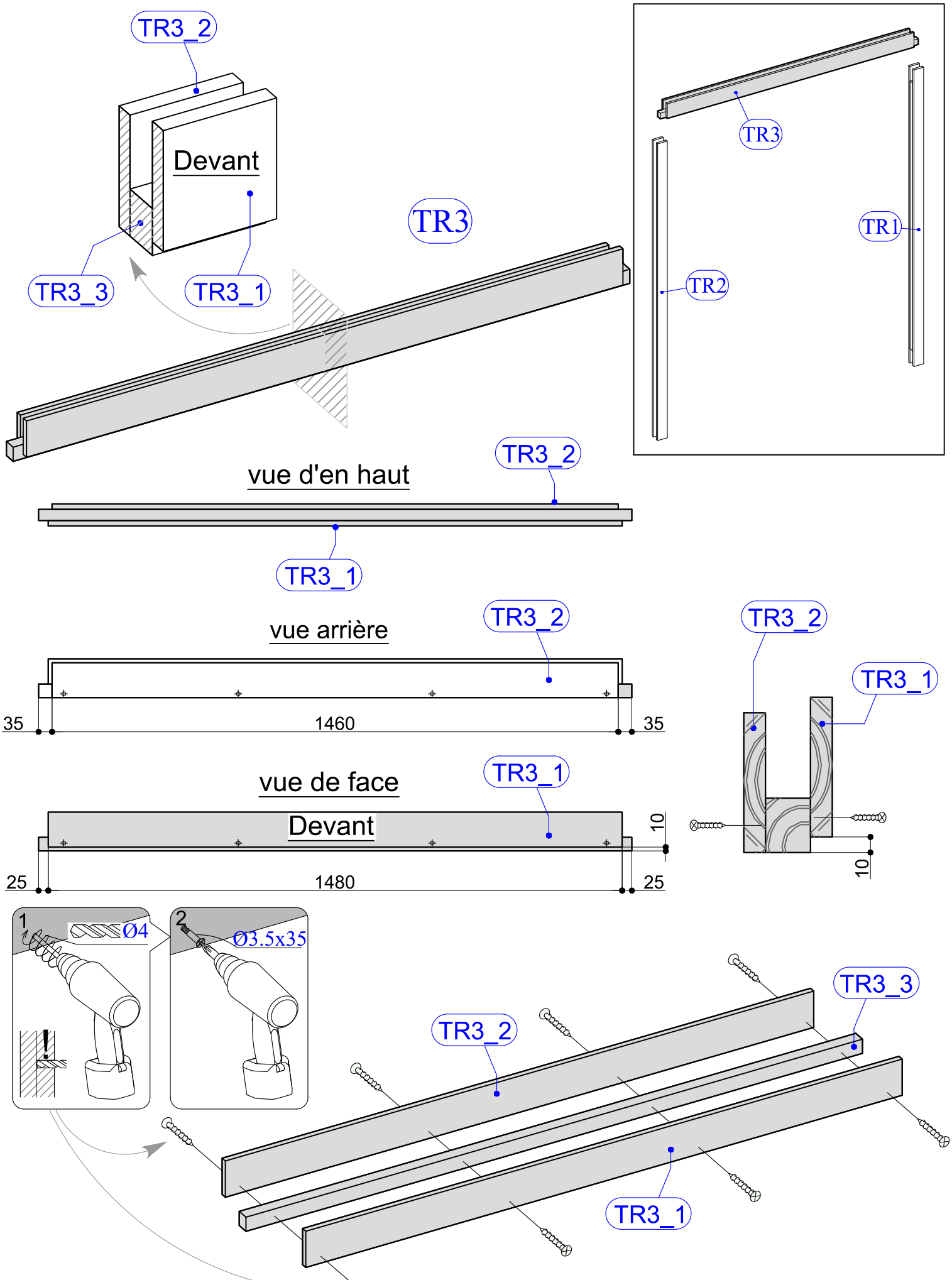
TR3_2
Devant
TR3_3
TR3_1
TR3
TR3
TR1
TR2
vue d'en haut
TR3_2
TR3_1
vue arrière
TR3_2
35
1460
35
TR3_2
TR3_1
vue de face
TR3_1
Devant
10
25
1480
25
10
1
Ø4
2
Ø3.5x35
TR3_3
TR3_2
TR3_1

vue d'en haut

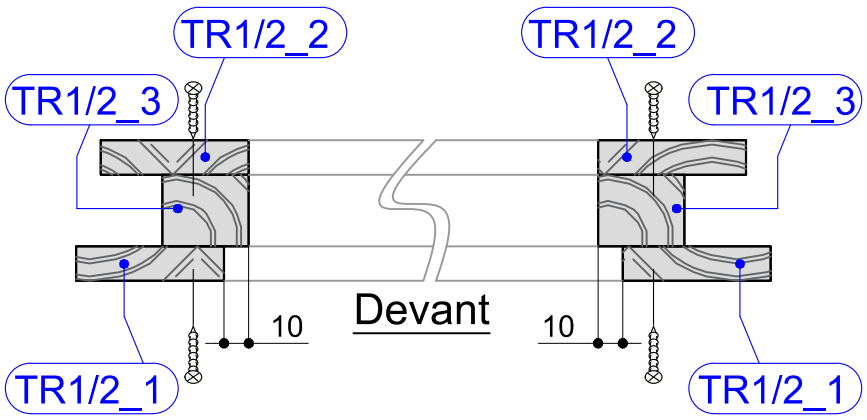

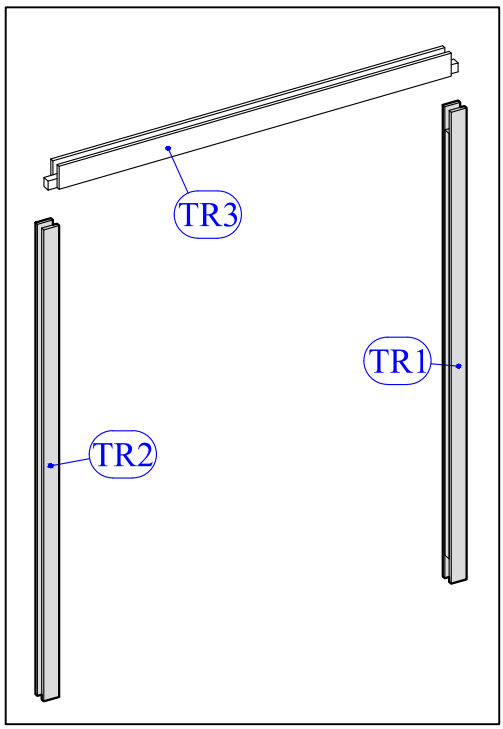

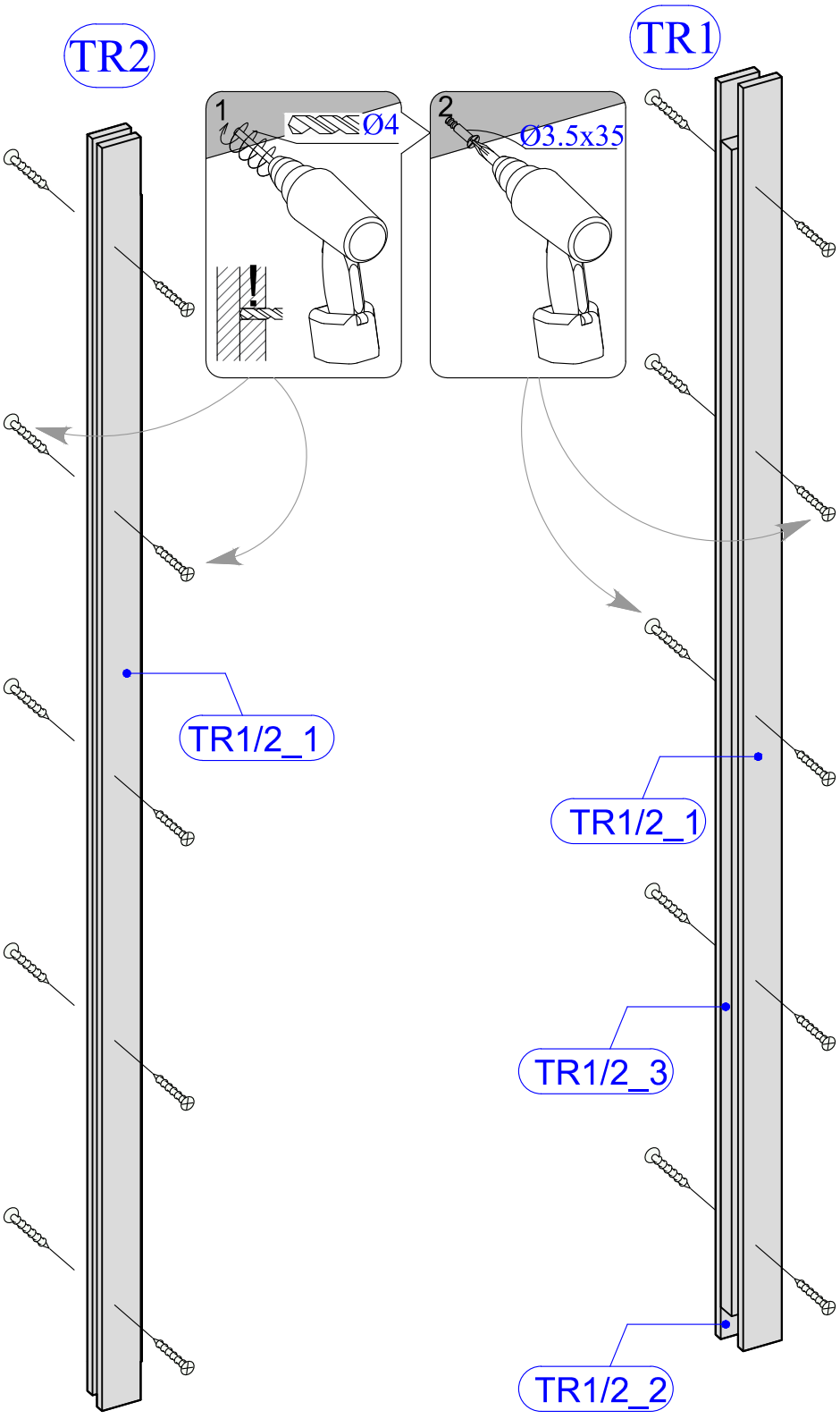

vue de face

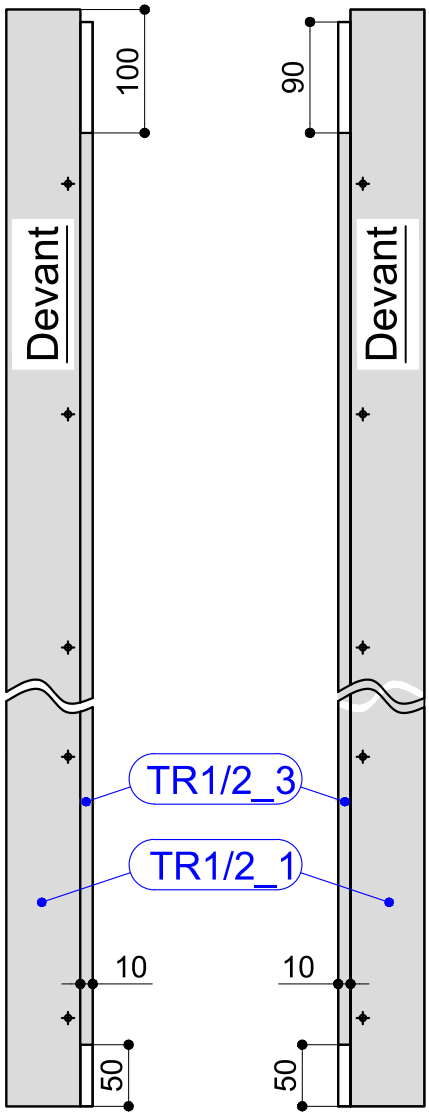

1

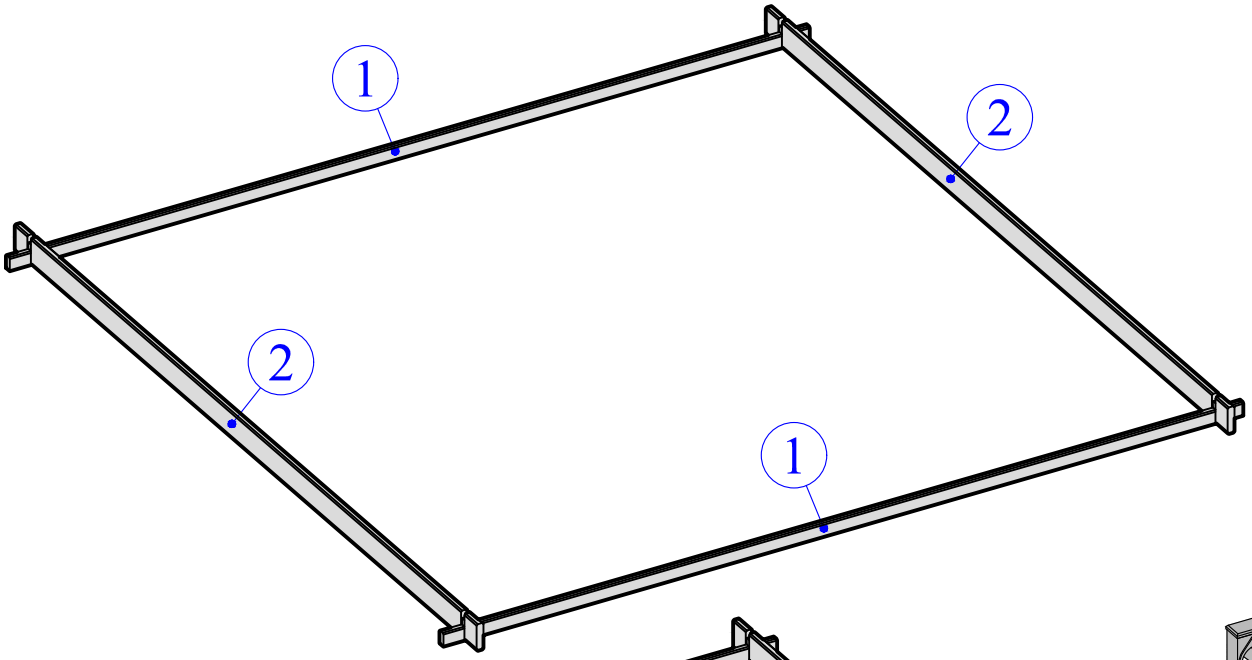

2

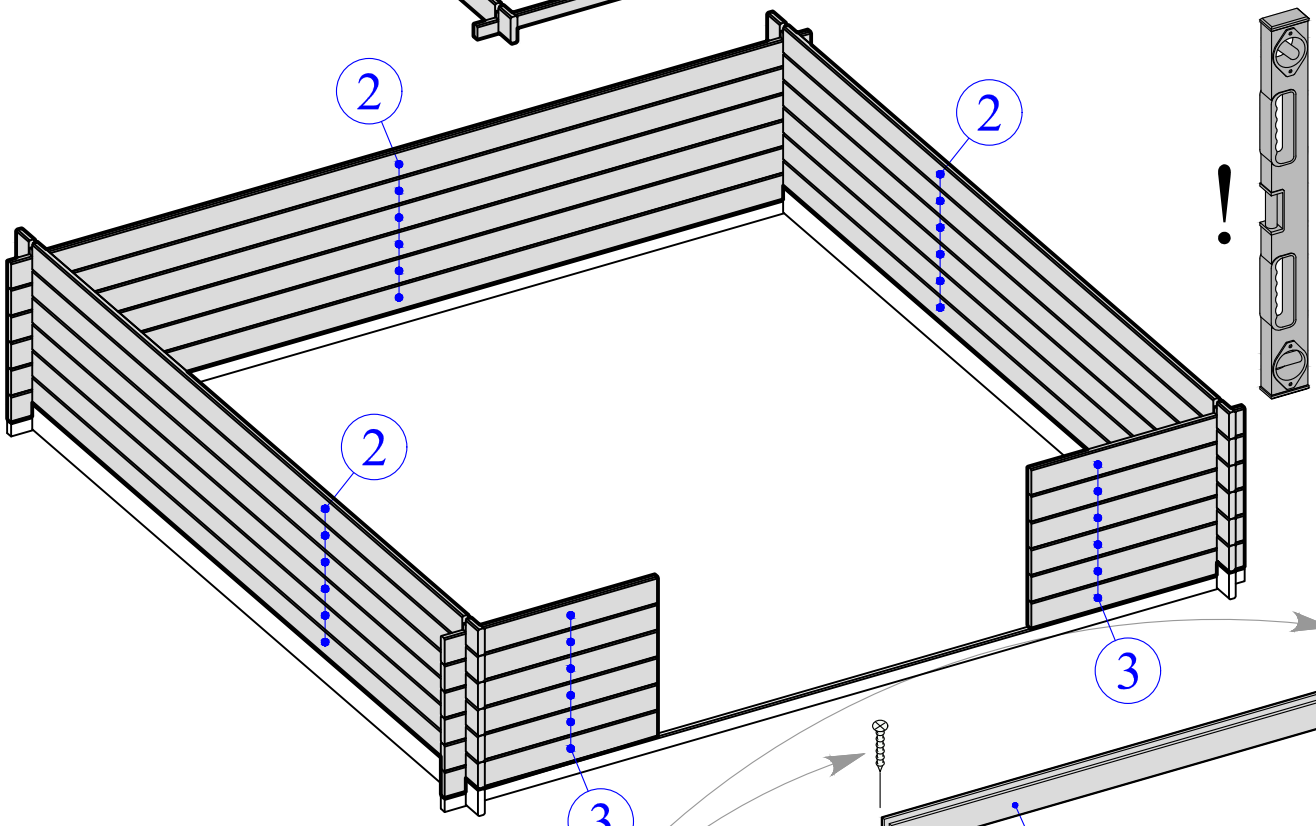

3

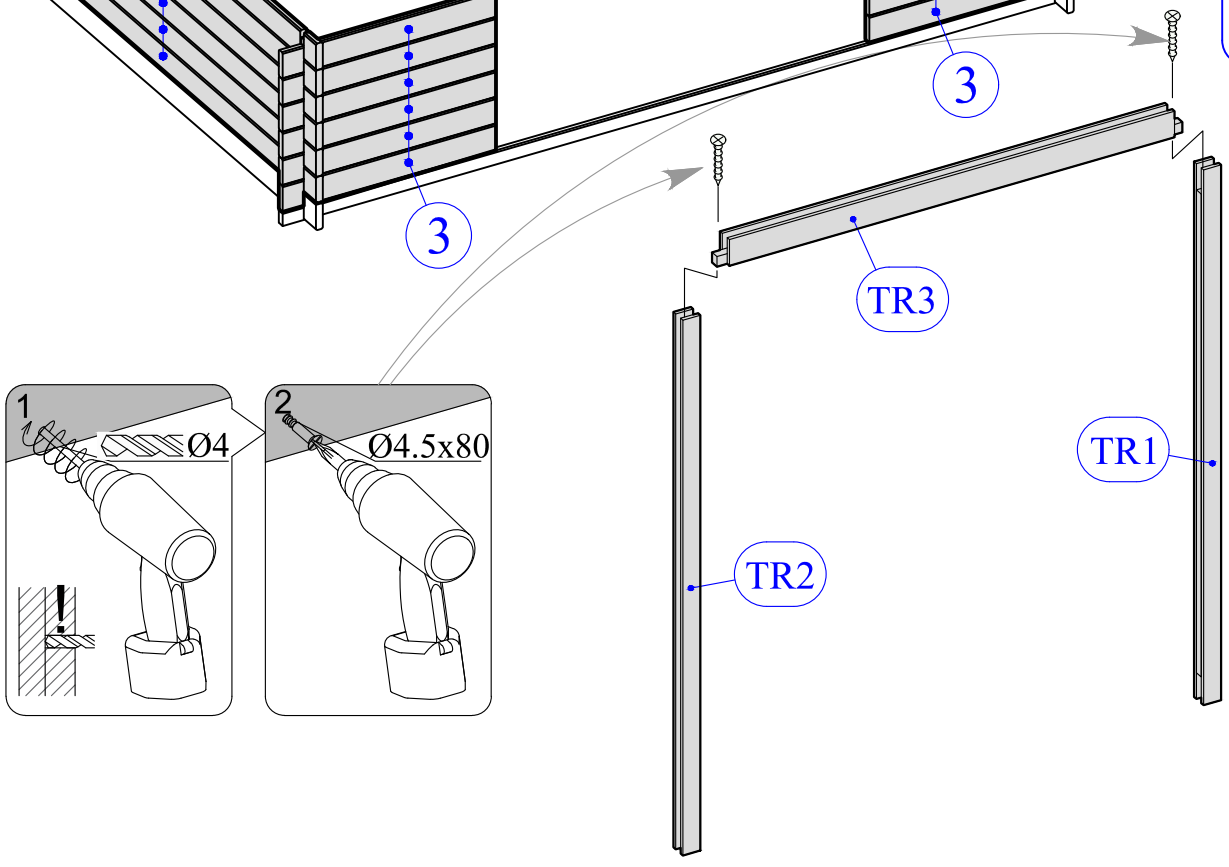

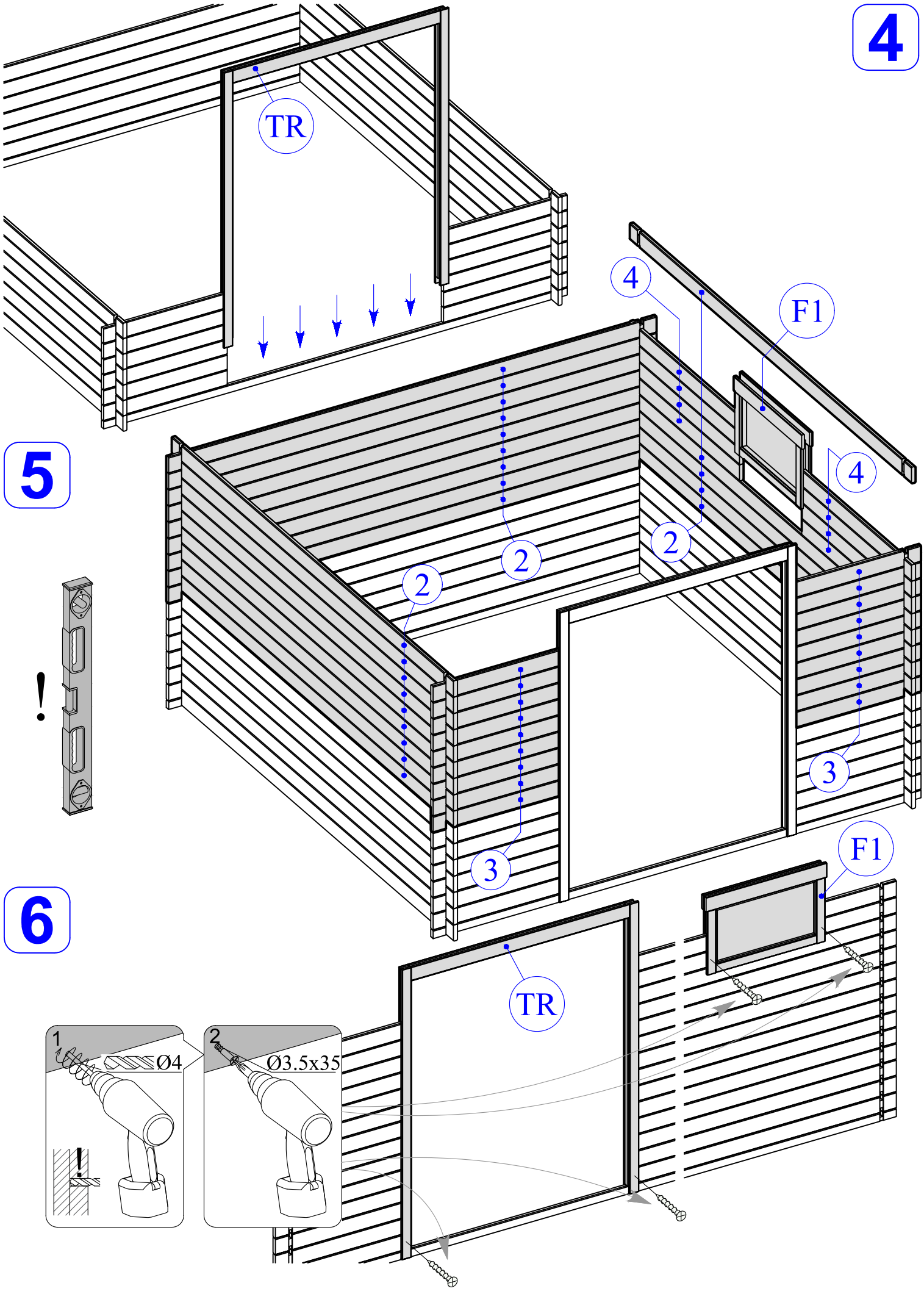
4
TR
5
4
F1
2
2
2
4
!
3
3
6
F1
TR
1
Ø4
!
2
Ø3.5x35

7

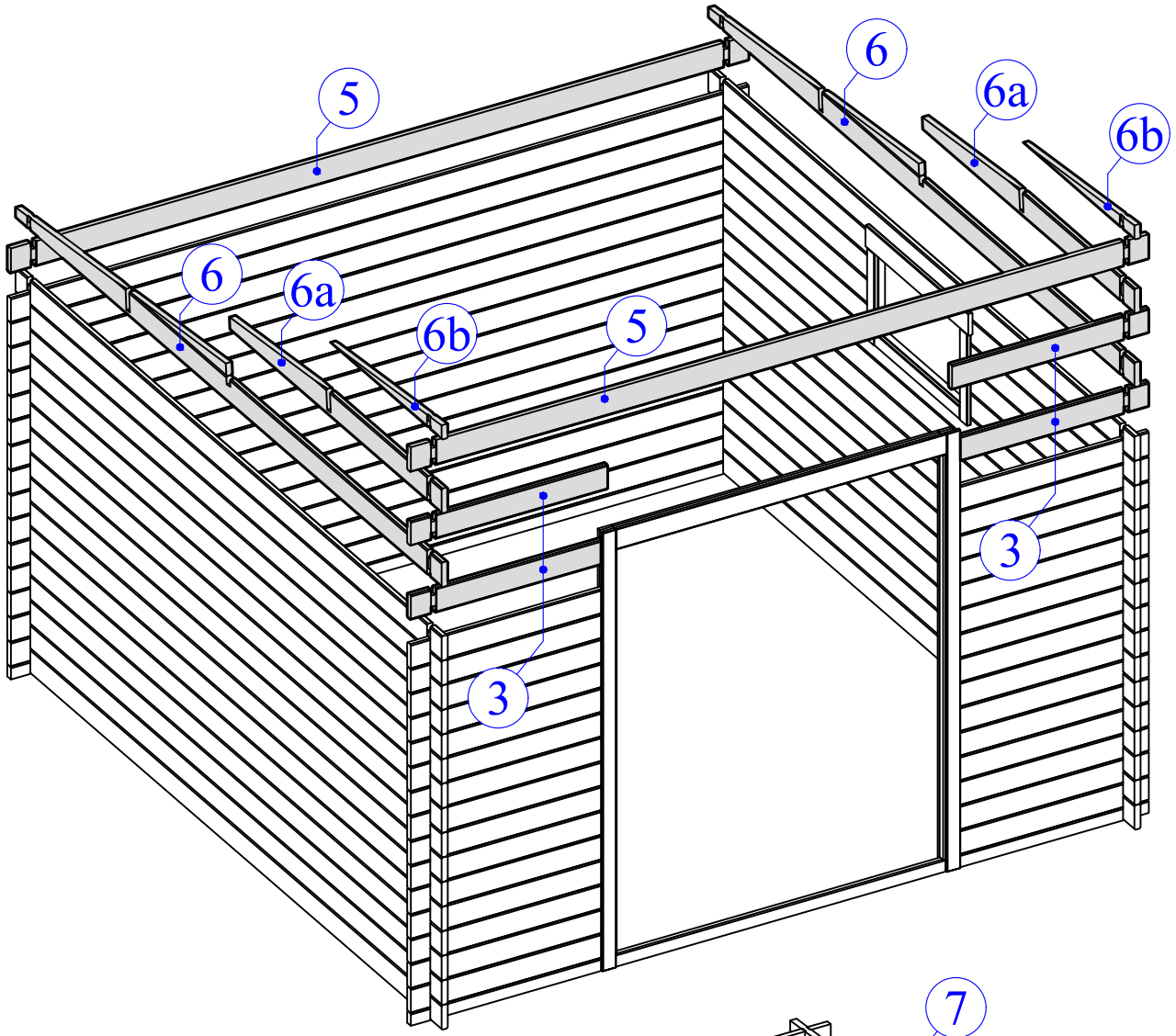

8

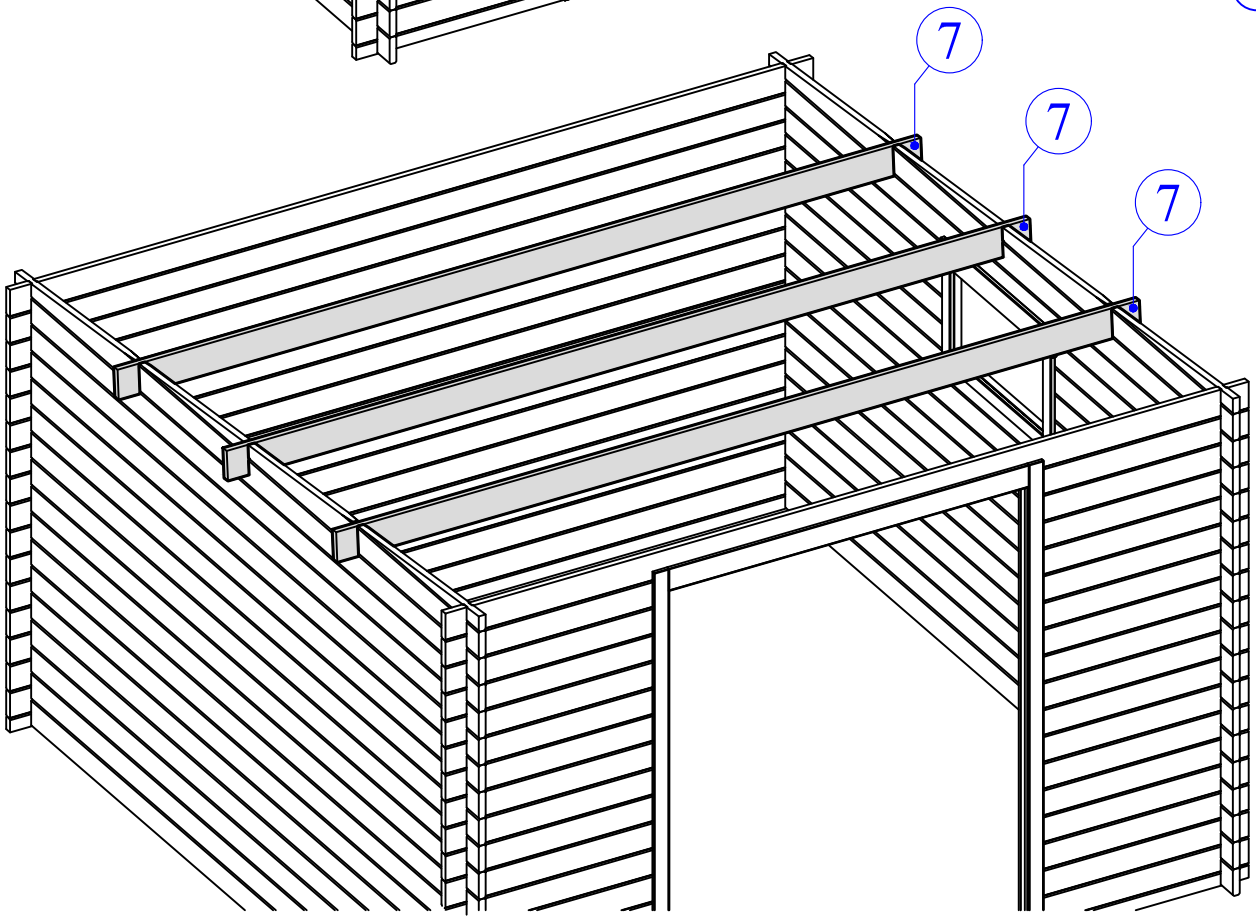

9

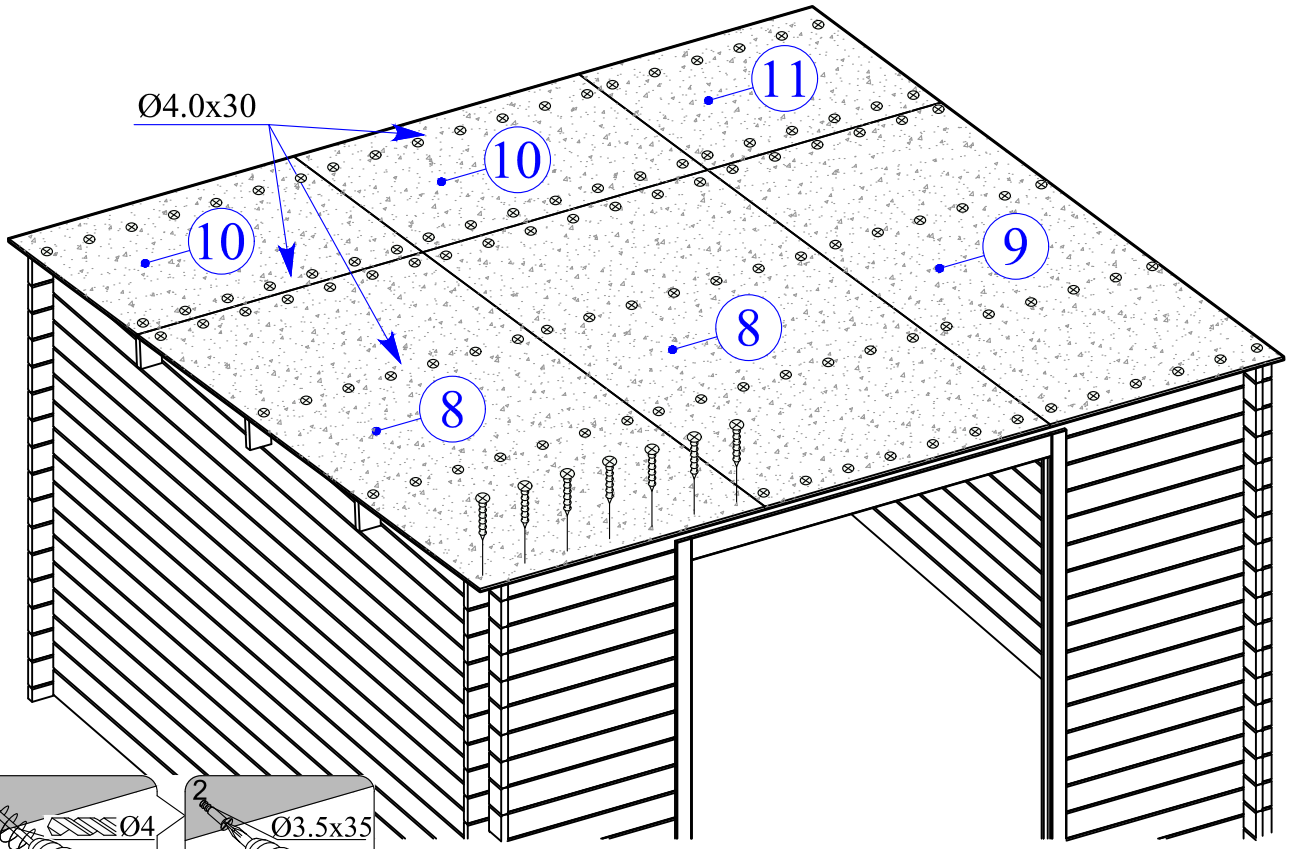

10

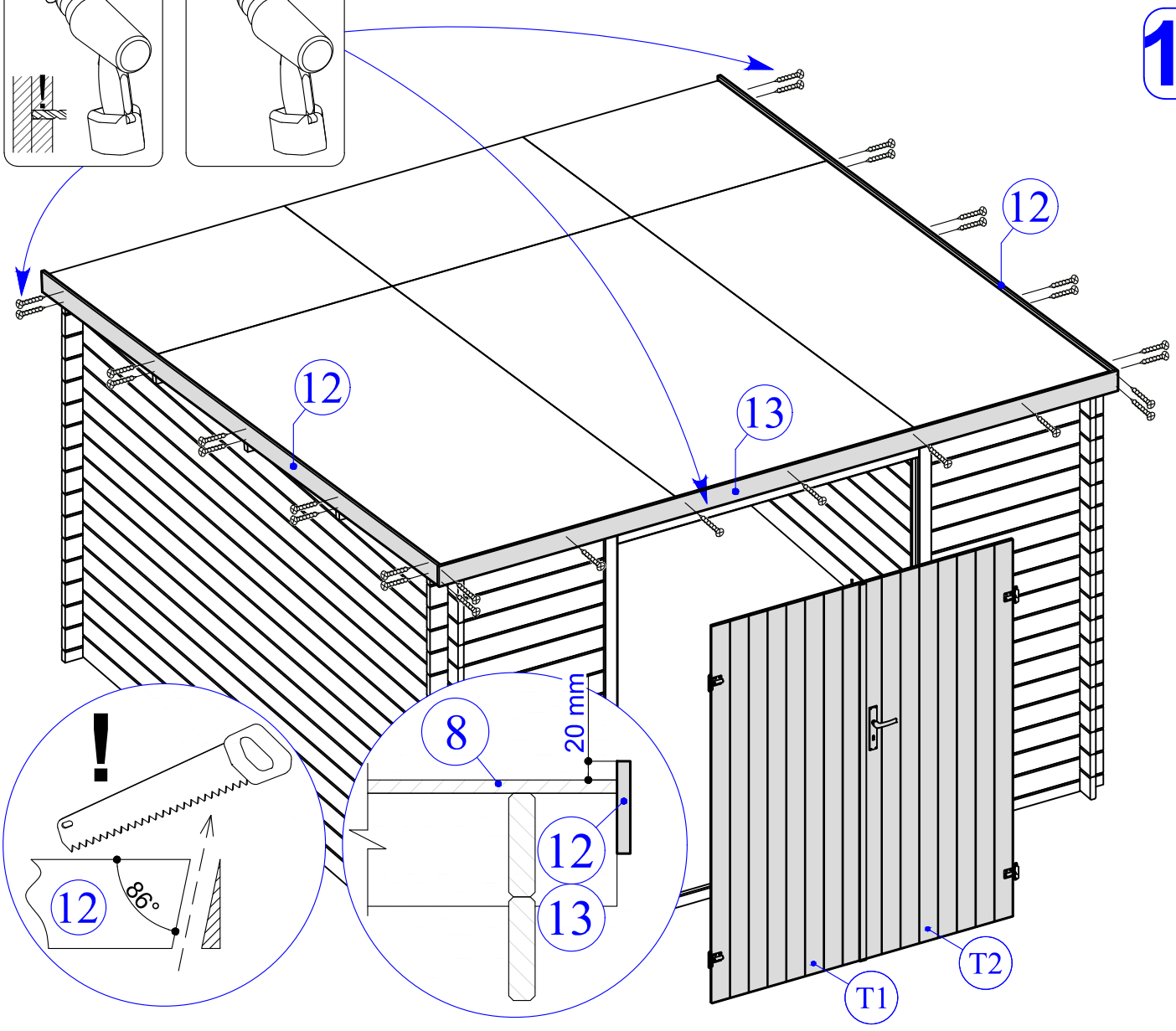

11

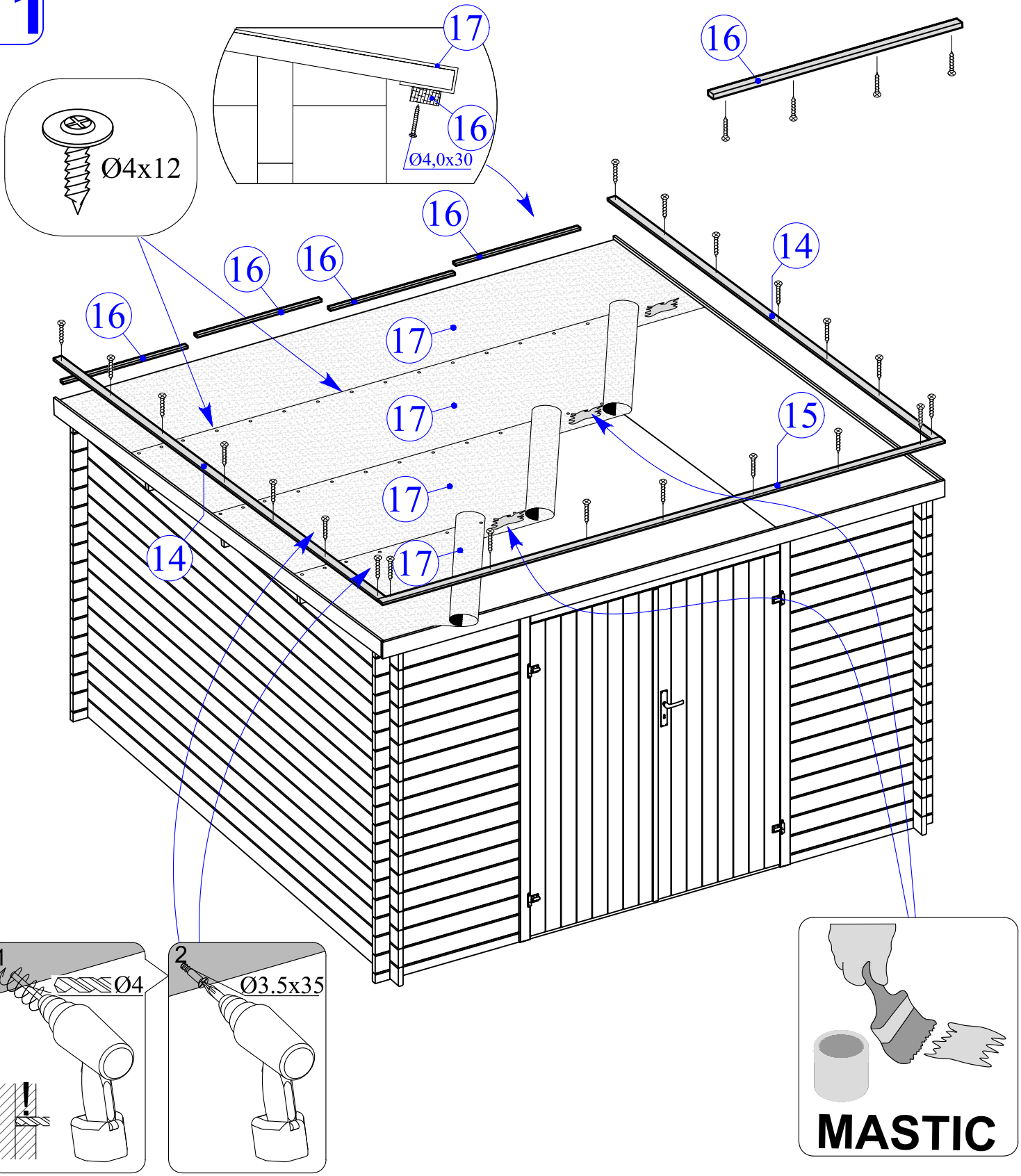
17
16
Ø4,0x30
16
Ø4x12
16
16
16
16
14
17
17
17
17
15
14
1
Ø4
!
2
Ø3.5x35
MASTIC

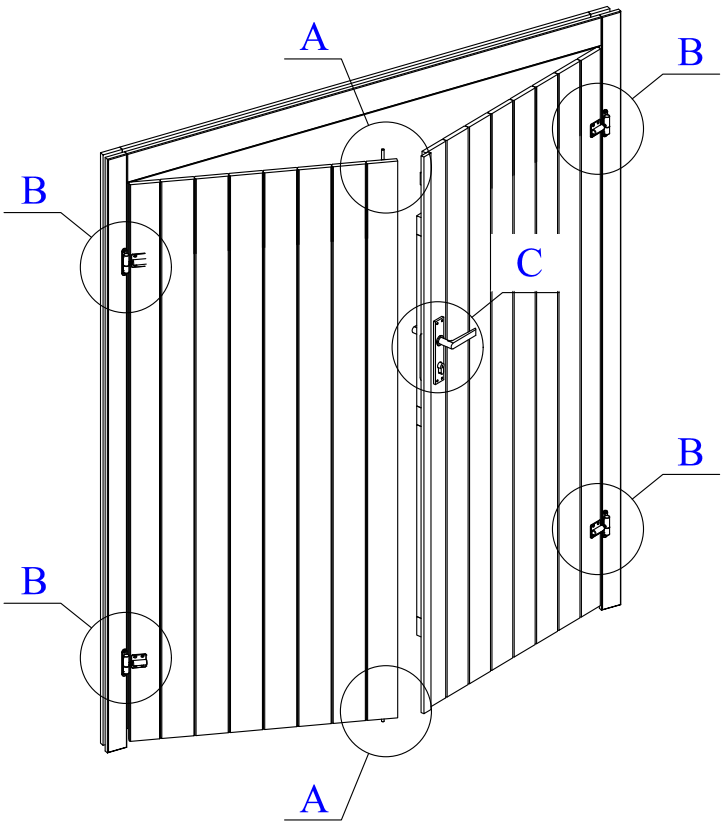
A
B
B
C
B
B
A

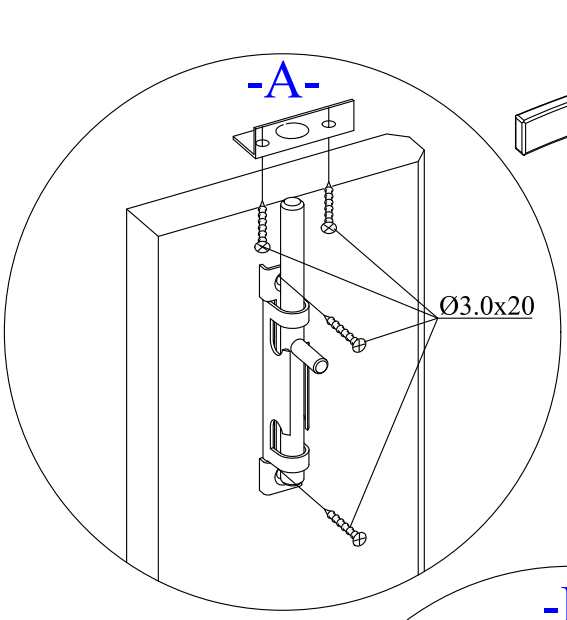
-A-
Ø3.0x20

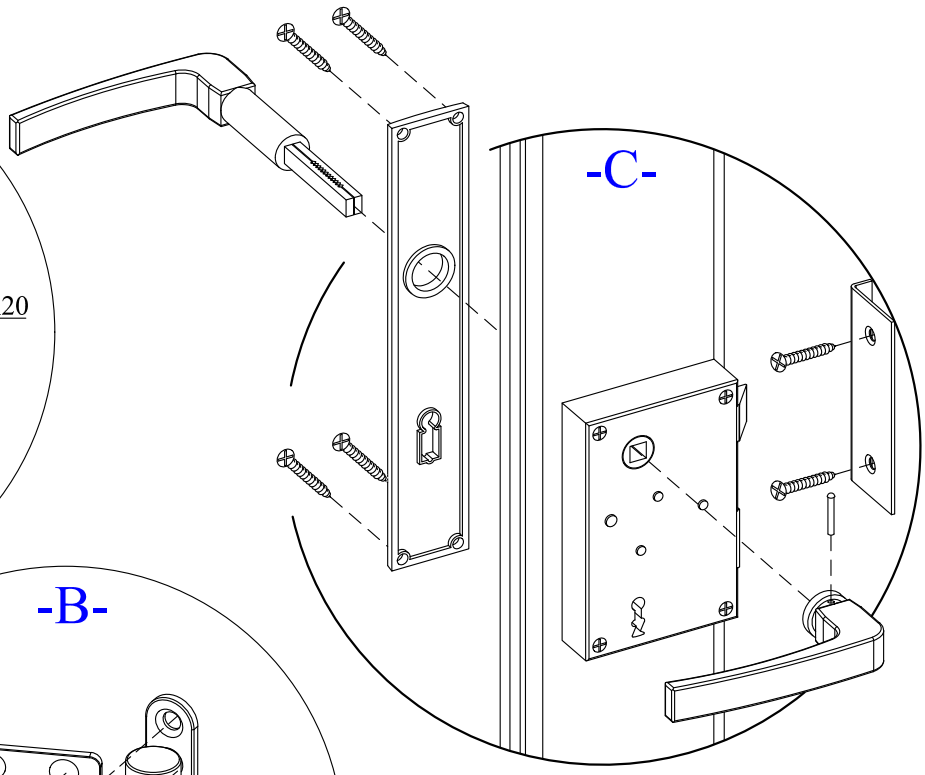
-C-

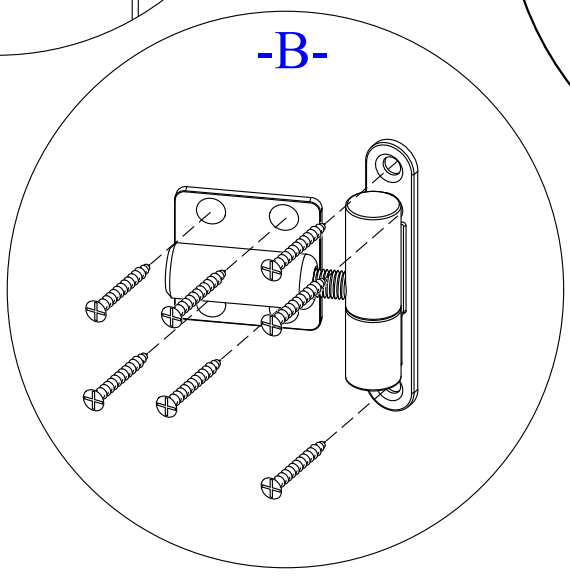
-B-

-B-

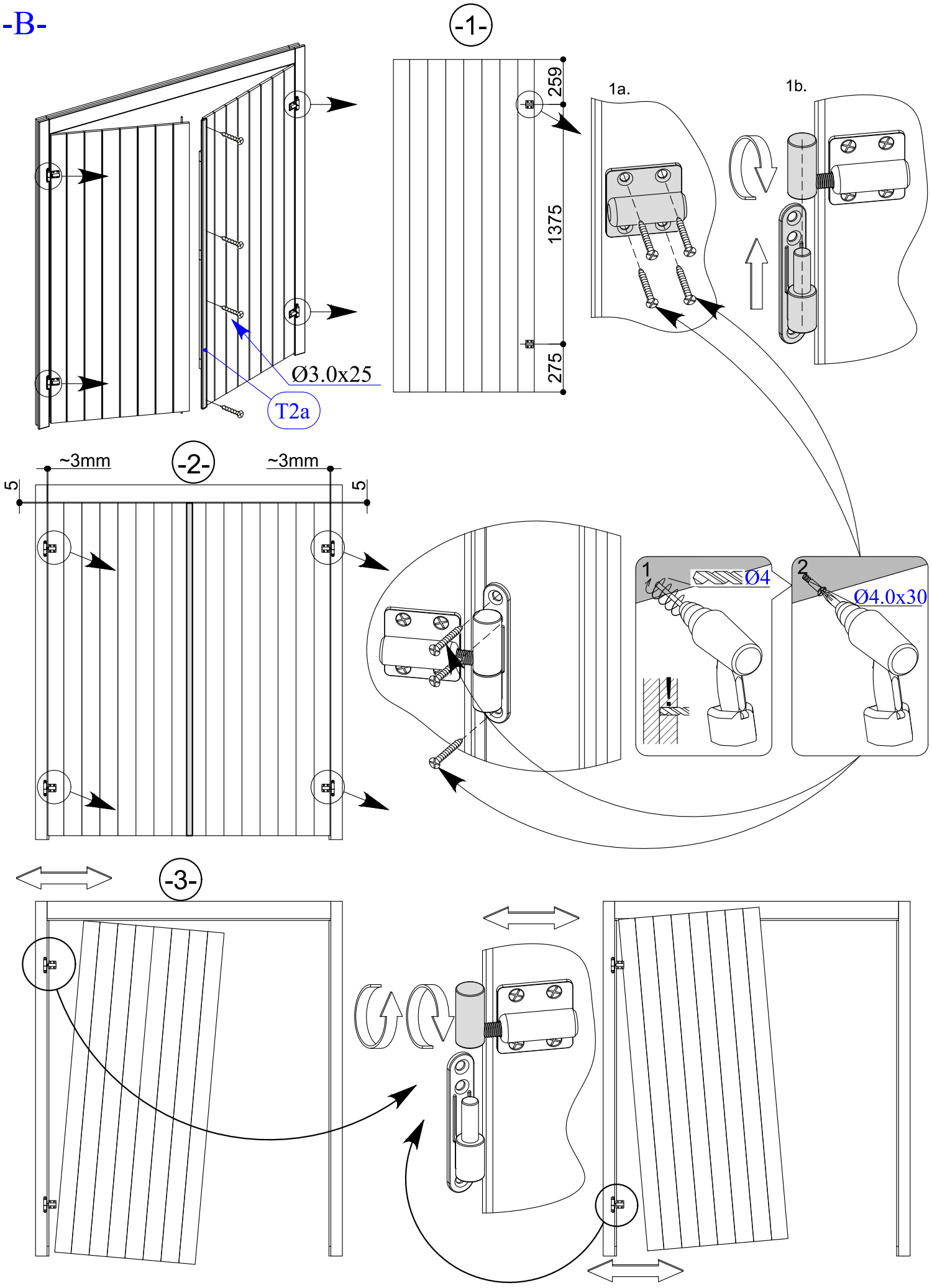

-C-

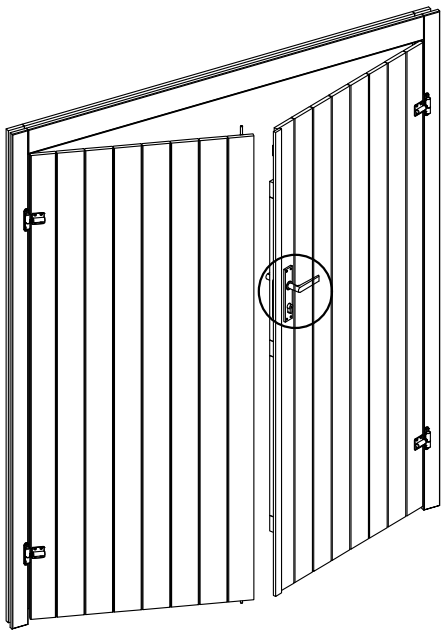

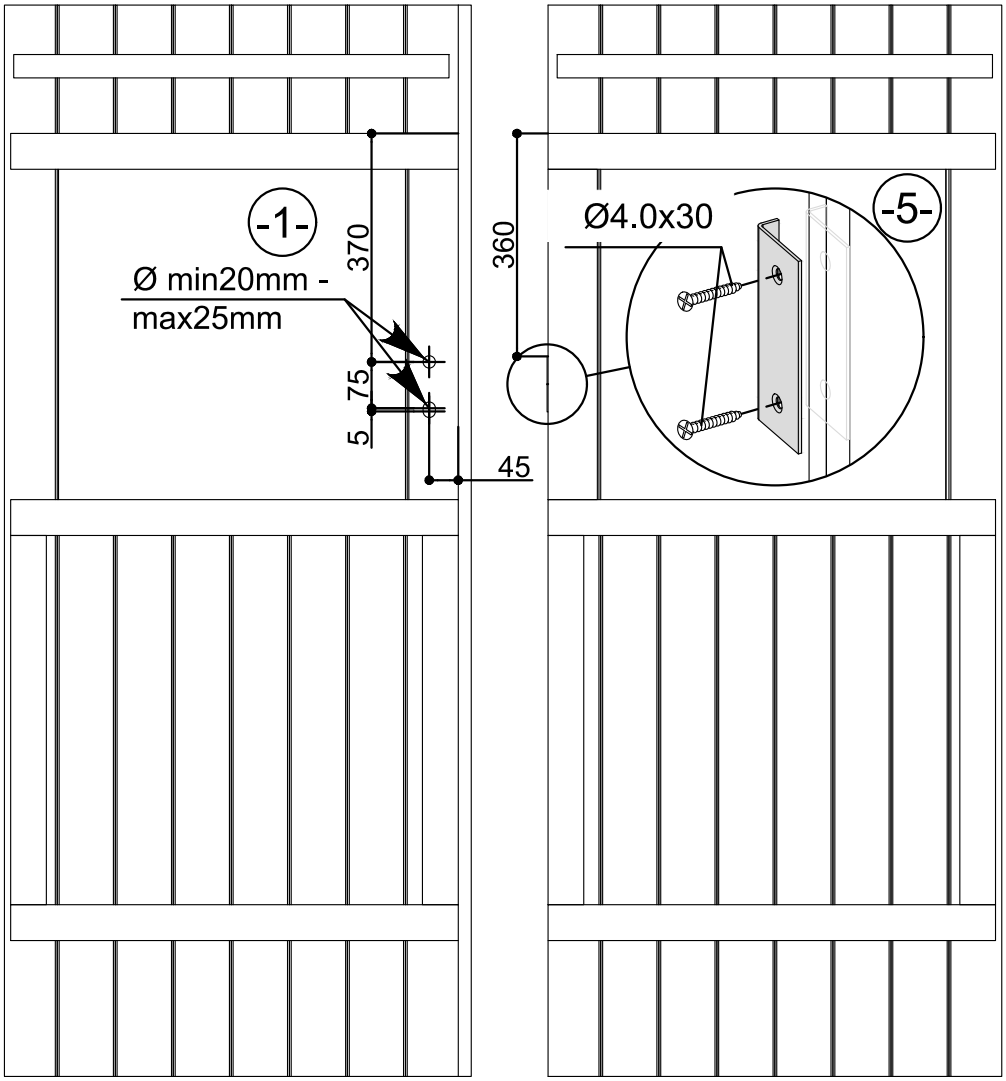
-1-
Ø min20mm -
max25mm
370
75
5
45
360
Ø4.0x30
-5-

-2-

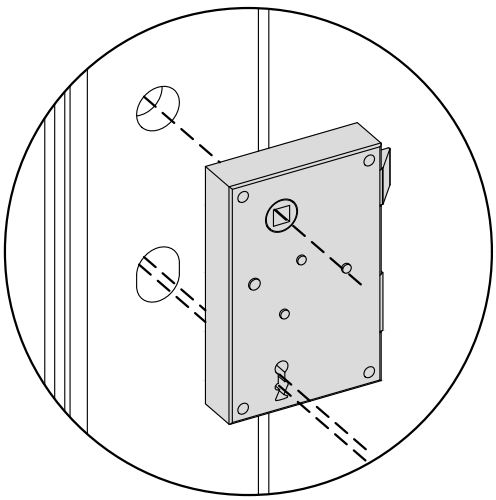

-3-

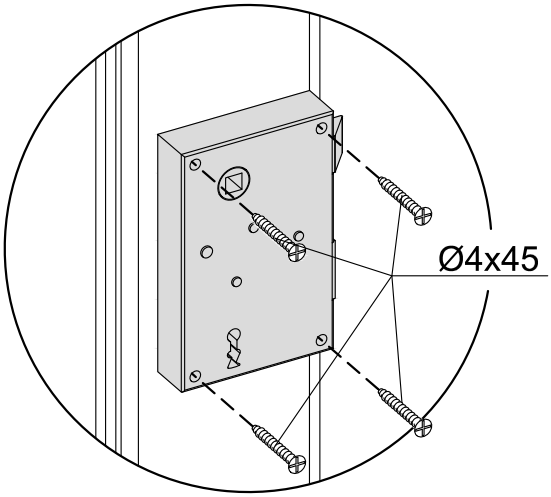
Ø4x45

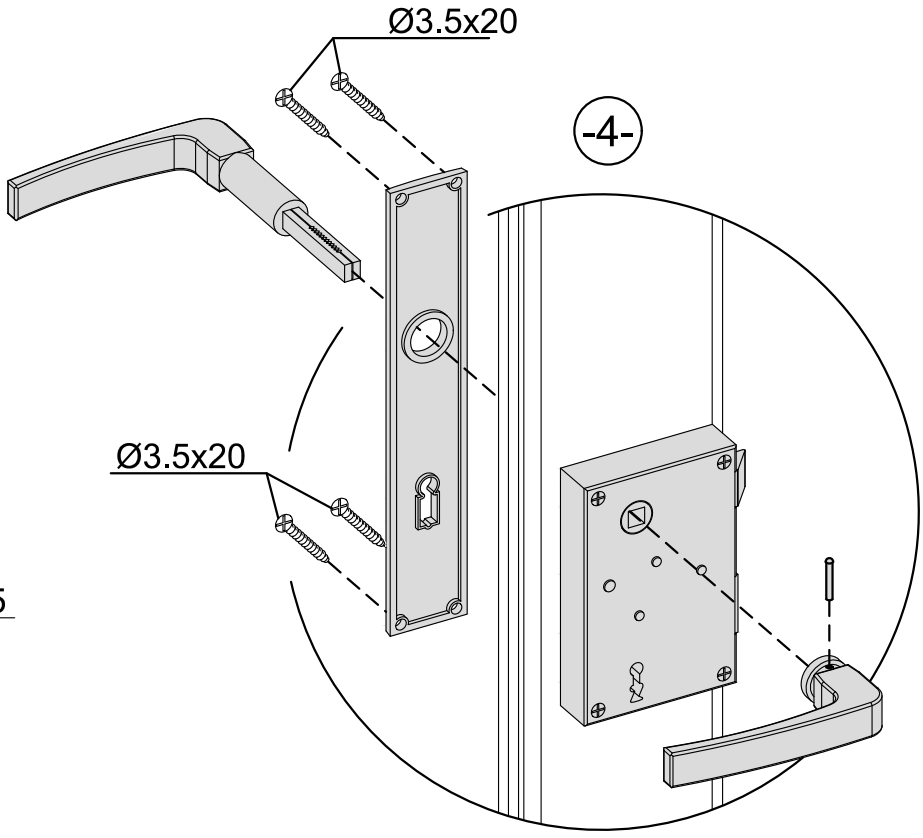
Ø3.5x20
-4-
Ø3.5x20