3,0 x 3,0 Compiegne AR15741

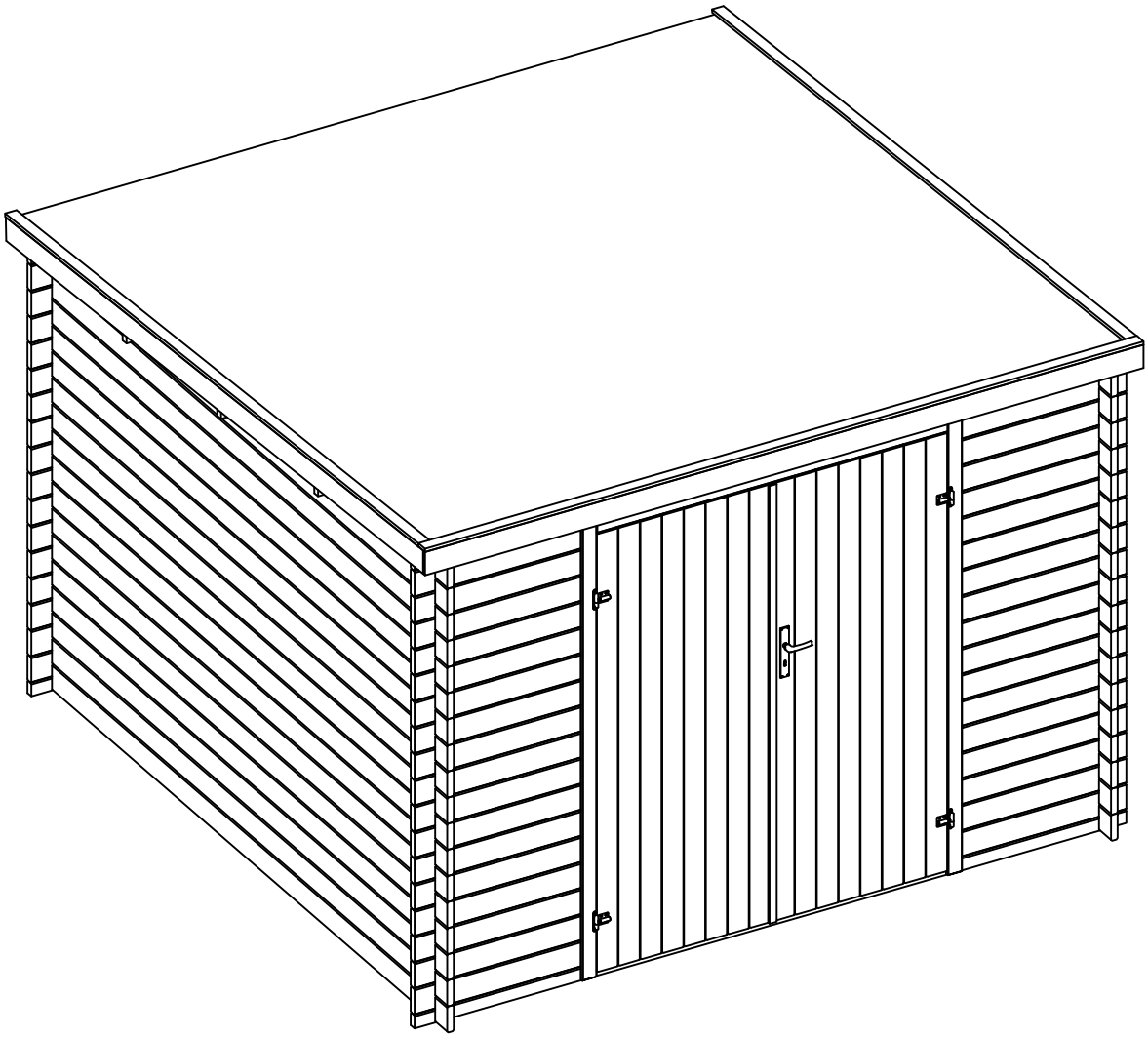

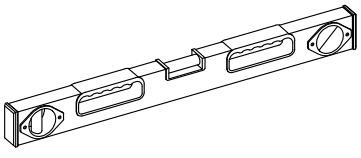

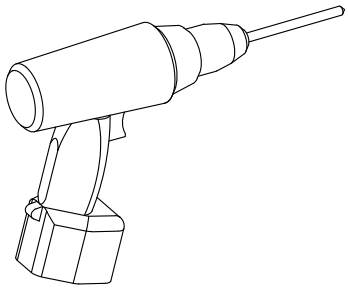

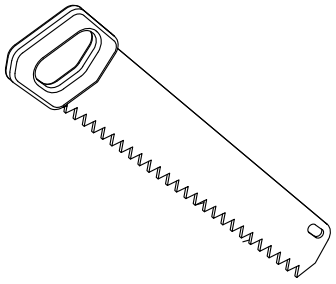

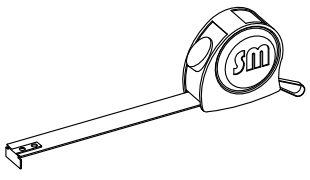

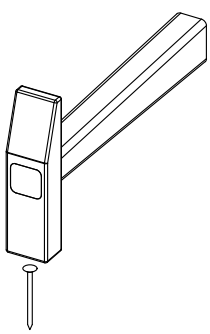

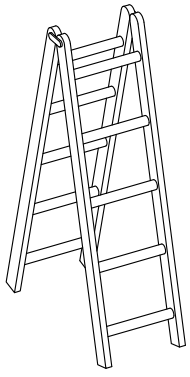

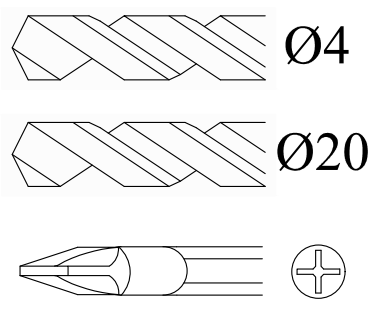

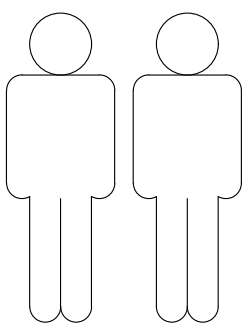

3,0 x 3,0 Compiegne AR15741

FR SPÉCIFICATION

Dim.	Dessin	Pos.	Longueur	Quantité	Nom
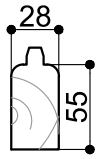	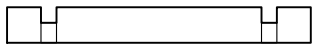	1	3000	2	Madriers muraux.
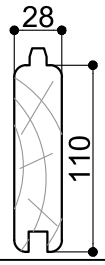	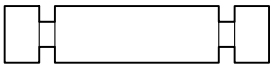	2	3000	48	
	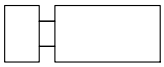	3	730	34	
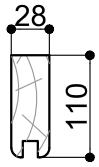	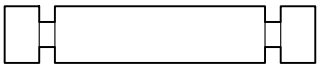	4	3000	2	
	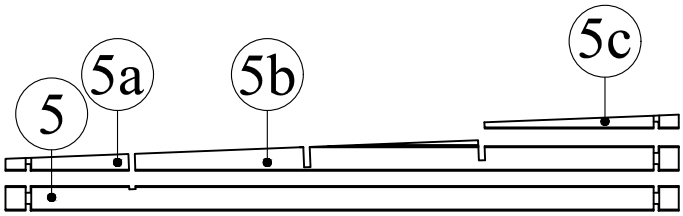	5	3000	2	
		5a	550	2	
		5b	2424	2	
		5c	866	2	
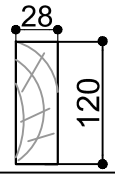	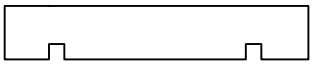	6	3000	3	Poutres de toit.
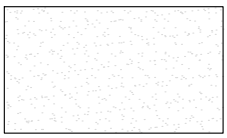		7	1170 x2440	2	OSB
		8	660 x2440	1	
		9	1170 x600	2	
		10	660 x600	1	
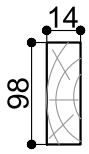	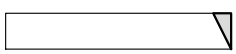	11	3050	2	Madriers périmétrique de toit
	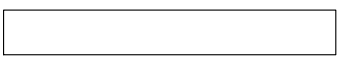	12	3028	1	
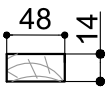	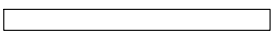	13	3020	2	
	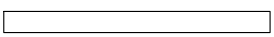	14	3028	1	

Les dimensions des pièces peuvent évoluer +/- 3%

3,0 x 3,0 — Compiegne AR15741

FR SPÉCIFICATION

Dim.	Dessin	Pos.	Longueur	Quantité	Nom
28 × 14		15	1000	3	
	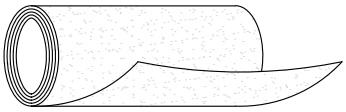	16	3100	4	Feutre bitumé

90 × 14	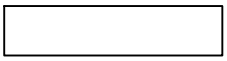	TR3-1	1480	1	TR3
90 × 14	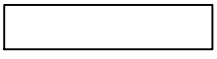	TR3-2	1460	1	Montant supérieur, détail
35 × 29	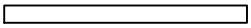	TR3-3	1530	1	
60 × 14	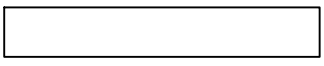	TR1/2-1	1960	2	TR1 TR2
60 × 14	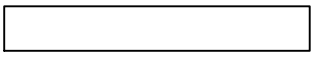	TR1/2-2	1950	2	Montant supérieur, détail
35 × 29	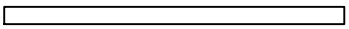	TR1/2-3	1810	2	
30 × 10	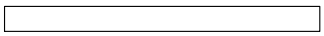	TR2a	1845	1	Latte
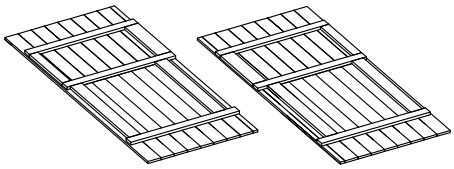		T1 T2	1845x 735	1 1	Porte

Les dimensions des pièces peuvent évoluer +/- 3%

FR SPÉCIFICATION

	Pos.	Dim	Stck.
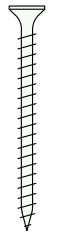		Ø4.5 x 80	2
		Ø3.5 x 35	80
		Ø4.0 x 30	126
		Ø4.0 x 12	45

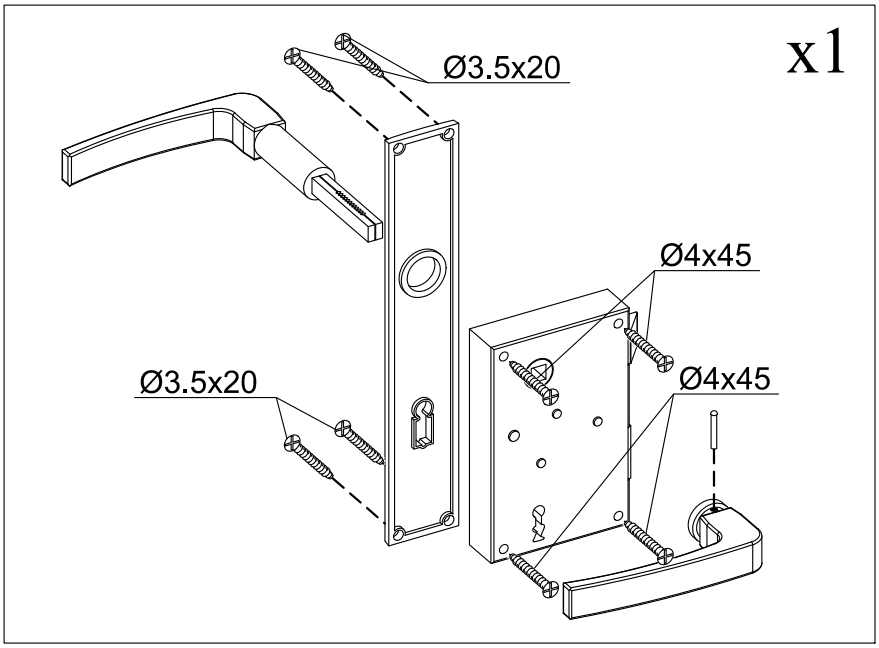

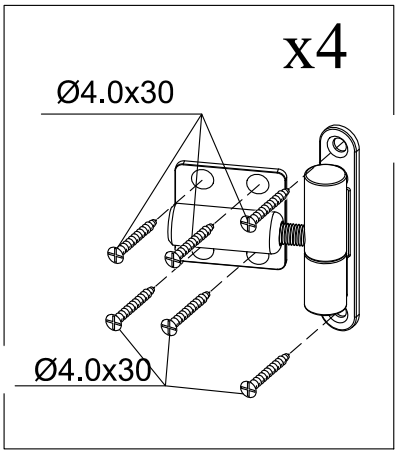

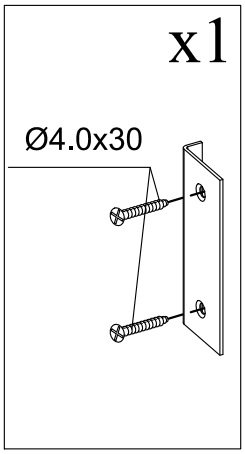

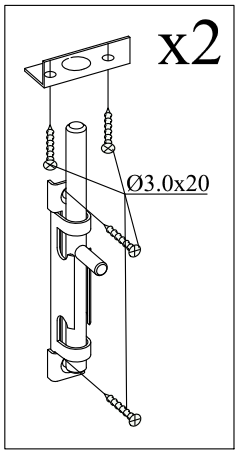

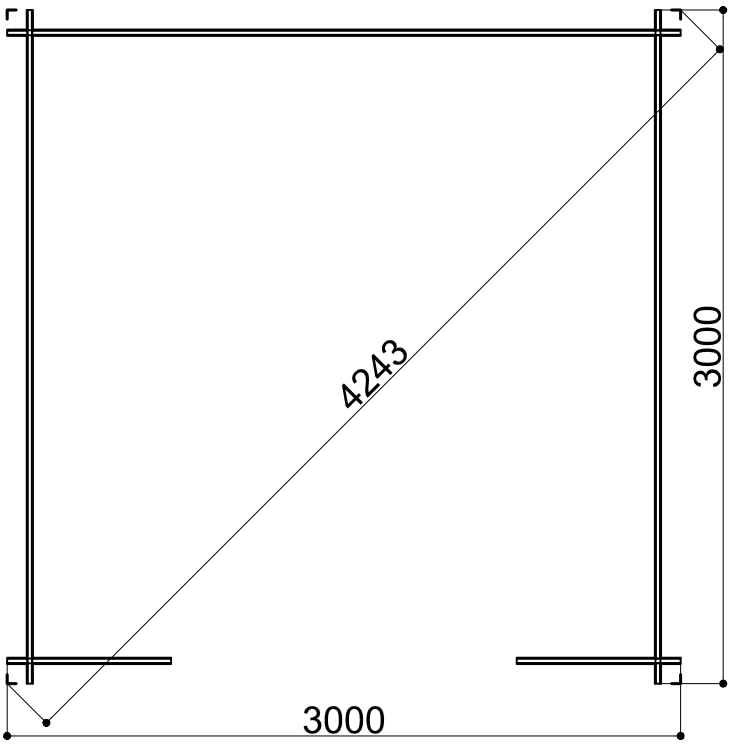

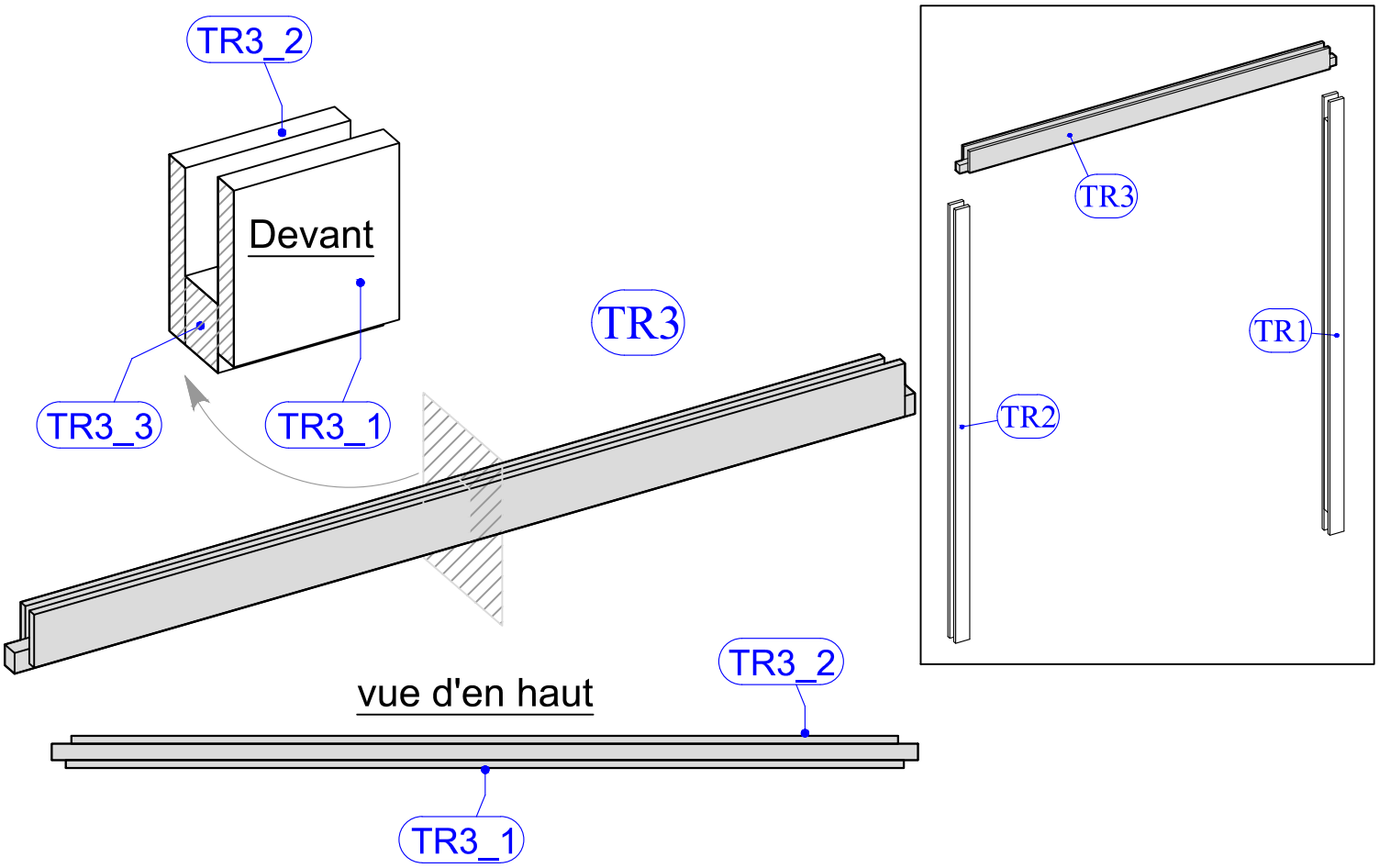
TR3_2
Devant
TR3_3
TR3_1
TR3
TR3
TR1
TR2

vue d'en haut
TR3_2
TR3_1

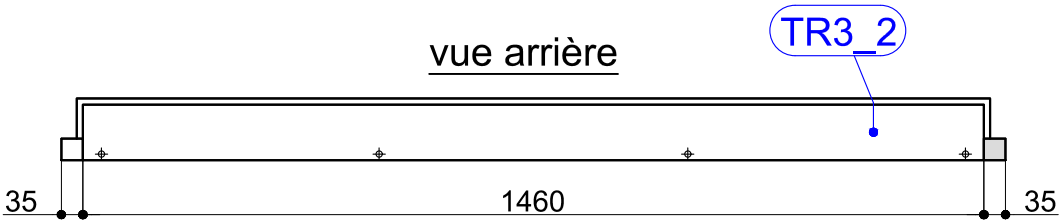
vue arrière
TR3_2
35
1460
35

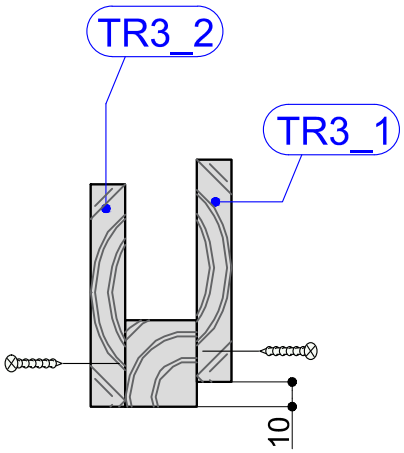
TR3_2
TR3_1
10
10

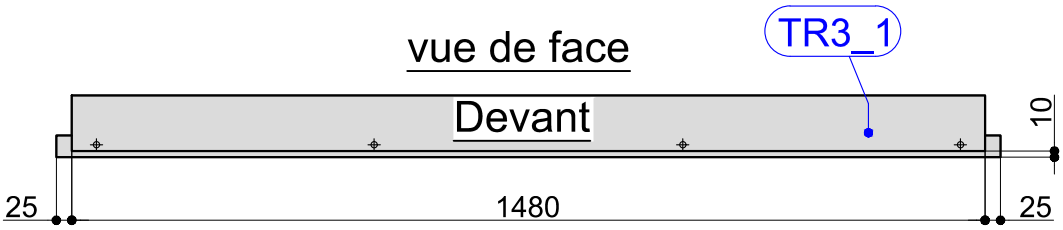
vue de face
TR3_1
Devant
10
25
1480
25

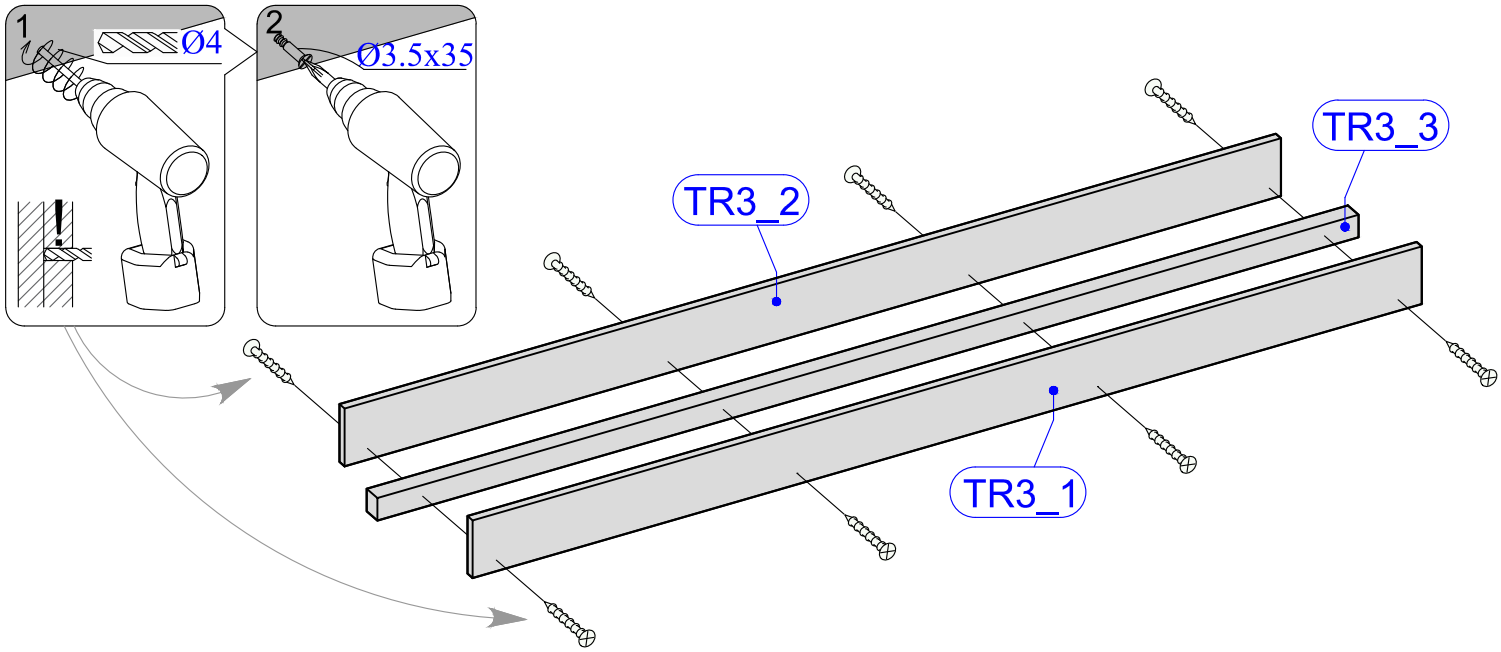
1
Ø4
2
Ø3.5x35
TR3_2
TR3_3
TR3_1

vue d'en haut

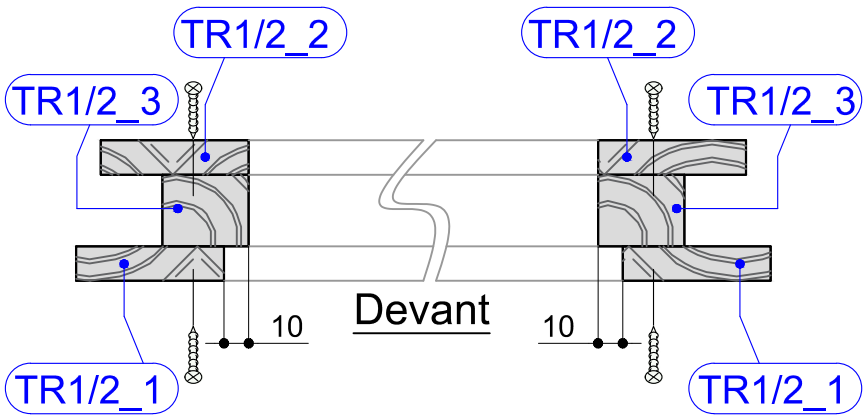

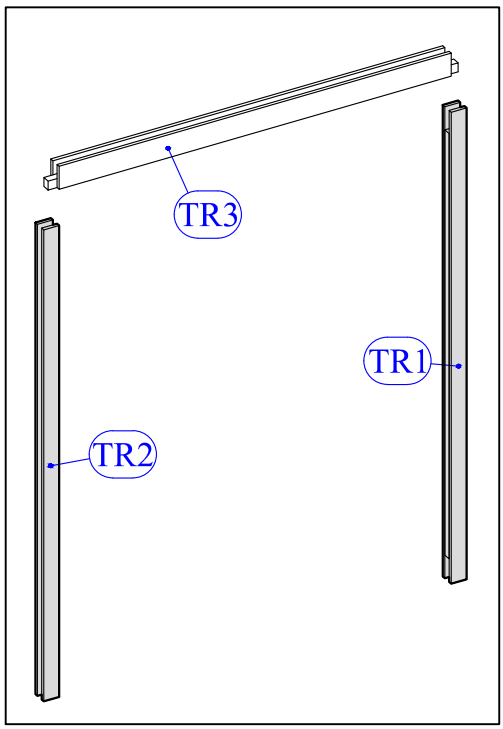

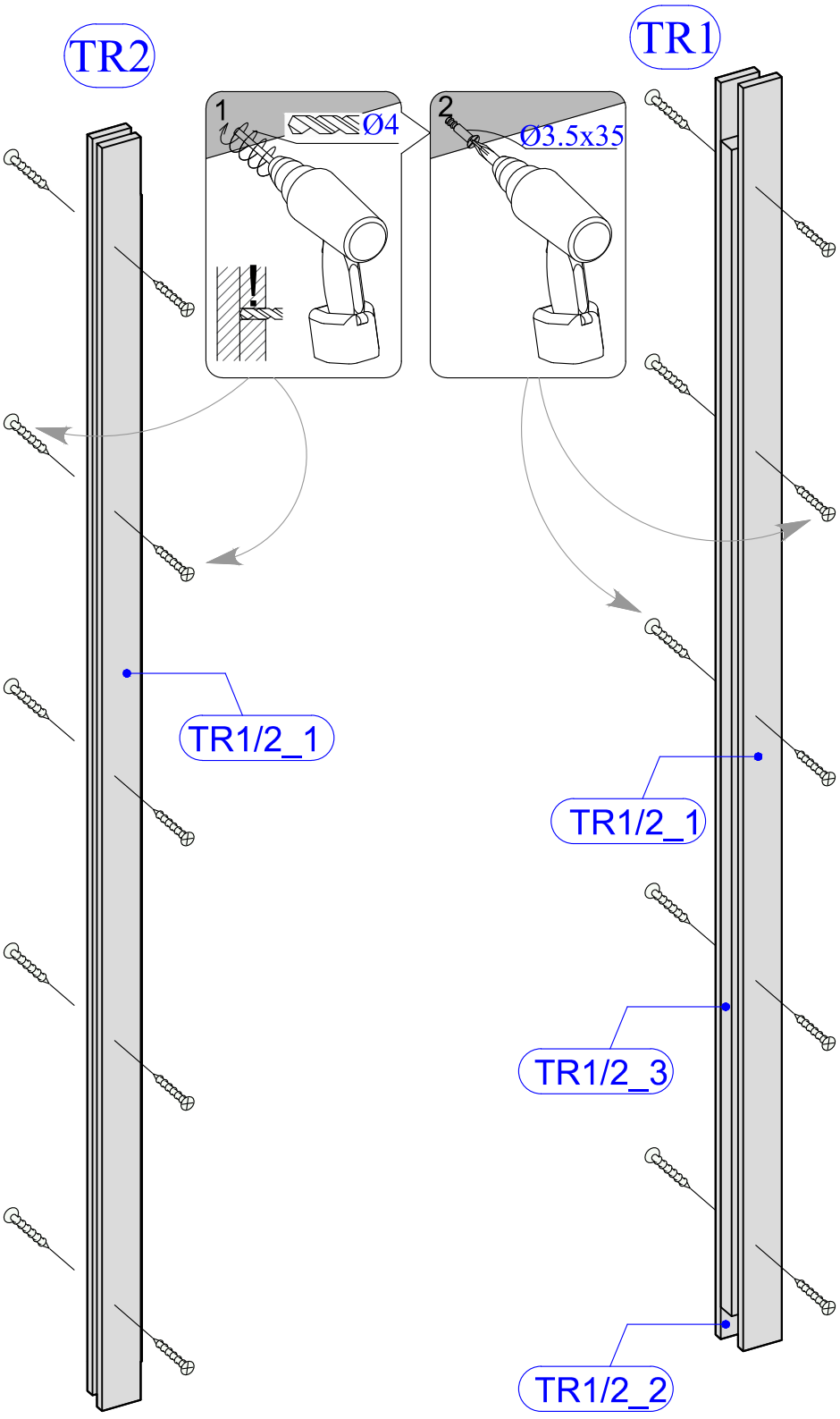

vue de face

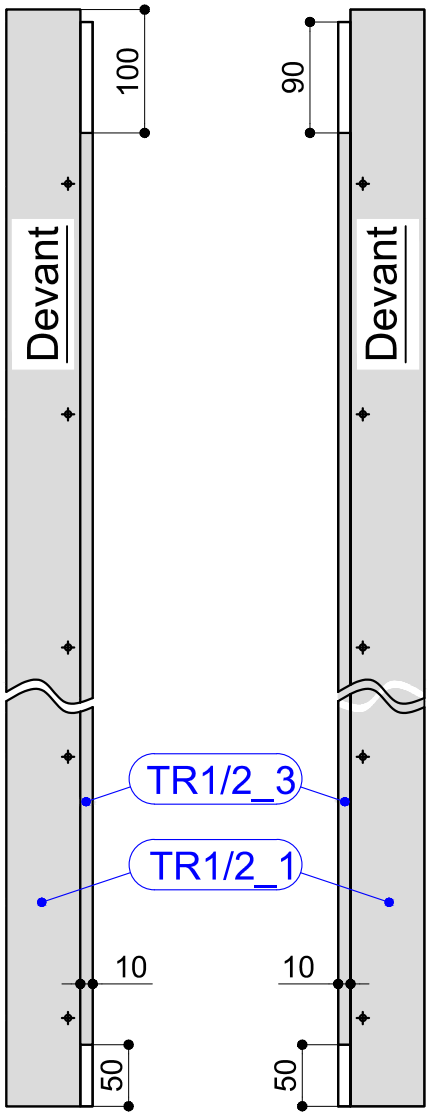

1

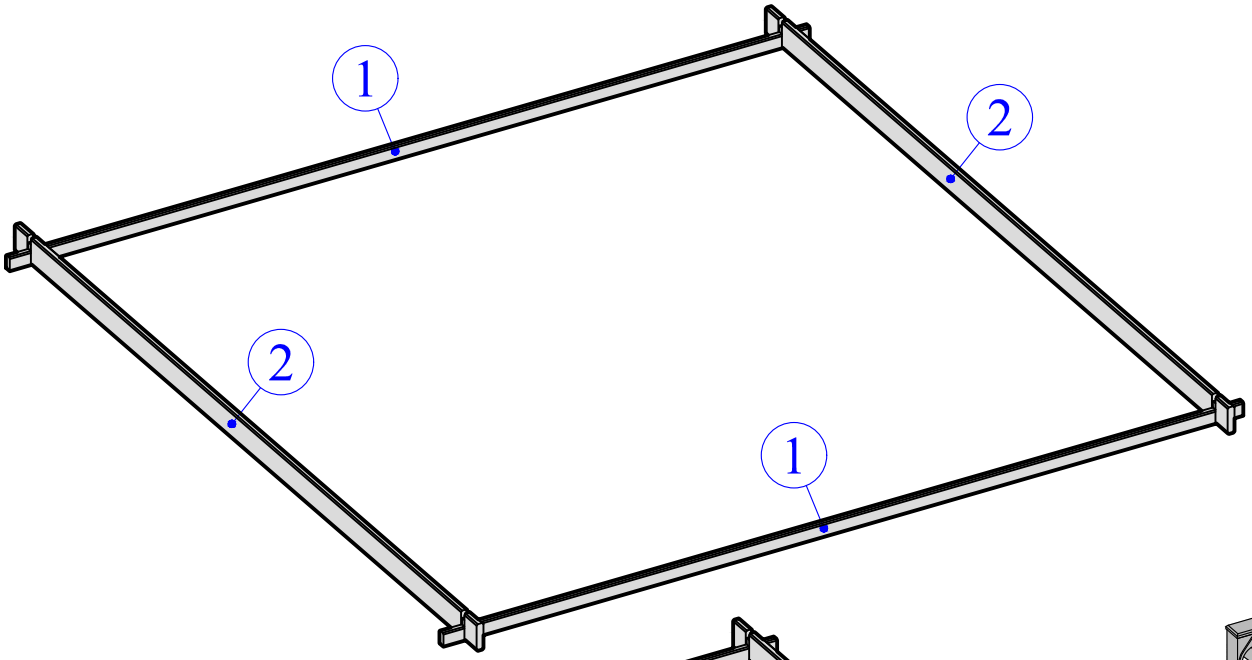

2

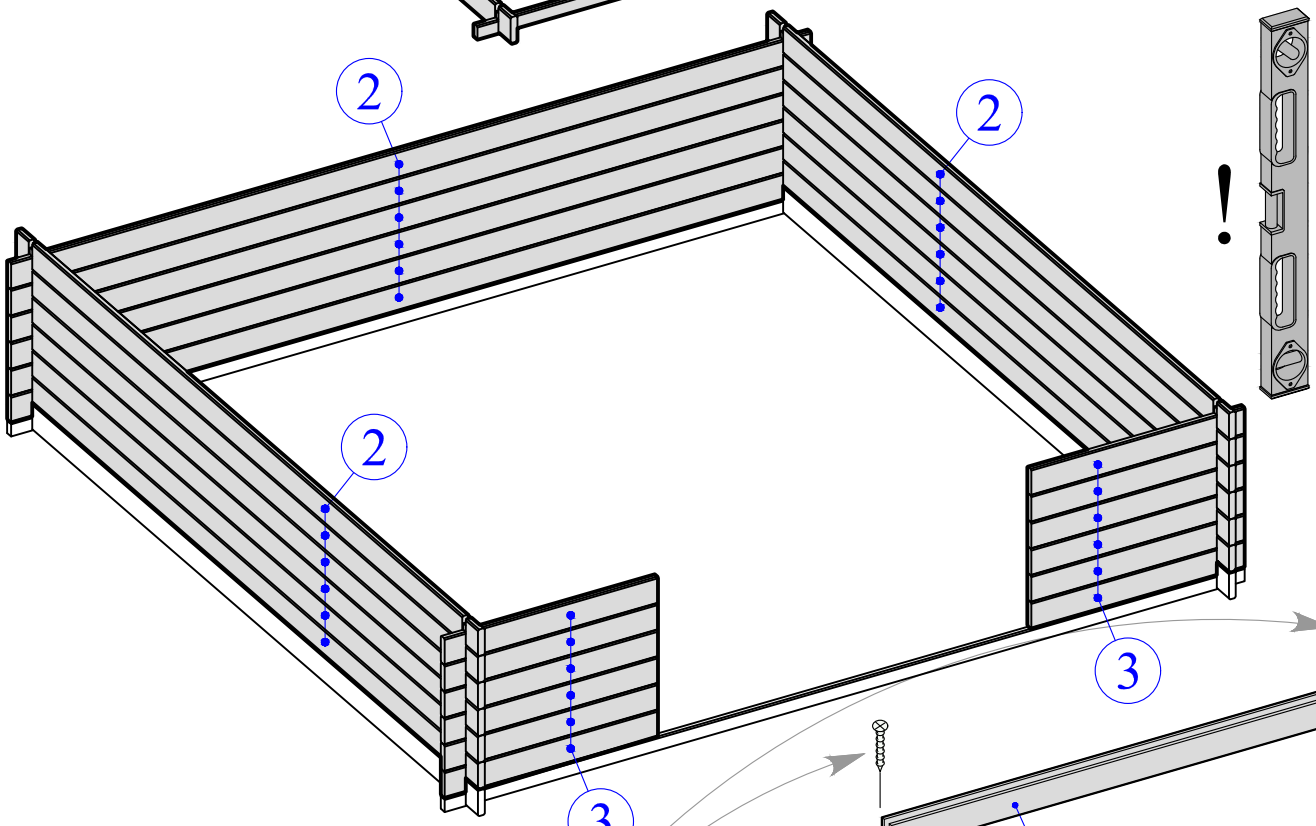

3

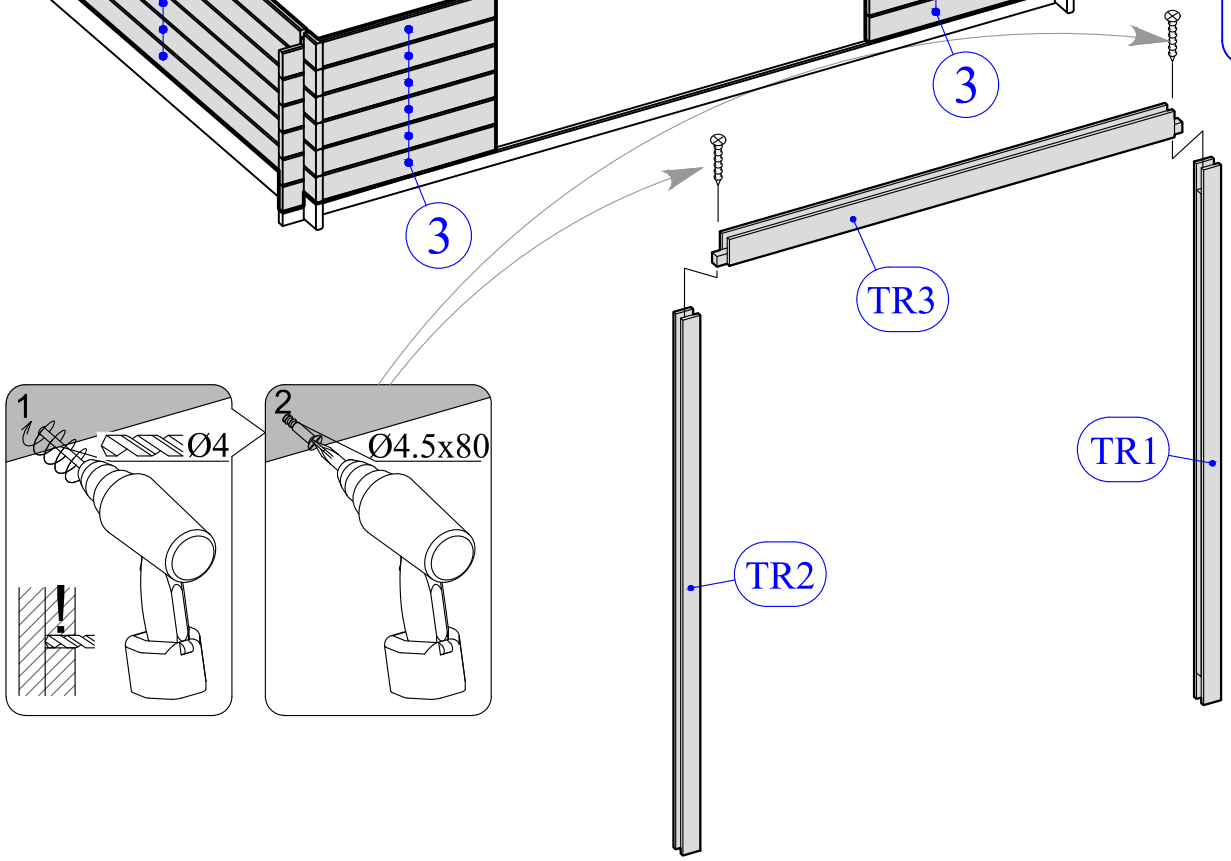

4

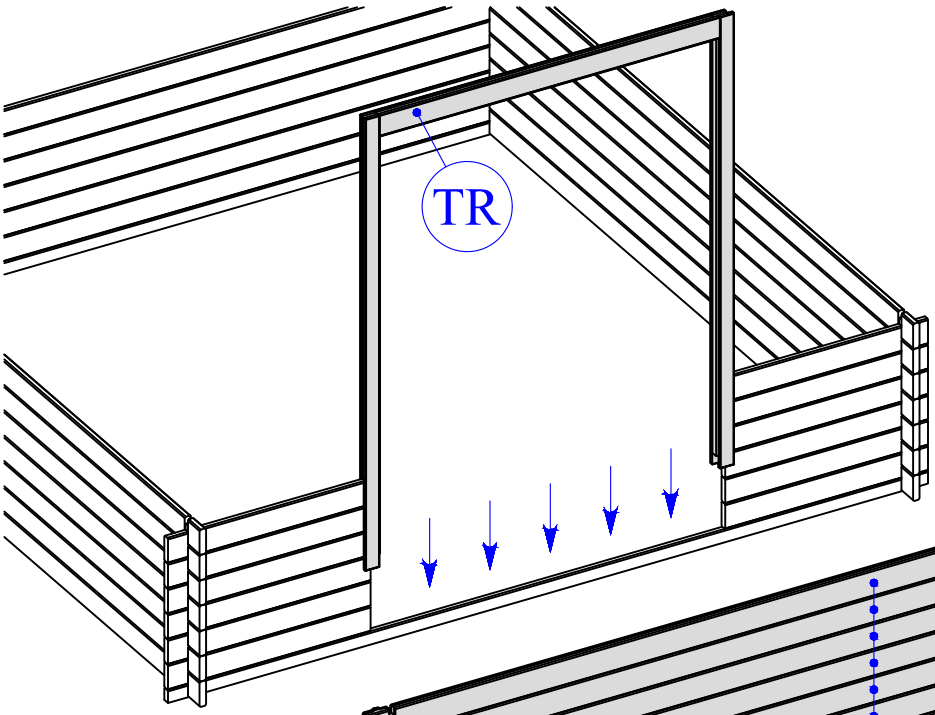

5

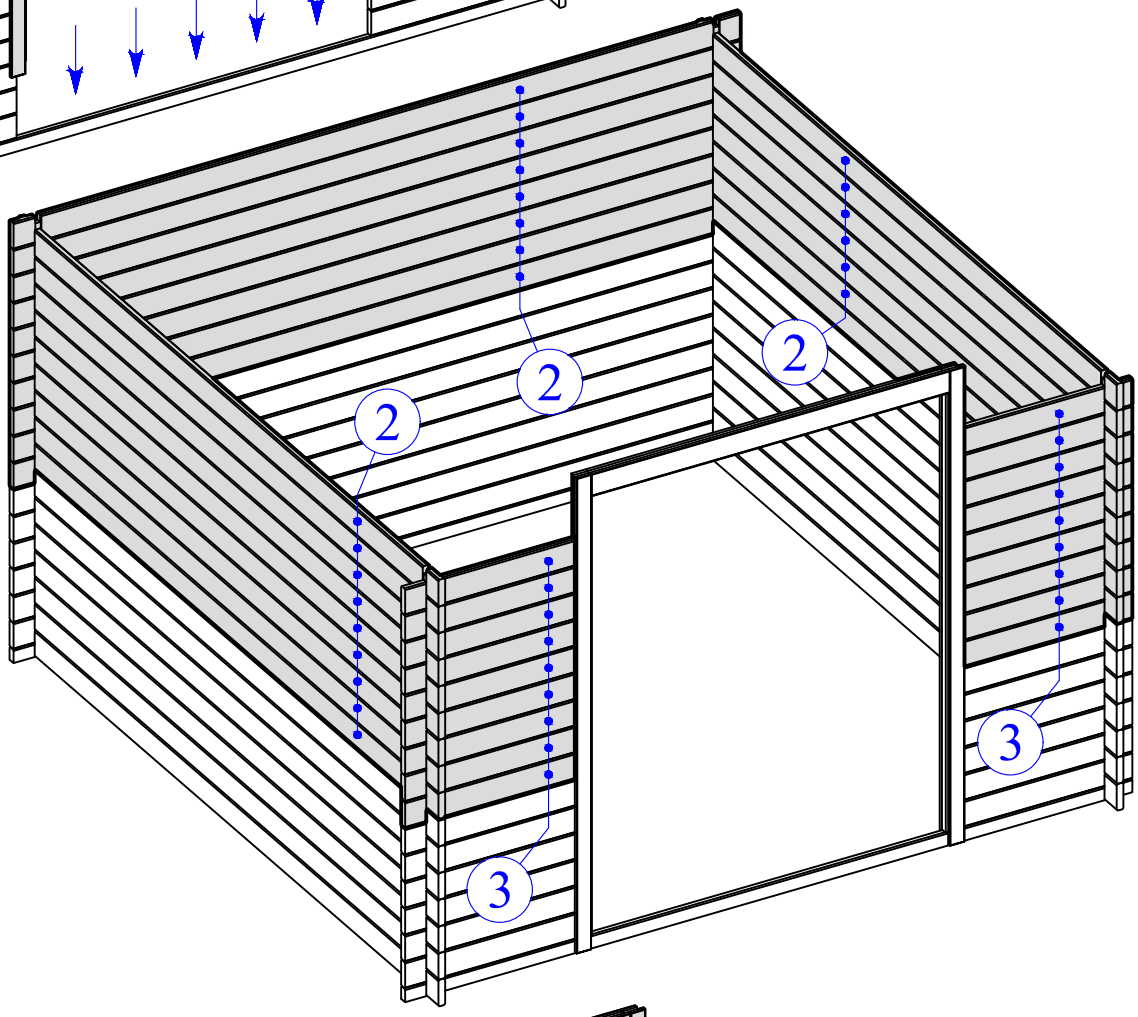

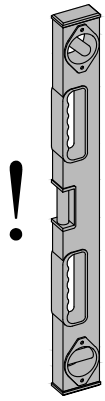

6

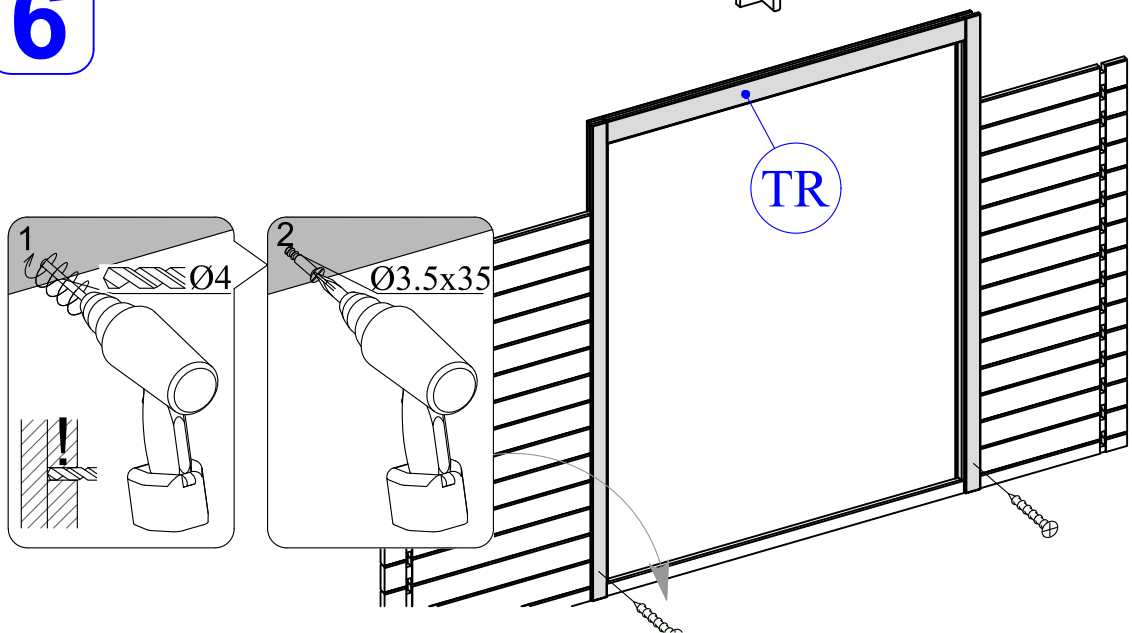

7

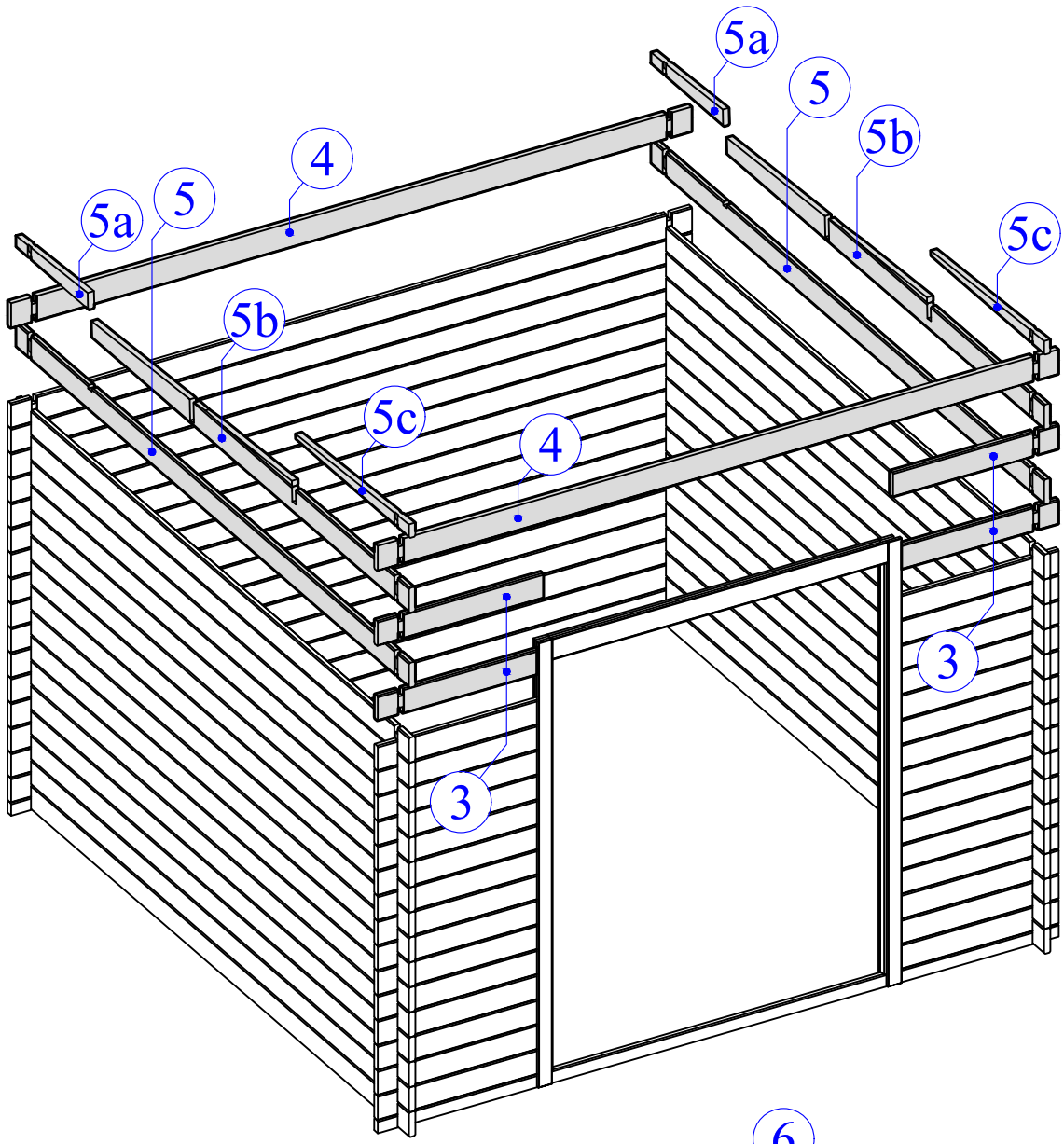

8

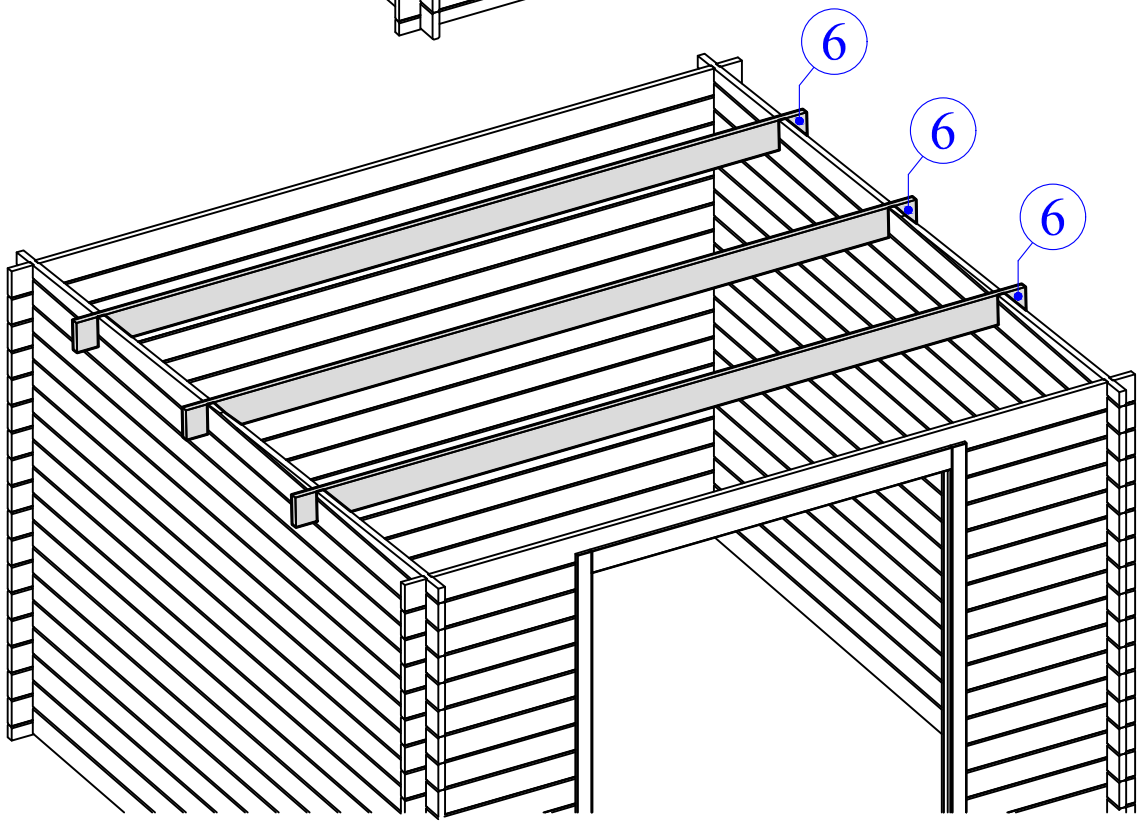

9

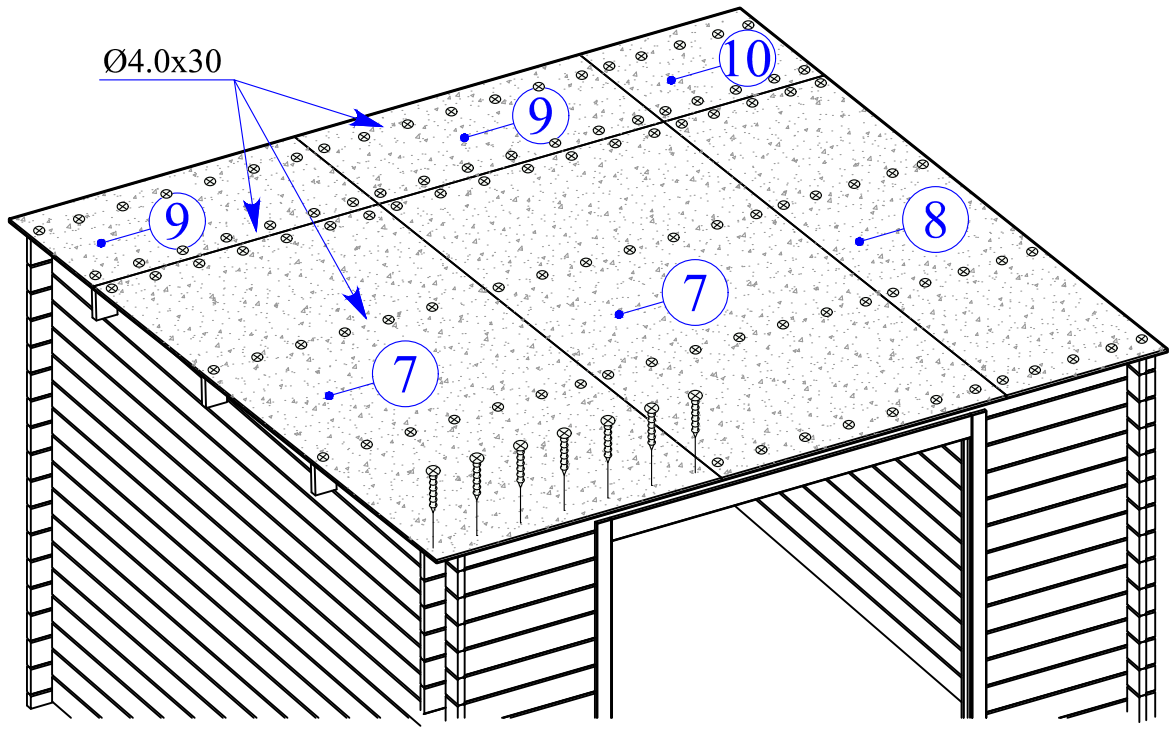

10

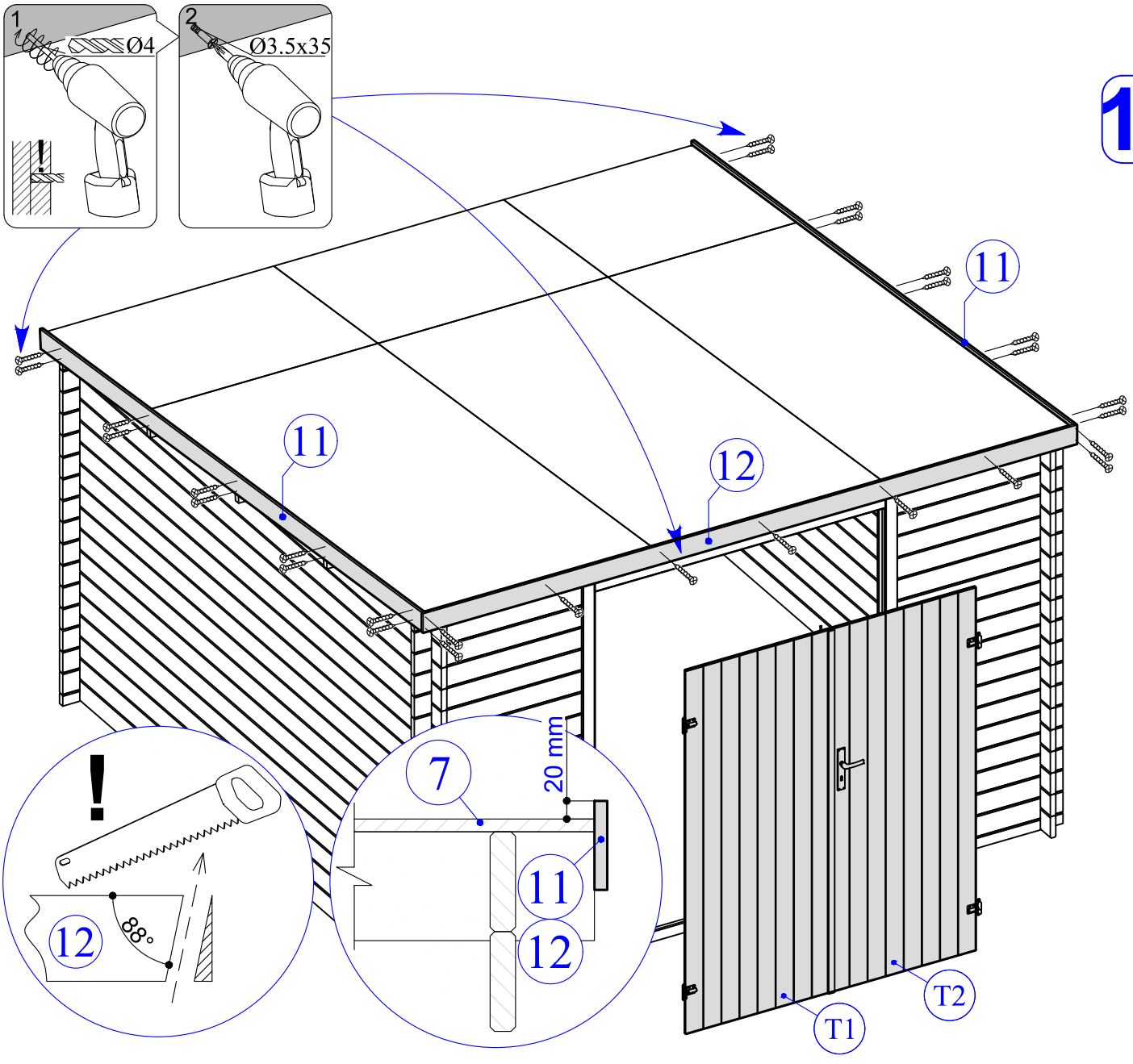

11

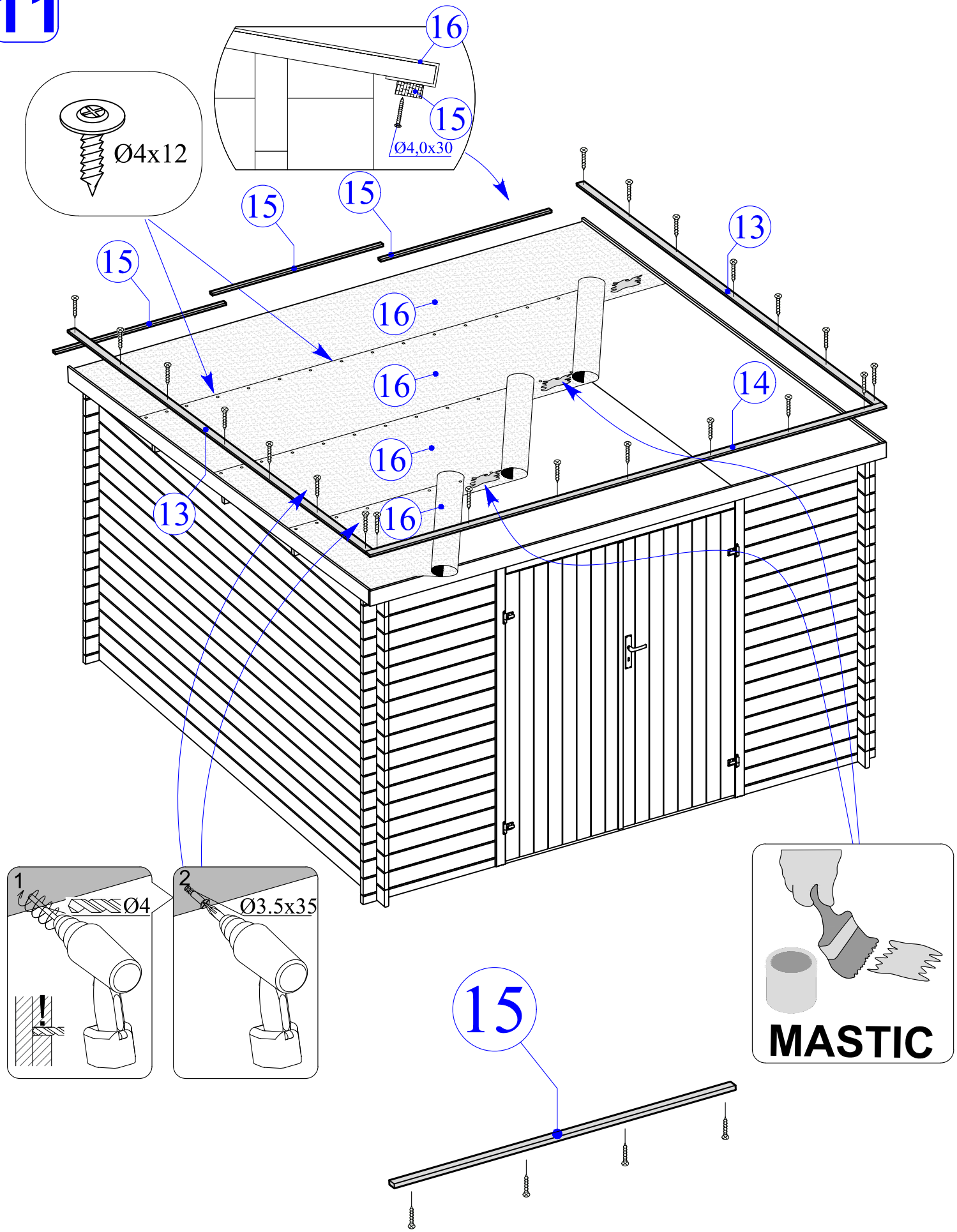
16
15
Ø4,0x30
Ø4x12
15
15
15
13
16
16
16
16
14
13
1
Ø4
2
Ø3.5x35
!
MASTIC
15

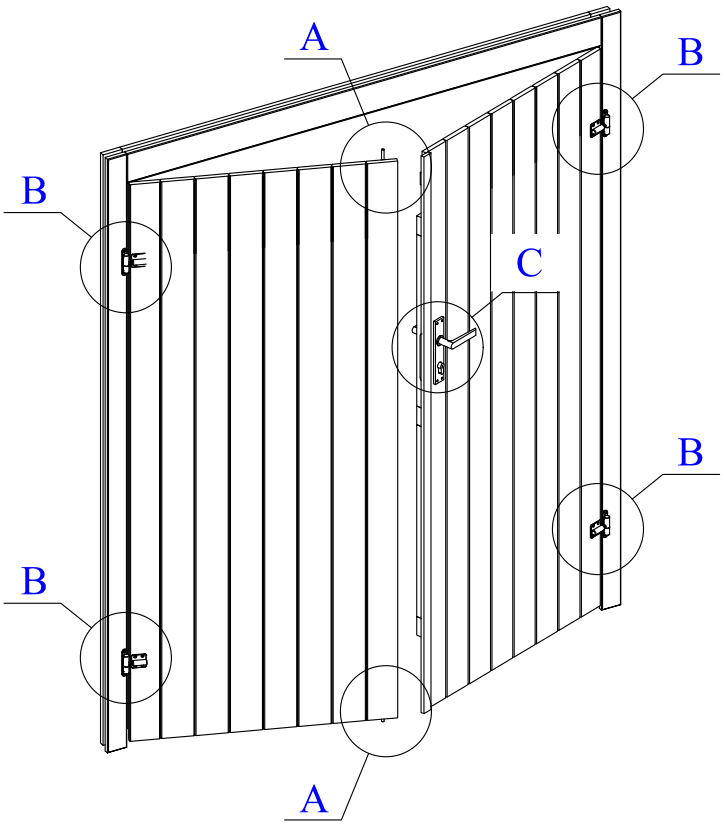
A
B
B
C
B
B
A

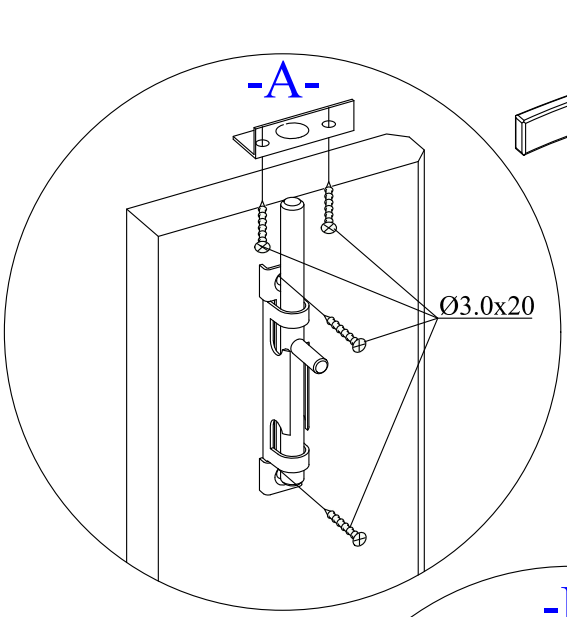
-A-
Ø3.0x20

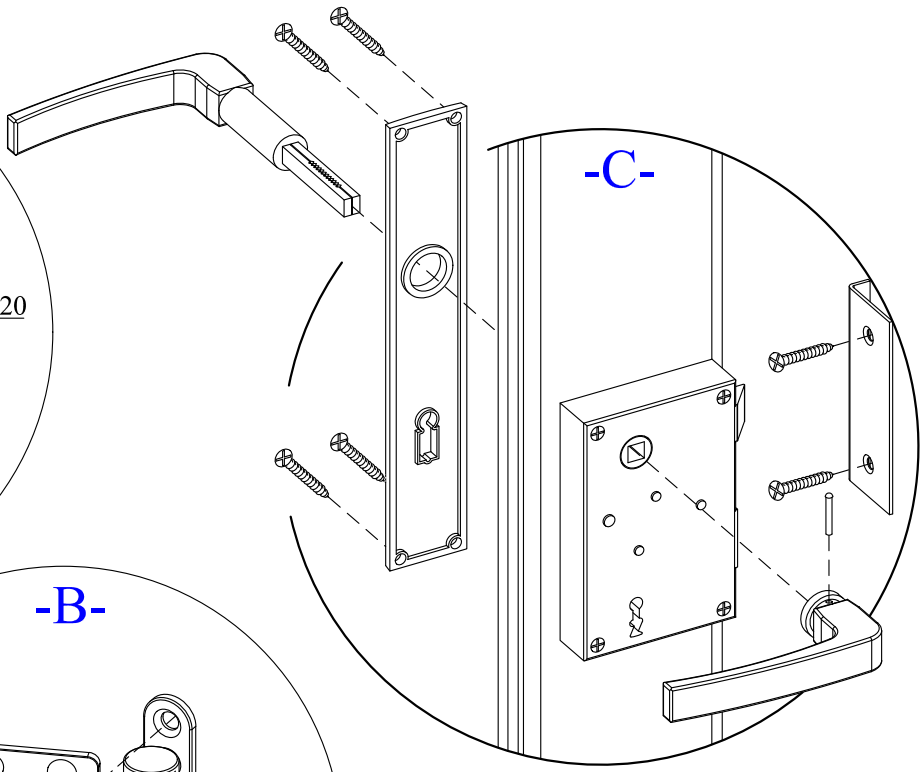
-C-

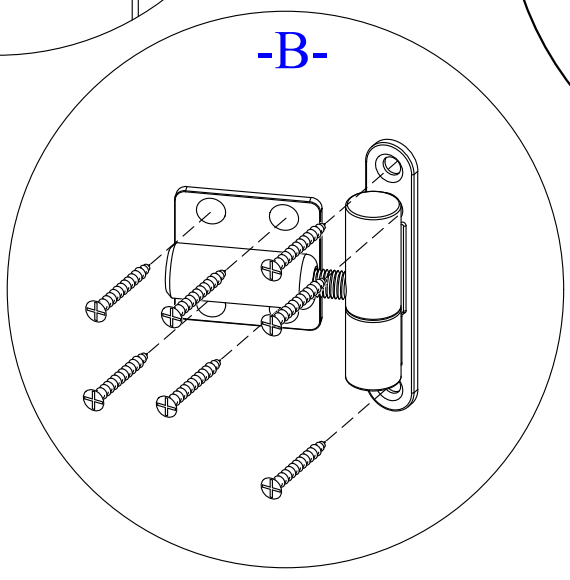
-B-

-B-

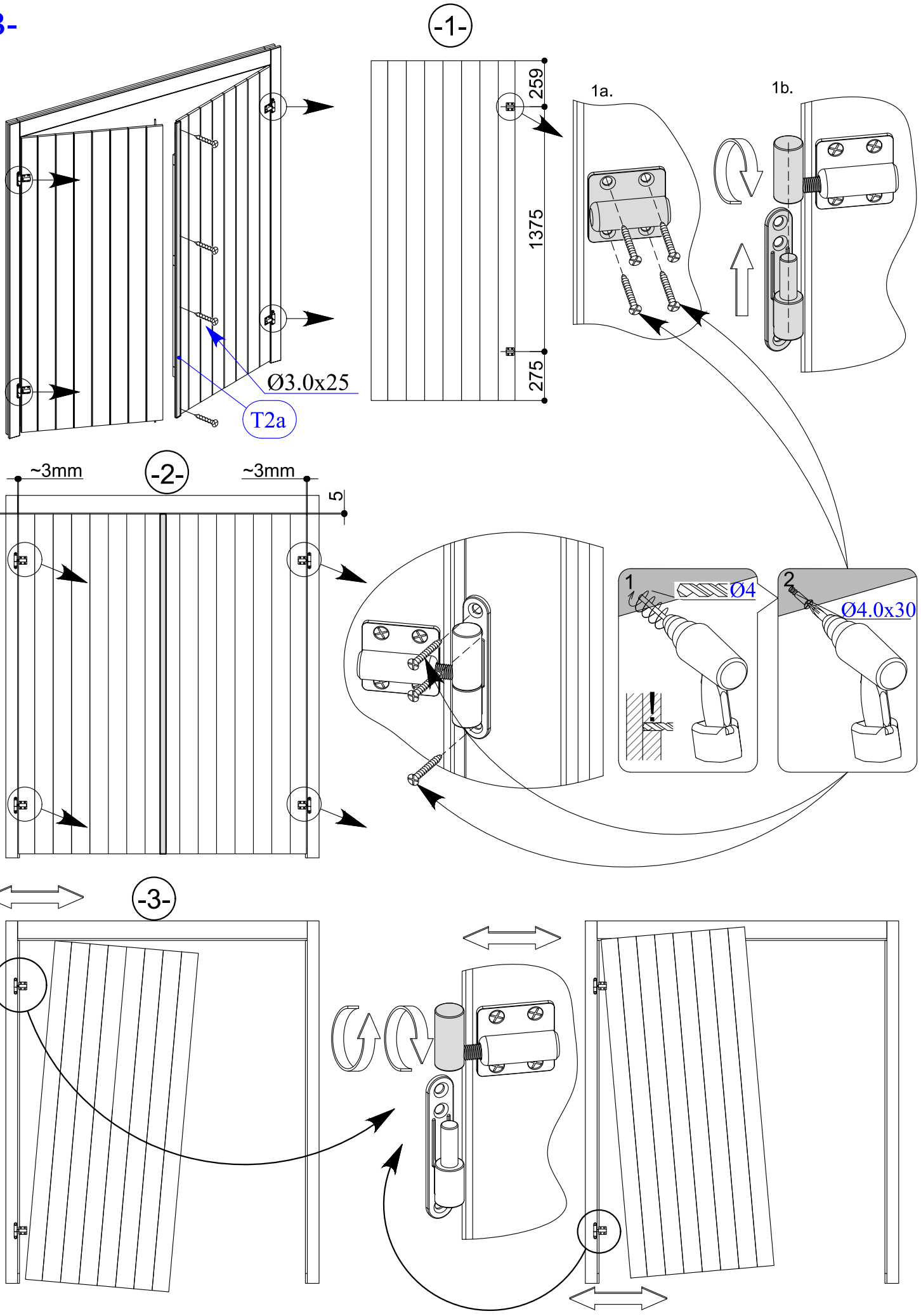

-C-

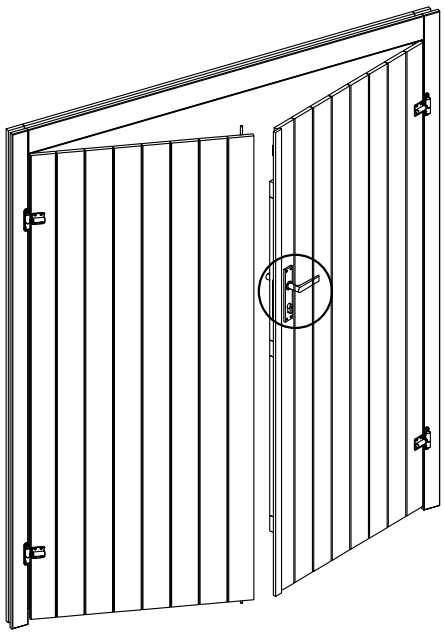

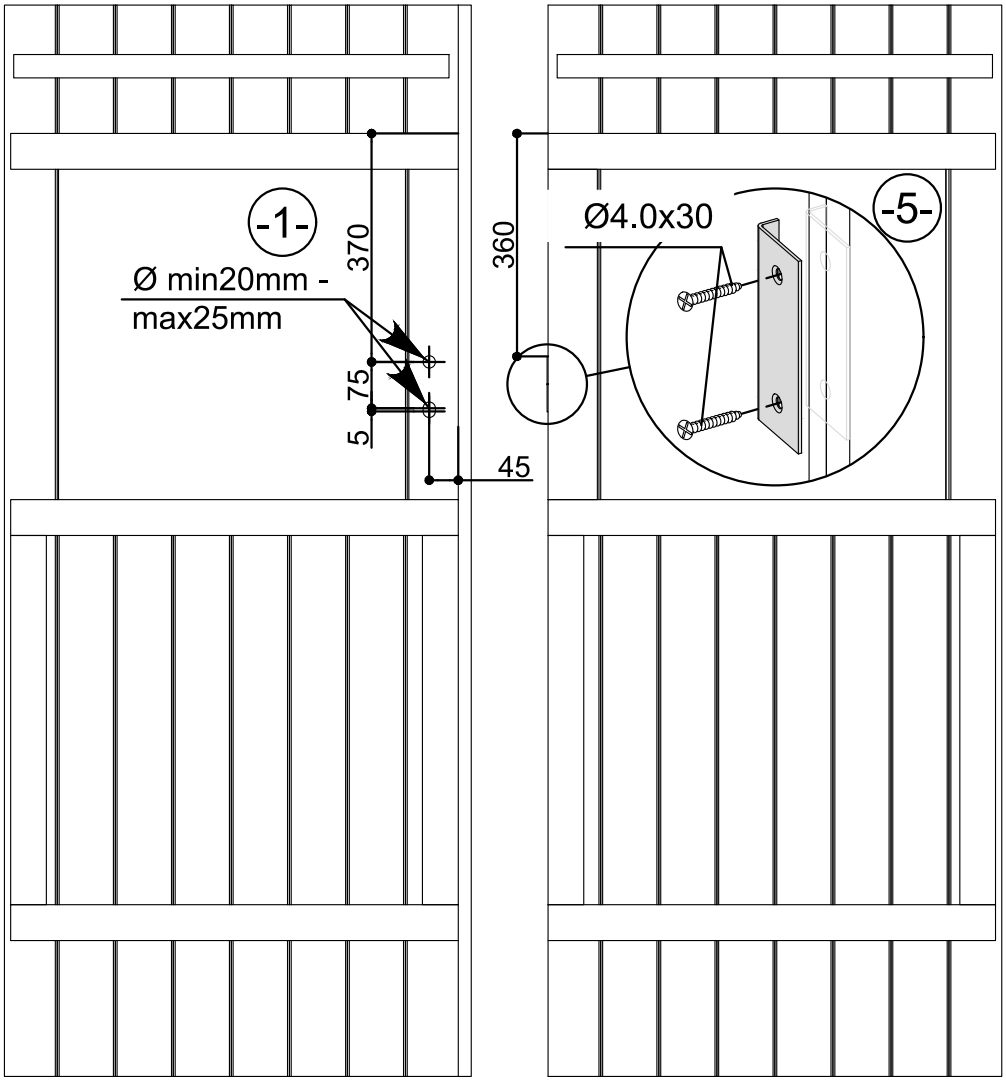
-1-
Ø min20mm -
max25mm
370
75
5
45
360
Ø4.0x30
-5-

-2-

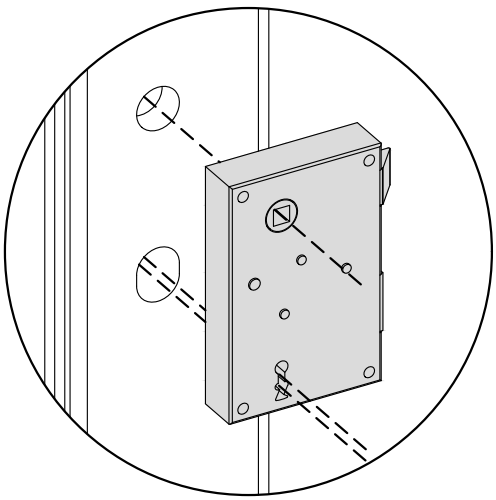

-3-

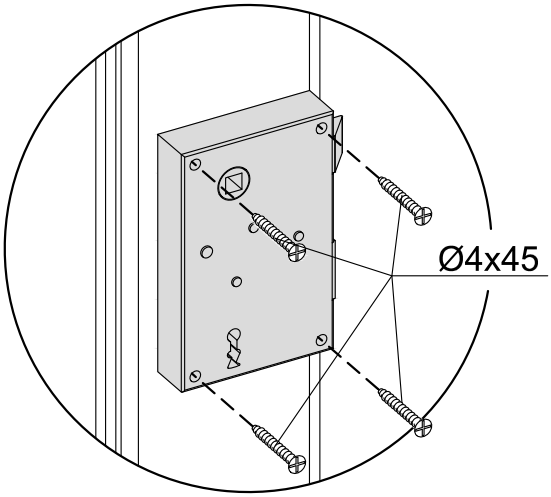
Ø4x45

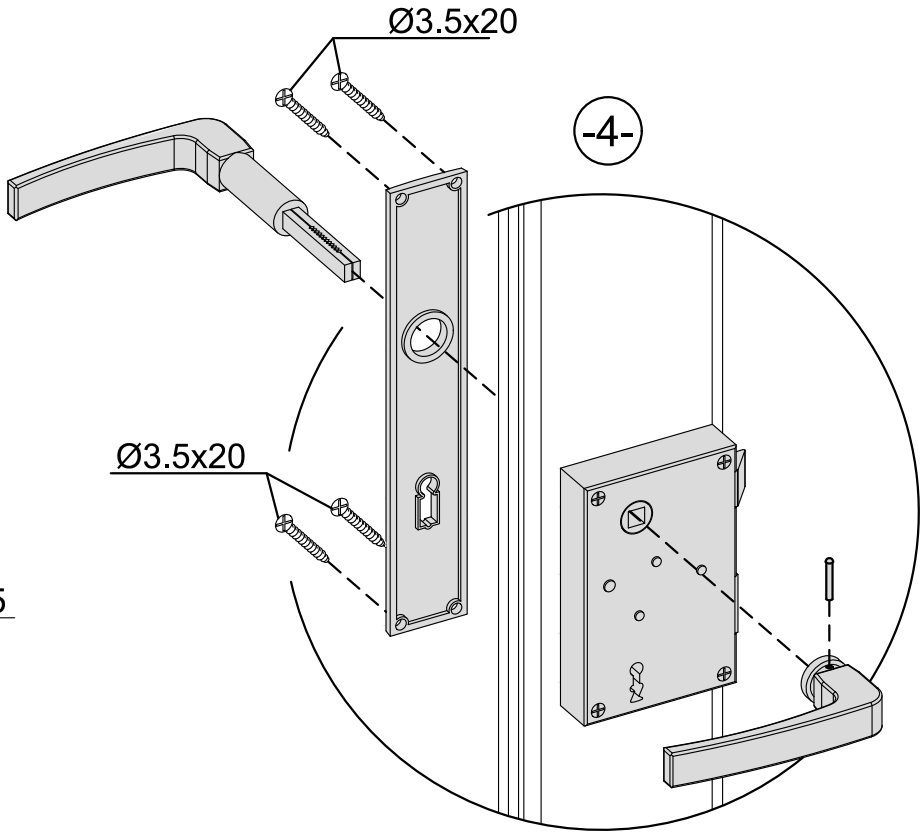
Ø3.5x20
-4-
Ø3.5x20