4,2 x 3,0

Mers AR15739

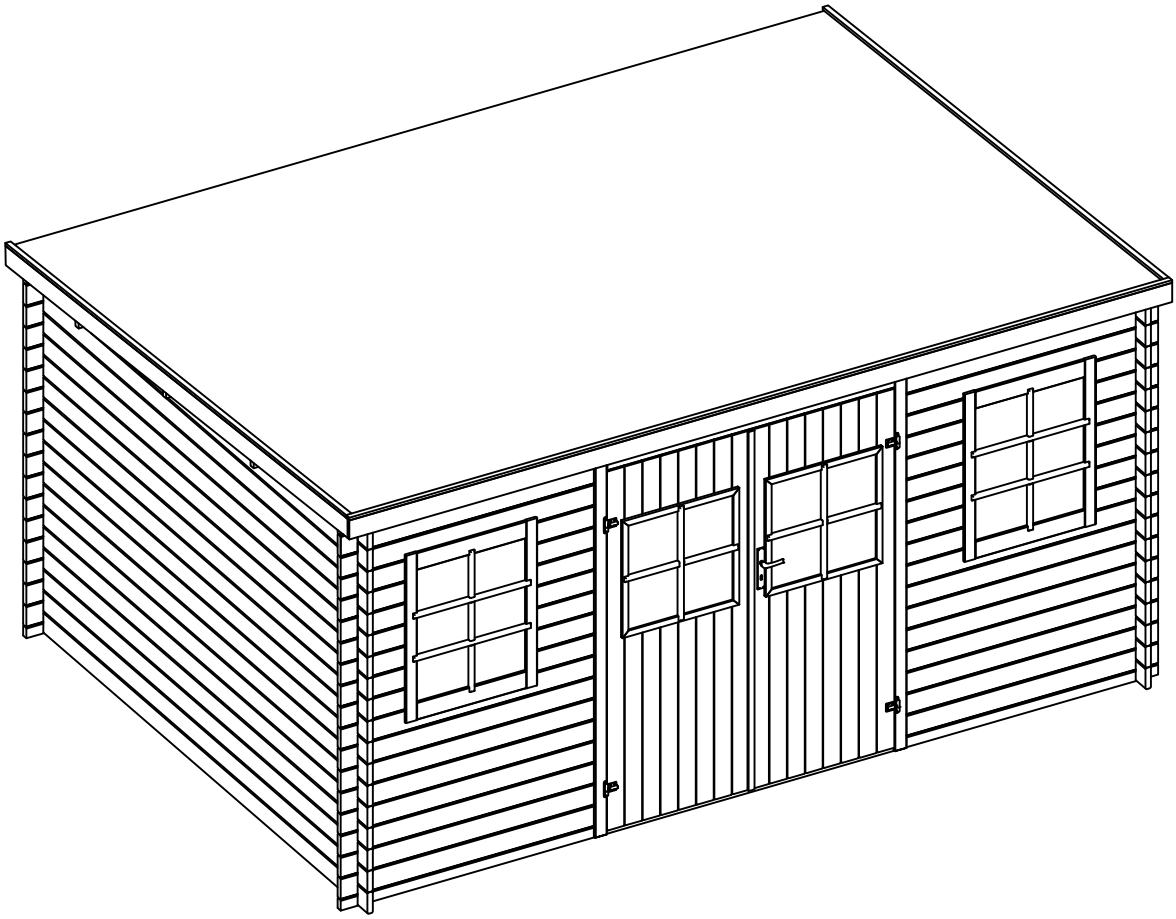

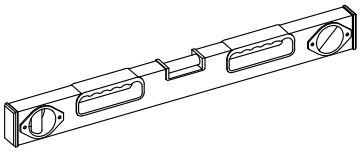

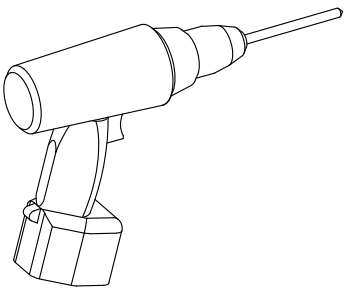

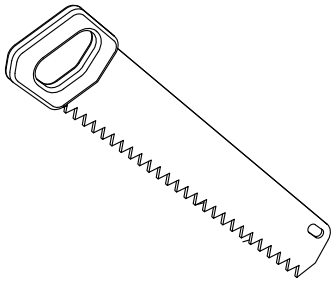

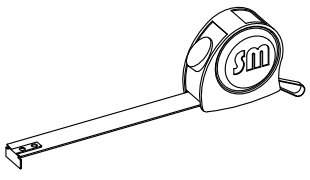

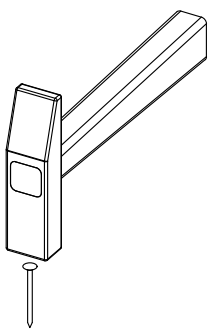

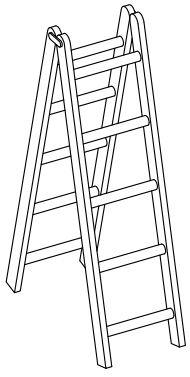

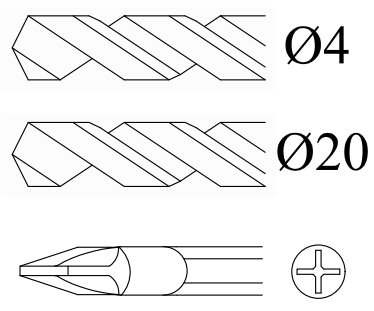

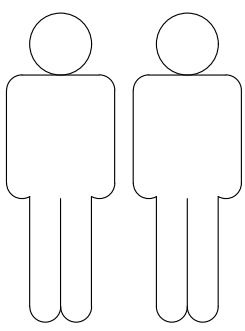

SPÉCIFICATION

Dim.	Dessin	Pos.	Longueur	Quantité	Nom
28 / 55		1	4200	2	Madriers muraux.
28 / 110		2	3000	32	
		3	4200	16	
		4	1330	20	
		5	350	14	
		6	350	14	
28 / 110		7	4200	2	
	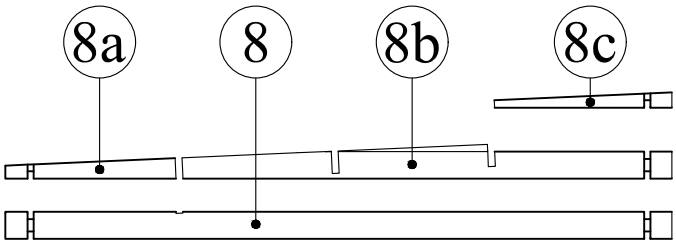	8c	866	2	
		8b	2424	2	
		8a	550	2	
		8	3000	2	
28 / 120		9	4200	3	Poutres de toit.
		10	1170 x2440	3	OSB
		11	690 x2440	1	
		12	1170 x600	3	
		13	690 x600	1	

SPÉCIFICATION

Dim.	Dessin	Pos.	Longueur	Quantité	Nom
14 / 98		14	3050	2	Madriers périmétrique de toit
	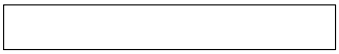	15	4228	1	
48 / 14	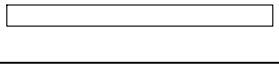	16	3035	2	
		17	4228	1	
28 / 14	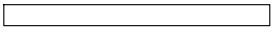	18	1050	4	
	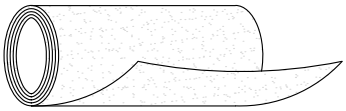	19	4300	4	Feutre bitumé

90 / 14	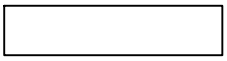	TR3-1	1480	1	TR3 Montant supérieur, détail
90 / 14	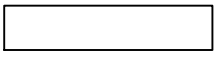	TR3-2	1460	1	
35 / 29	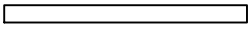	TR3-3	1530	1	
60 / 14	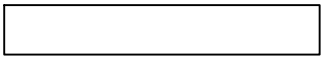	TR1/2-1	1960	2	TR1 TR2 Montant supérieur, détail
60 / 14	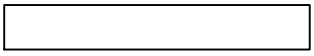	TR1/2-2	1950	2	
35 / 29	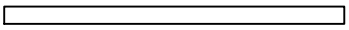	TR1/2-3	1810	2	
30 / 10		TR2a	1845	1	Latte
	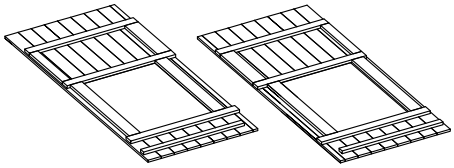	T1 T2	1845x 735	1 1	Porte
	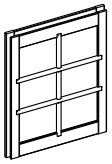	F	700x 880	2	Fenêtre

Les dimensions des pièces peuvent évoluer +/- 3%

SPÉCIFICATION

	Pos.	Dim	Stck.
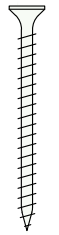		Ø4.5 x 80	2
		Ø3.5 x 35	84
		Ø4.0 x 30	172
		Ø4.0 x 12	66

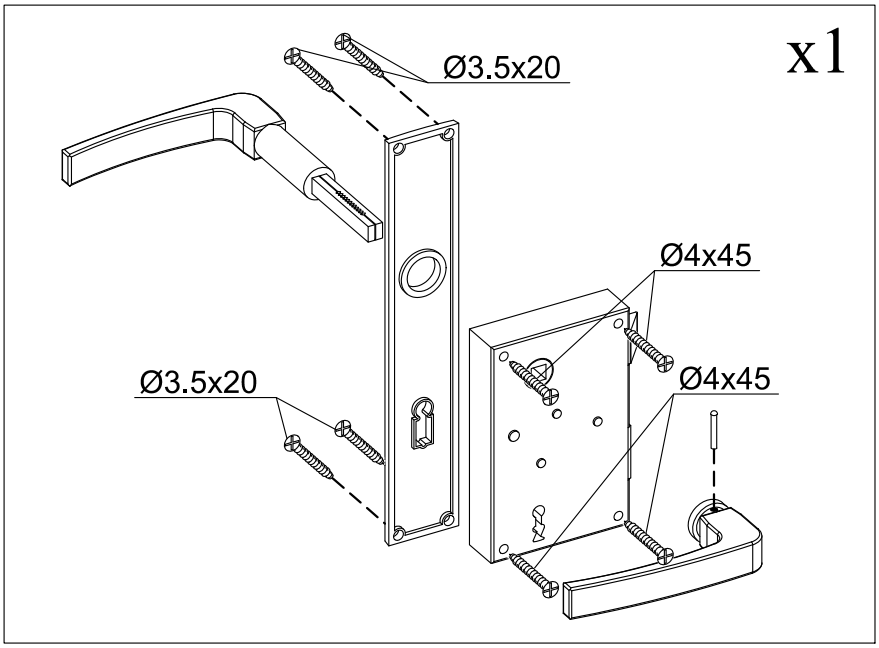

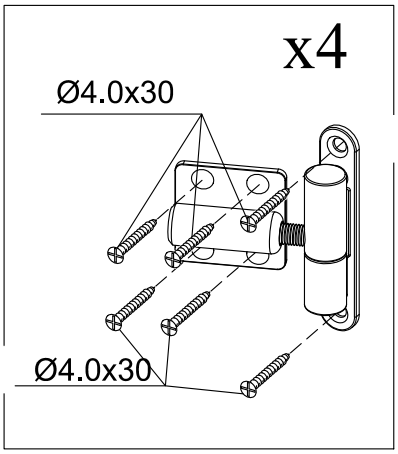

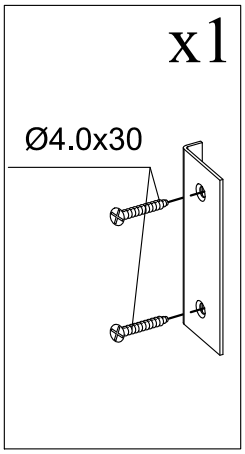

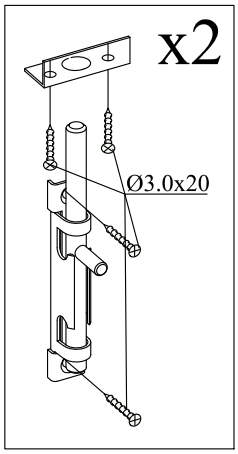

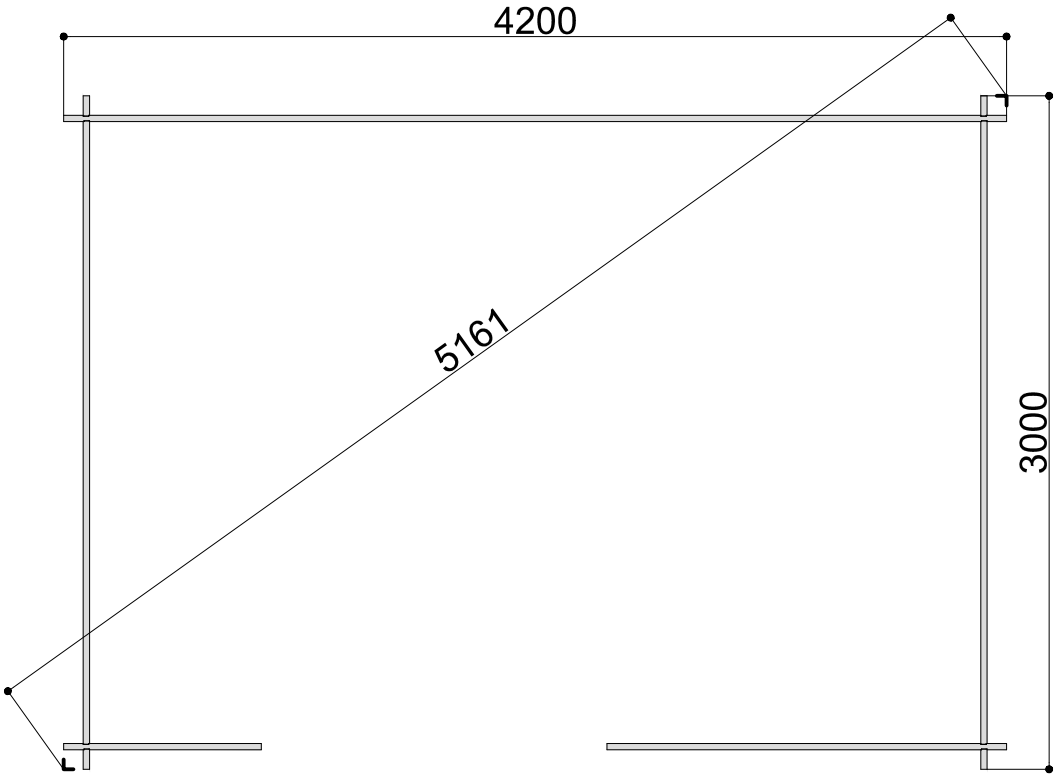

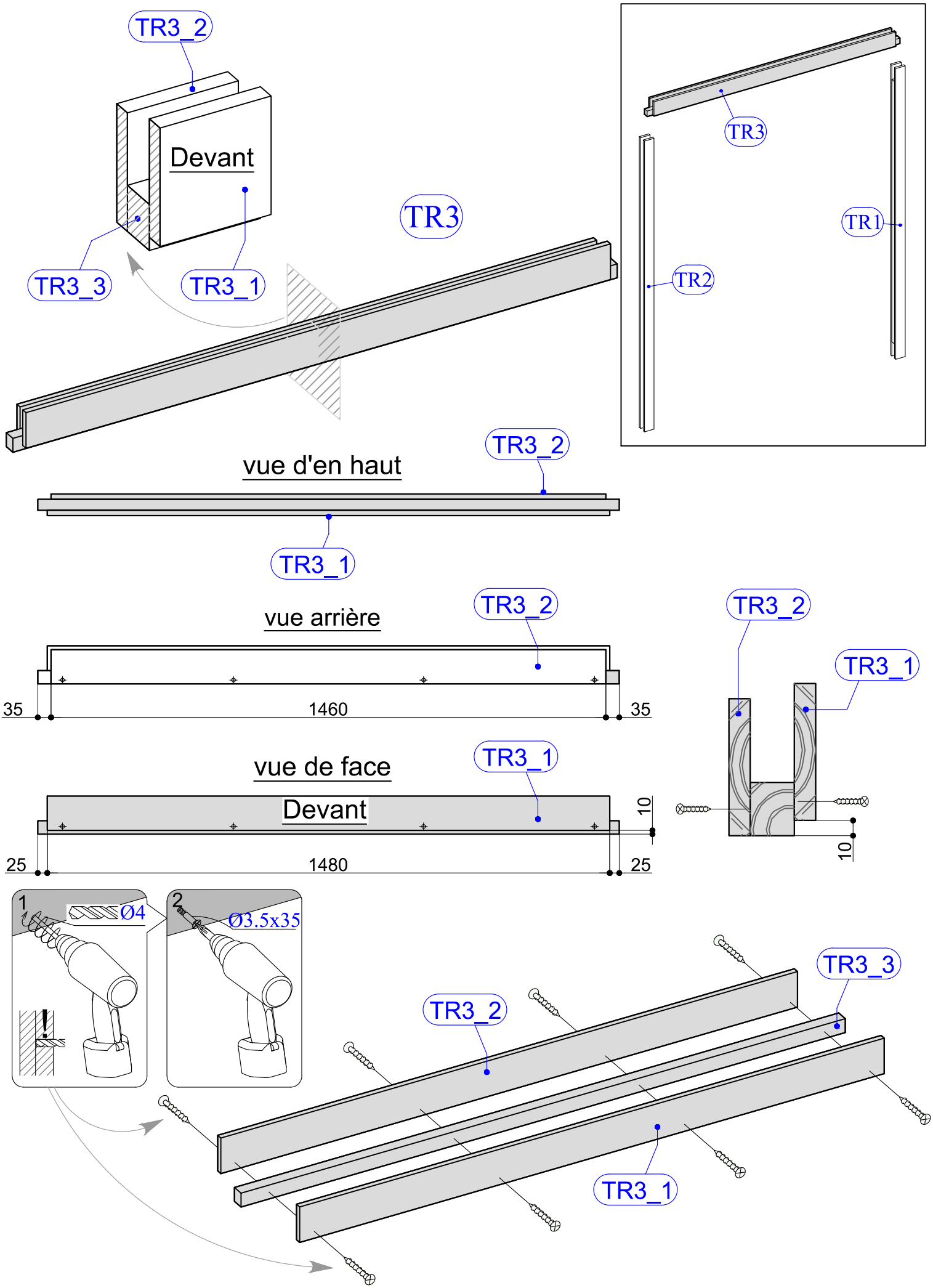
TR3_2
Devant
TR3_3
TR3_1
TR3
TR3
TR1
TR2
vue d'en haut
TR3_2
TR3_1
vue arrière
TR3_2
35
1460
35
TR3_2
TR3_1
vue de face
TR3_1
Devant
10
25
1480
25
10
1
Ø4
2
Ø3.5x35
TR3_3
TR3_2
TR3_1

vue d'en haut

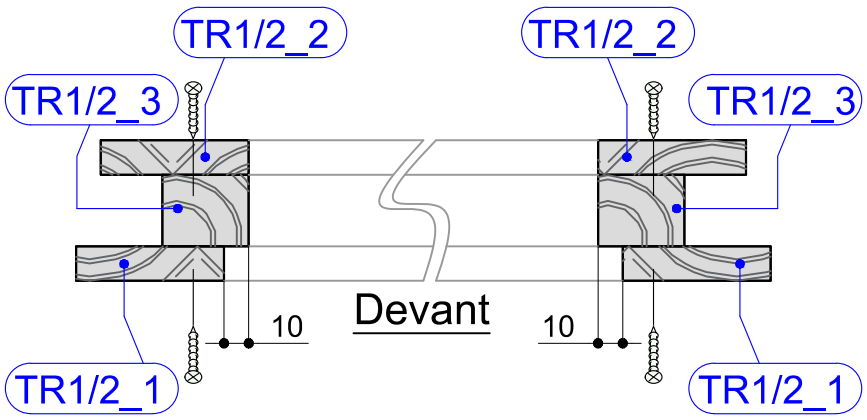

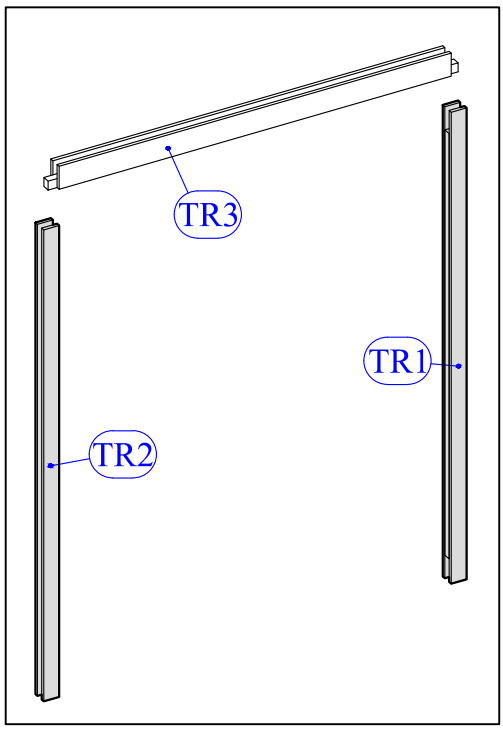

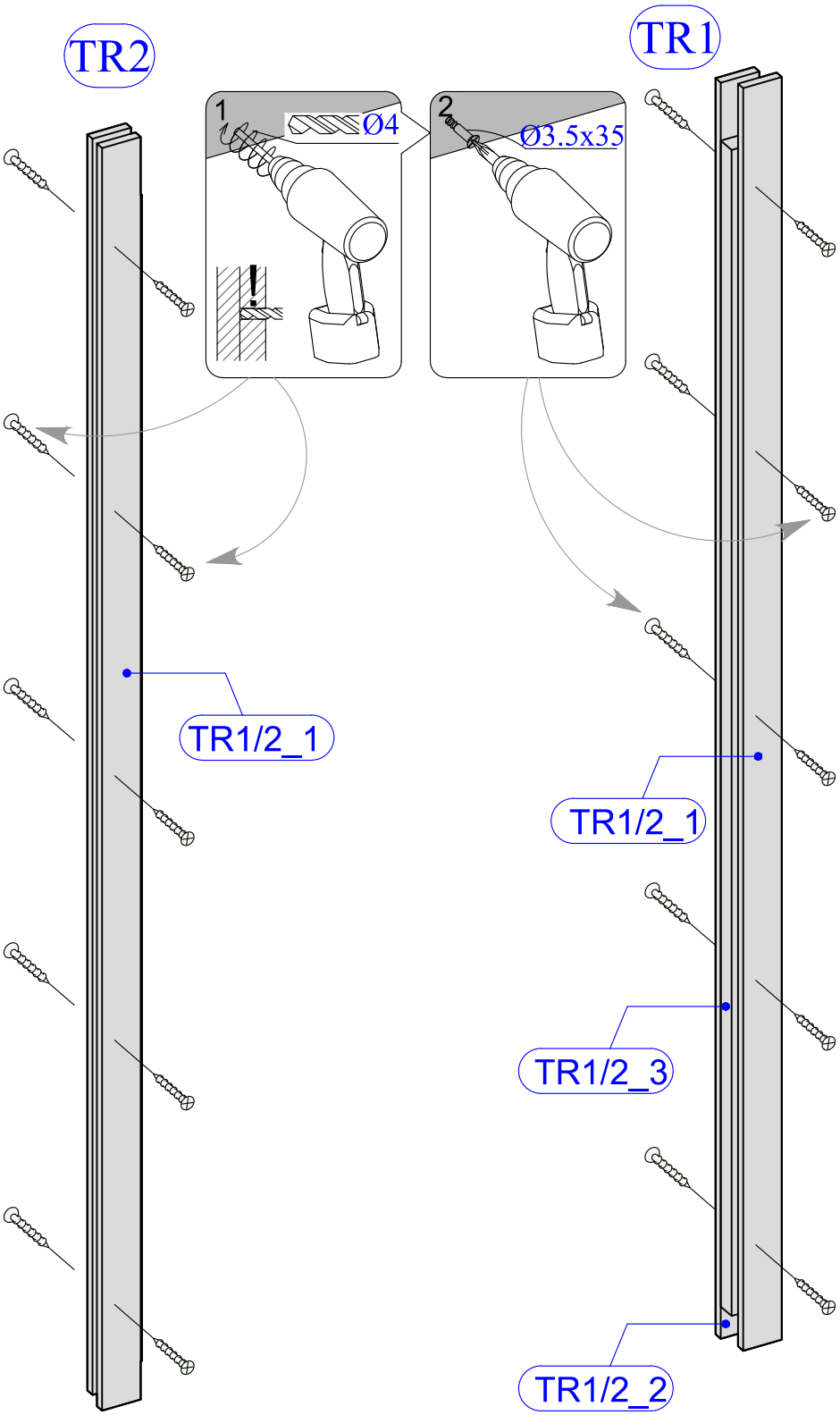

vue de face

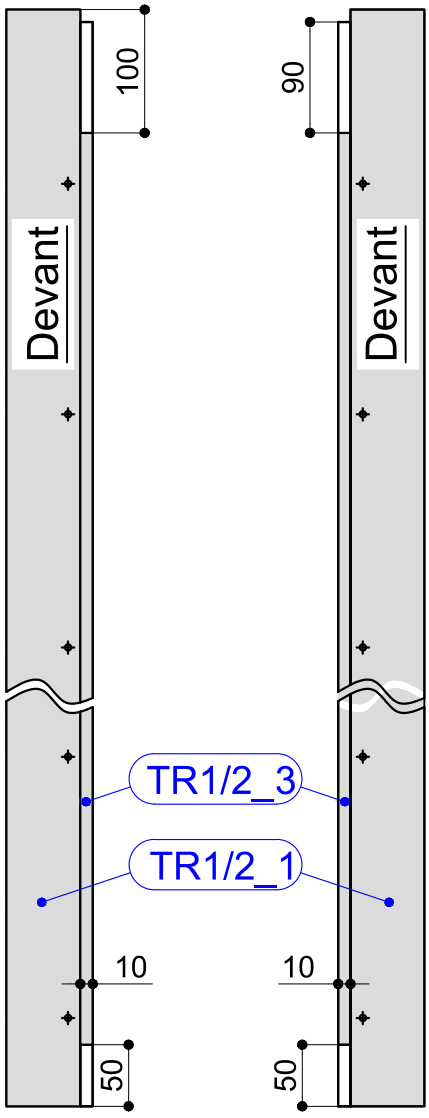

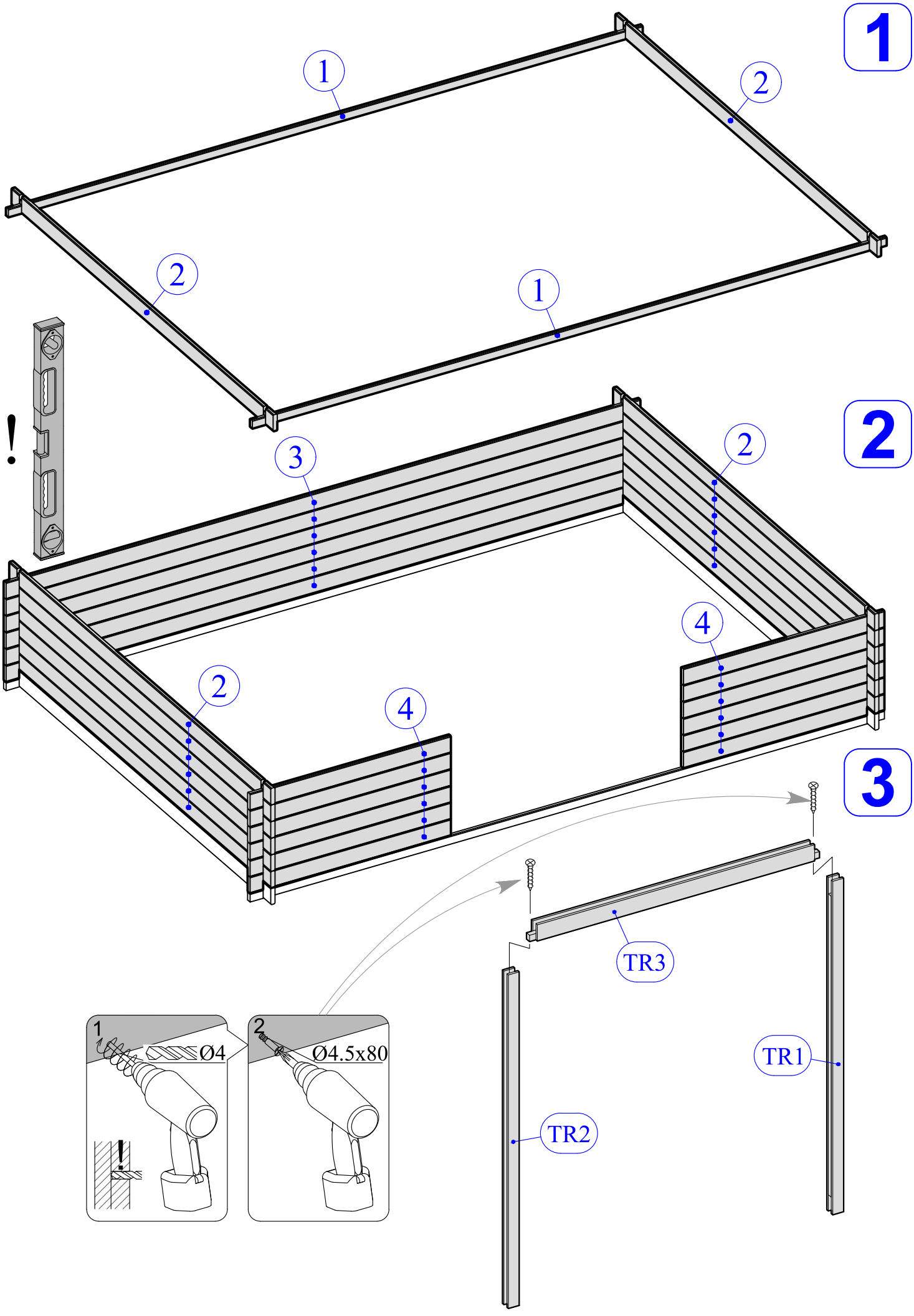
1
1
2
2
1
!
2
3
2
4
2
4
3
TR3
TR1
TR2
1
Ø4
!
2
Ø4.5x80

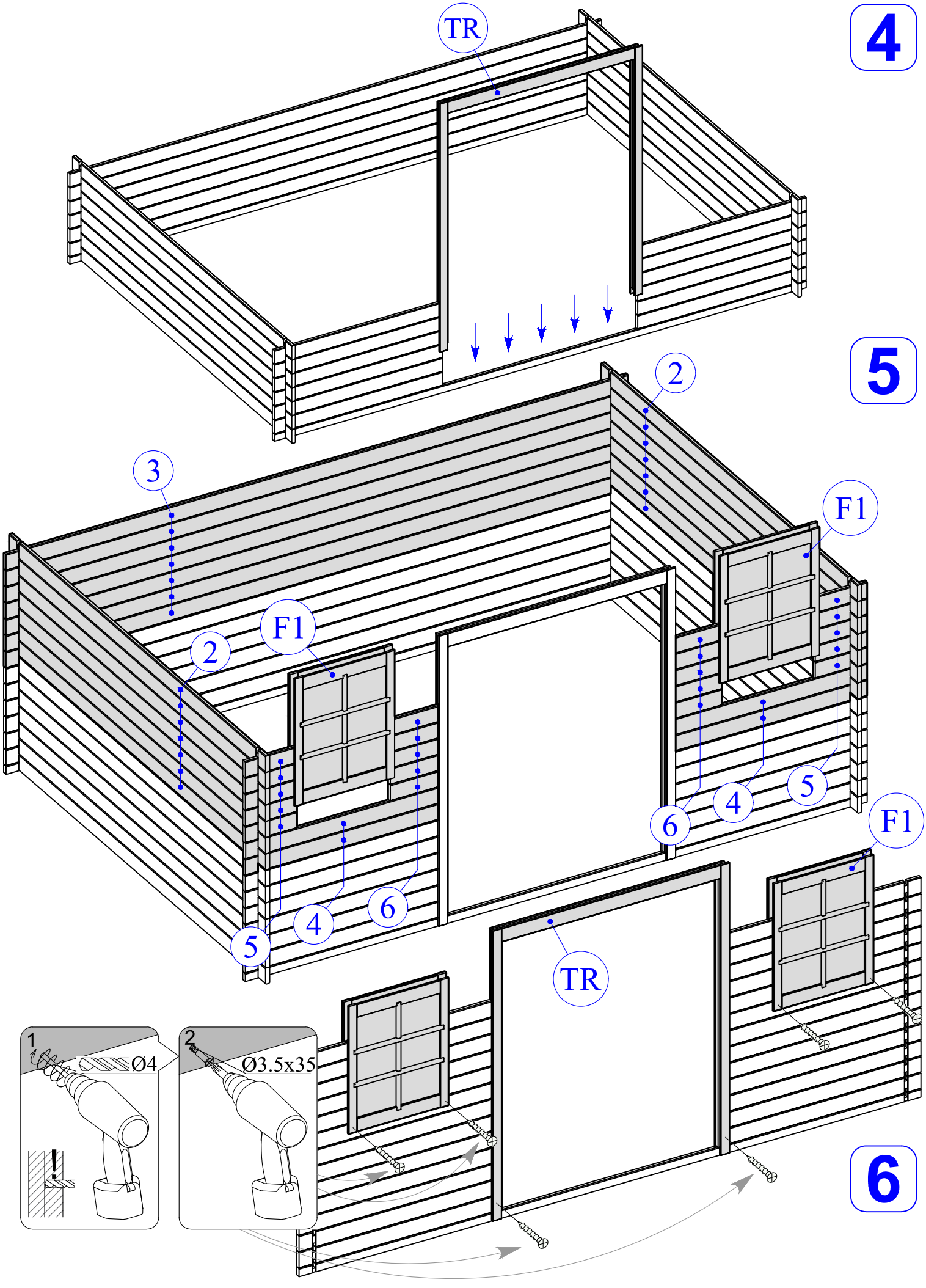
4
TR
5
2
3
F1
2
F1
6
4
5
F1
5
4
6
TR
1
Ø4
!
2
Ø3.5x35
6

7

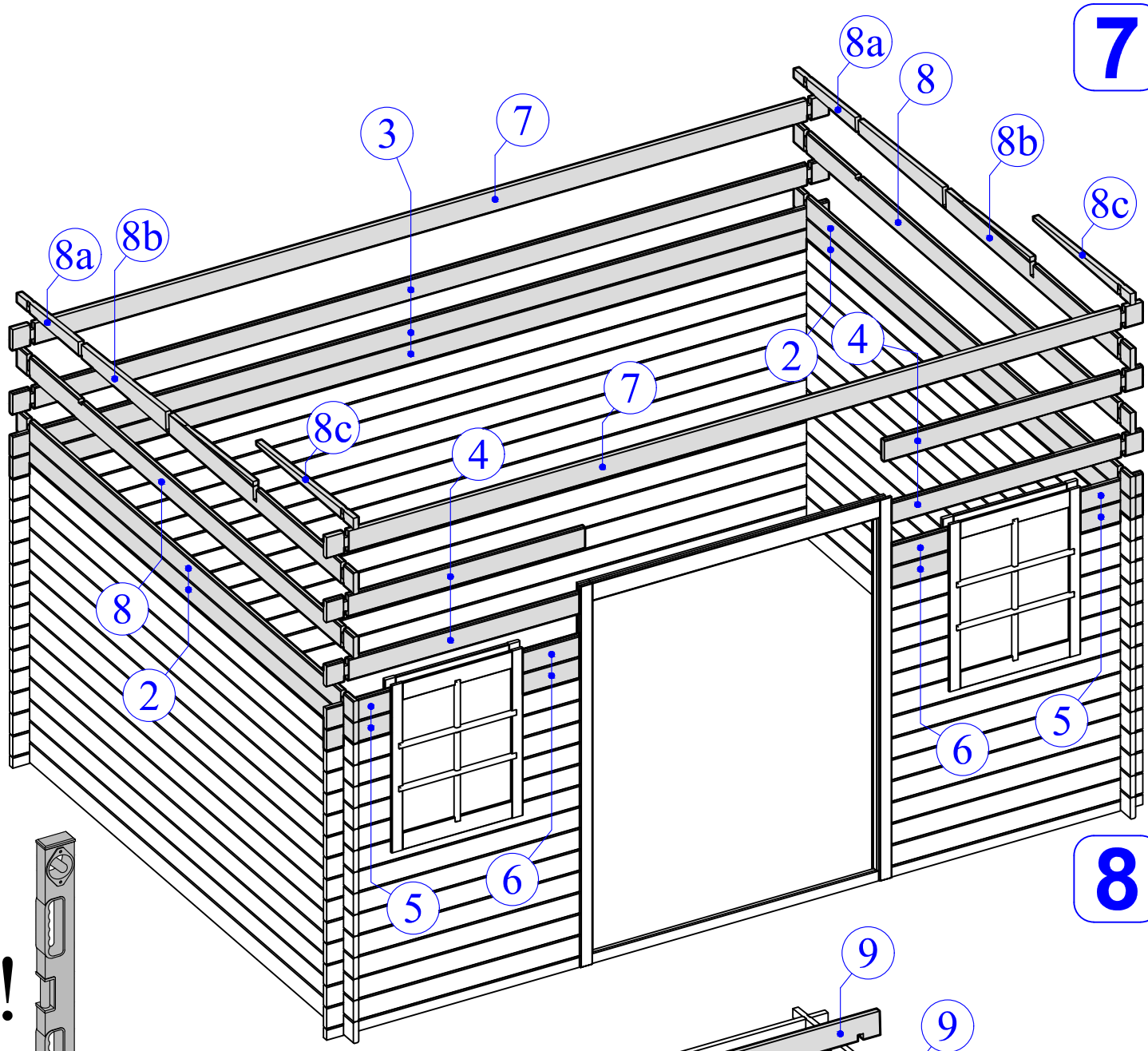

8

!

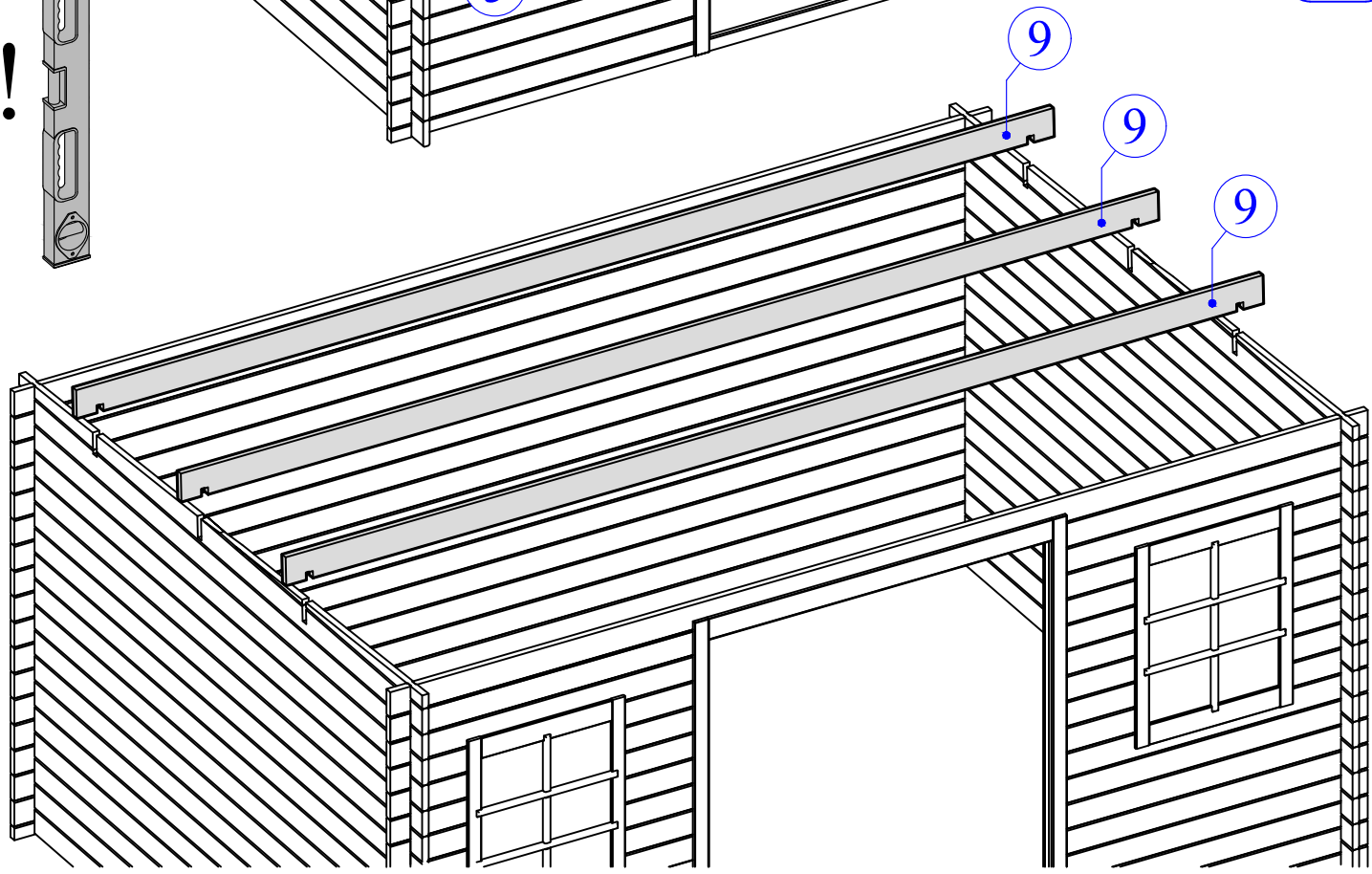

9

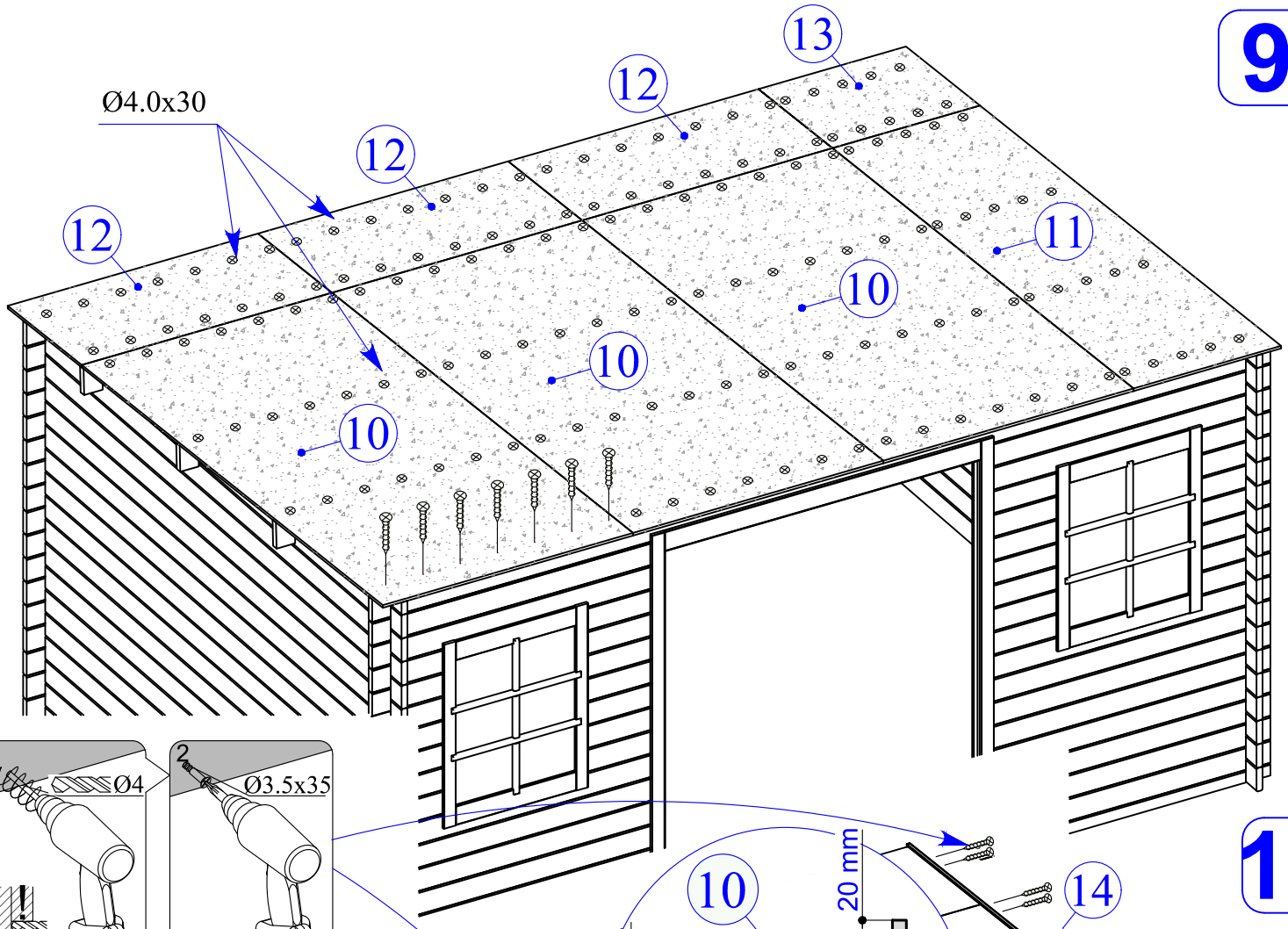
Ø4.0x30
12
12
12
13
11
10
10
10

10

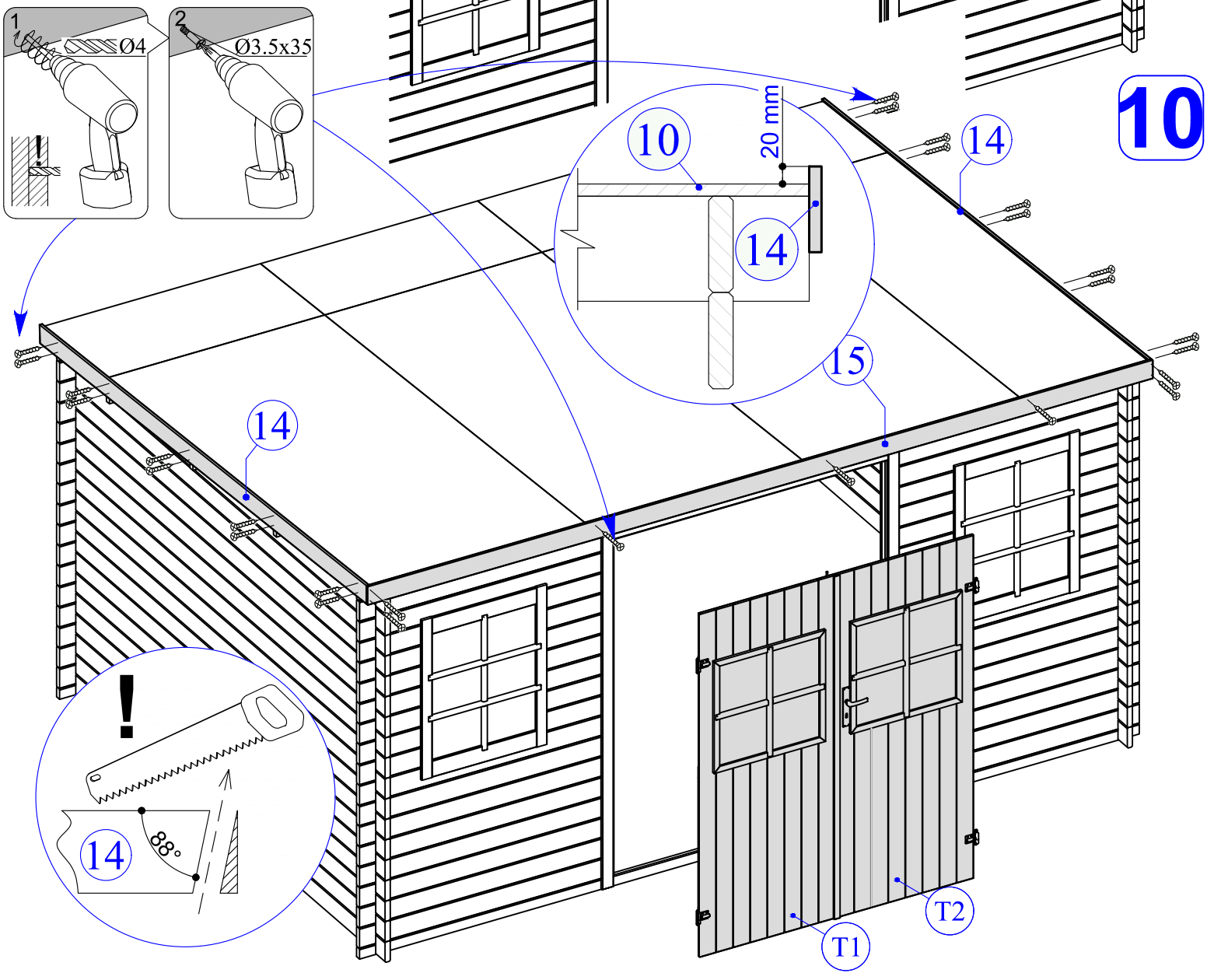
1
Ø4
2
Ø3.5x35
10
20 mm
14
14
15
14
!
14
88°
T1
T2

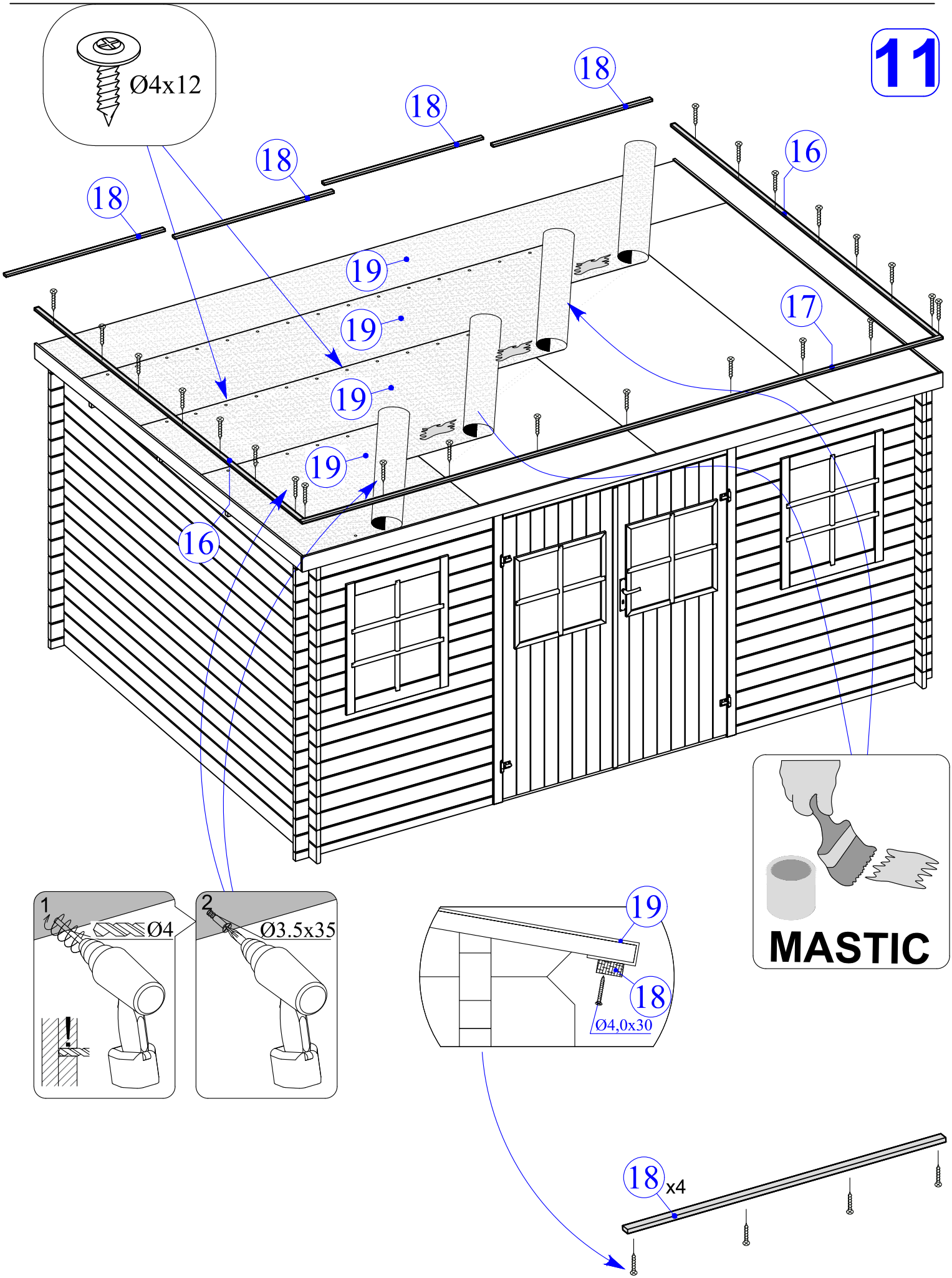
Ø4x12
11
18
18
18
18
16
19
19
19
19
17
16
MASTIC
1
Ø4
2
Ø3.5x35
19
18
Ø4,0x30
18 x4

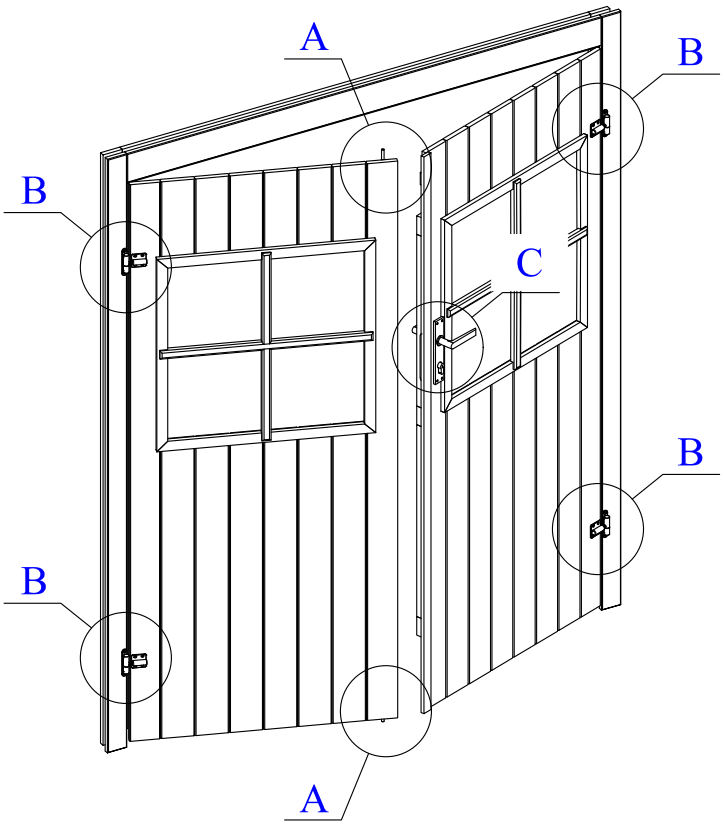
A
B
B
C
B
B
A

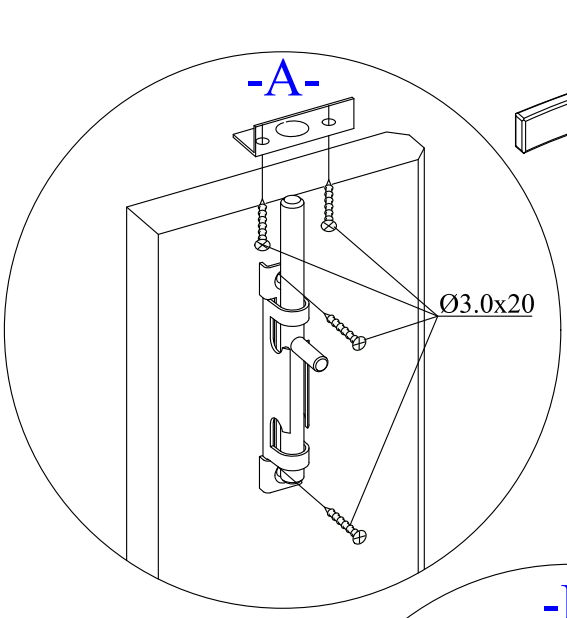
-A-
Ø3.0x20

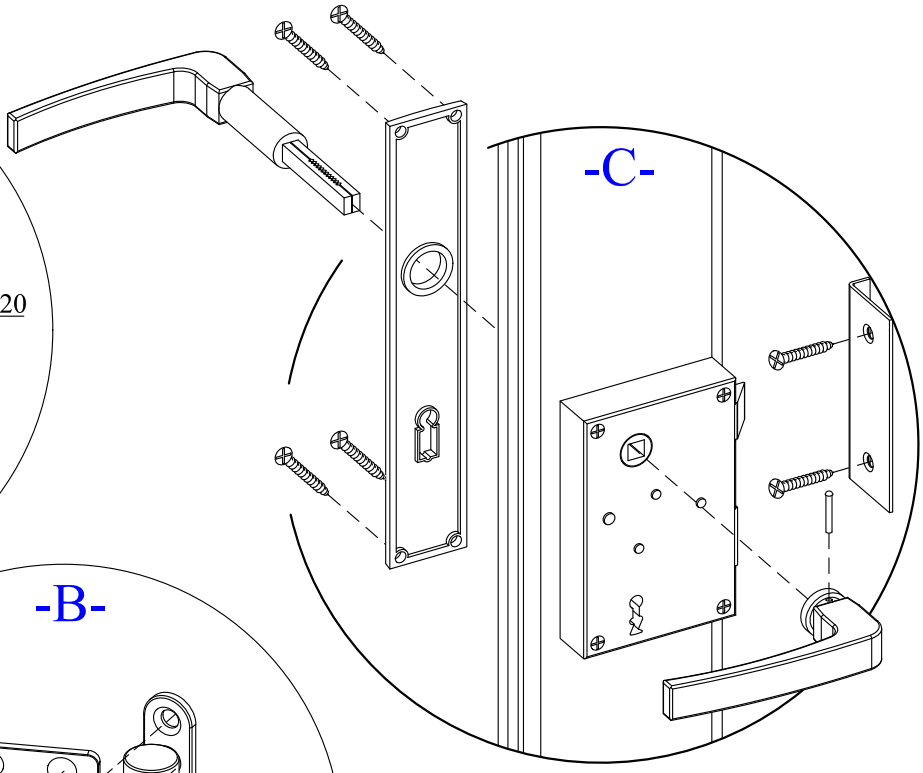
-C-

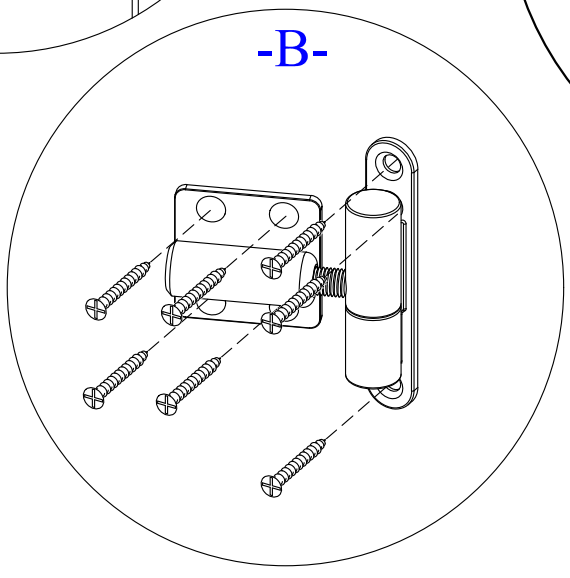
-B-

-B-

-1-

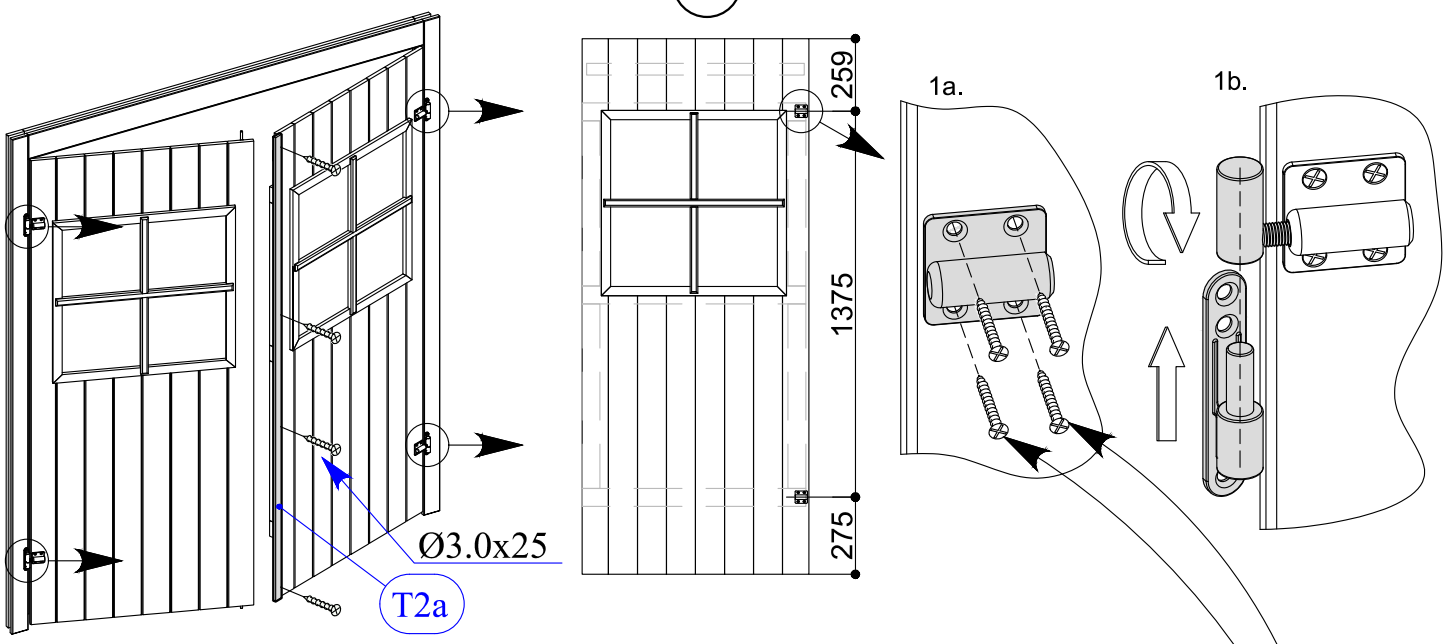

-2-

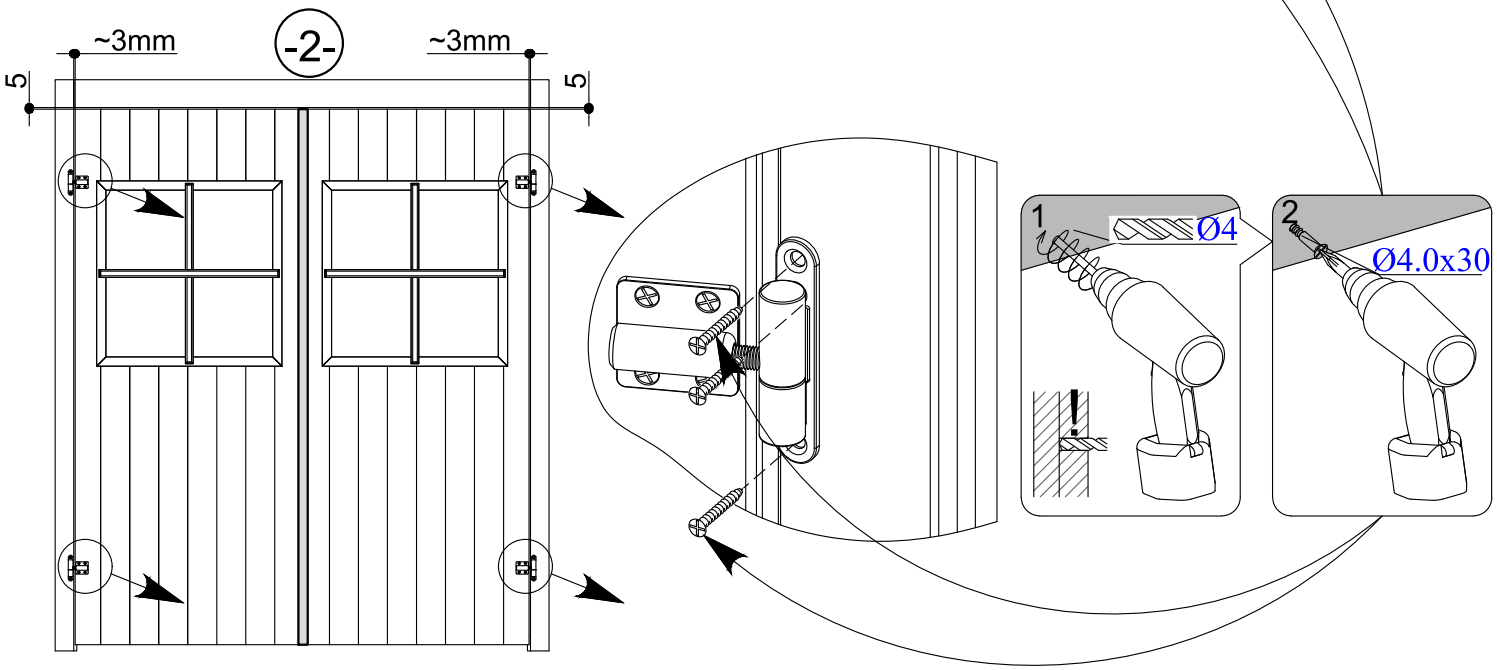

-3-

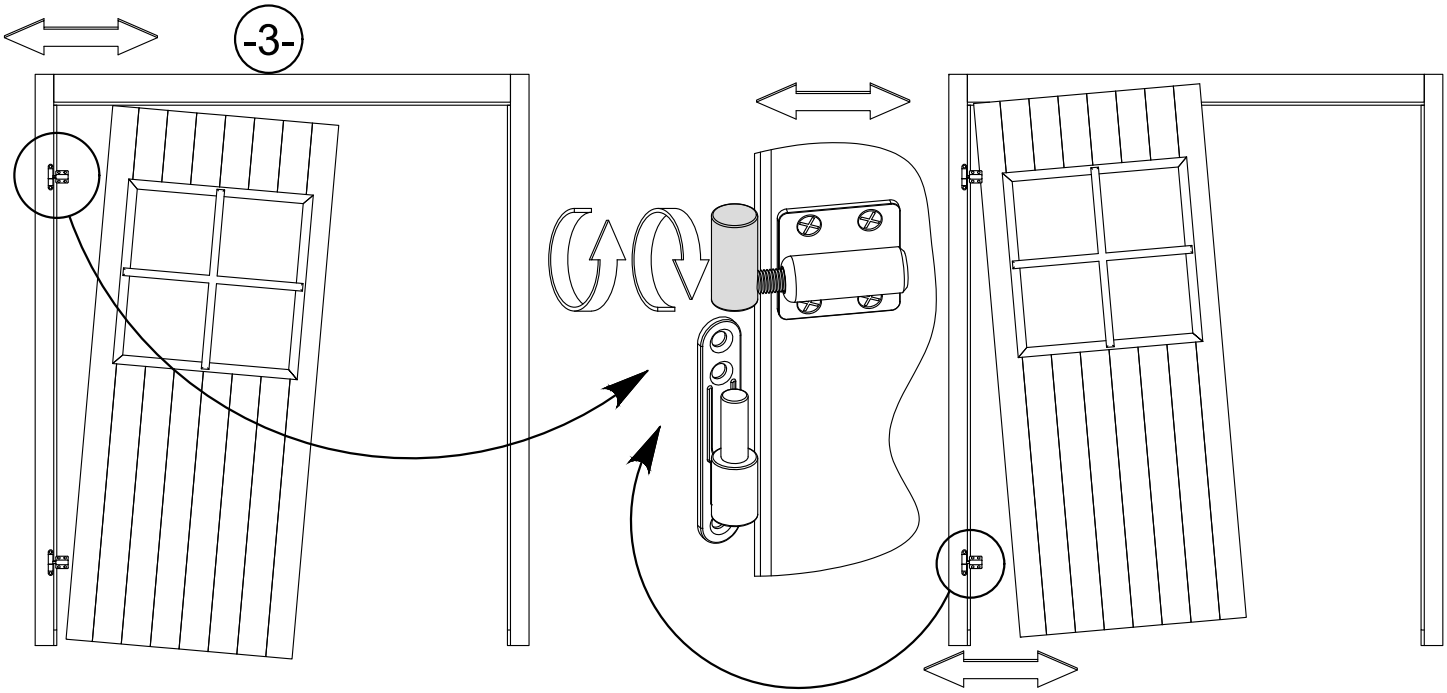

-C-

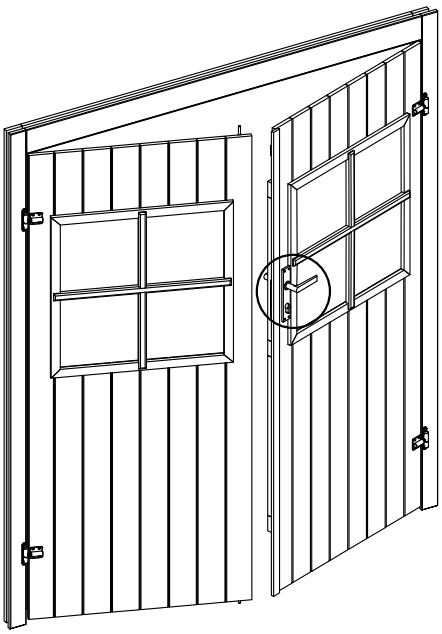

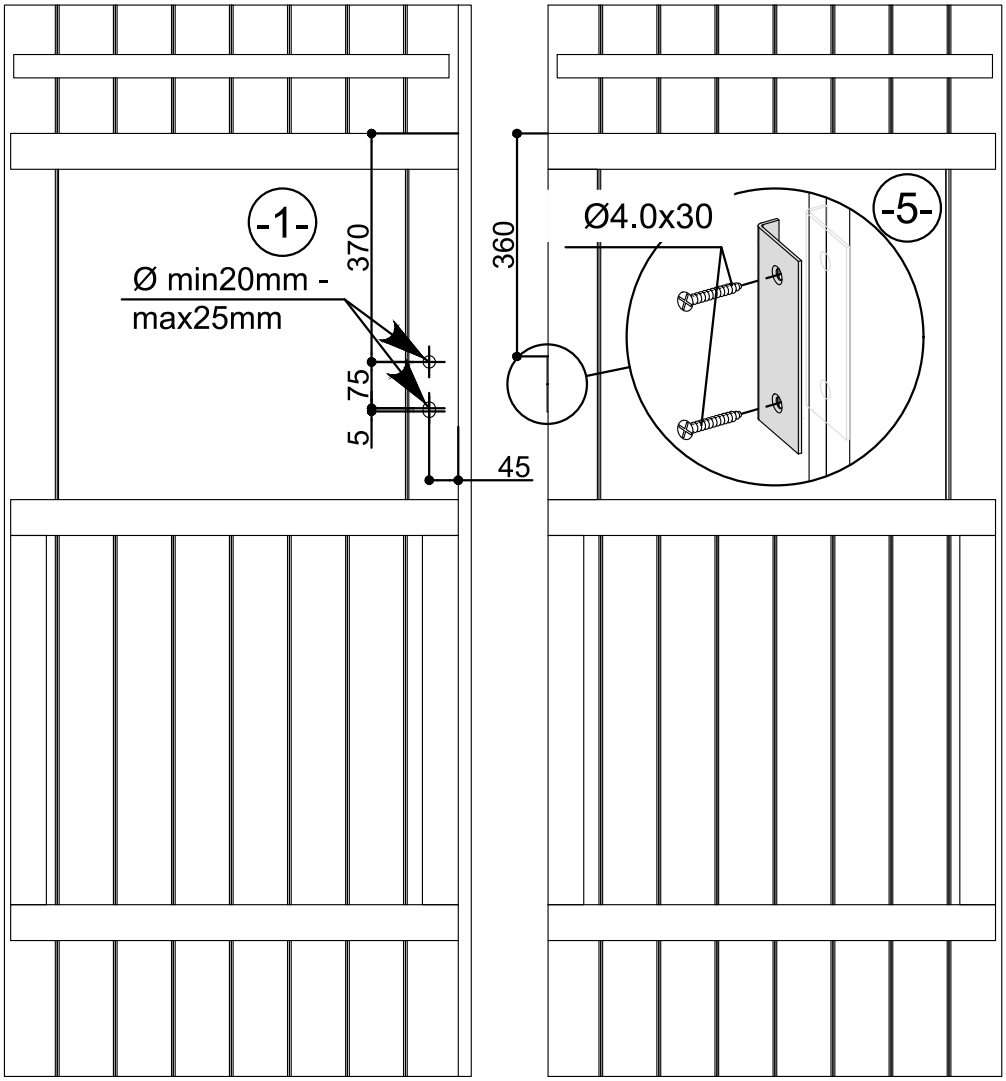
-1-
Ø min20mm -
max25mm
370
75
5
45
360
Ø4.0x30
-5-

-2-

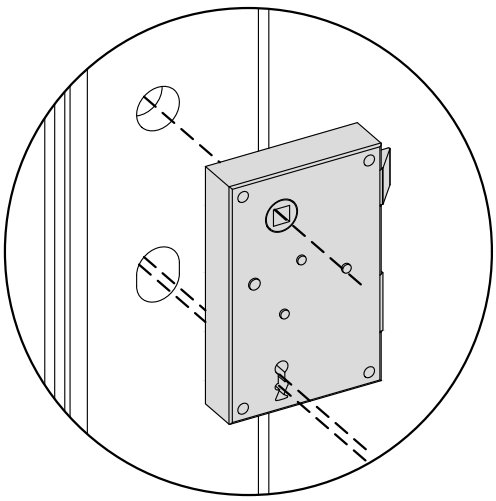

-3-

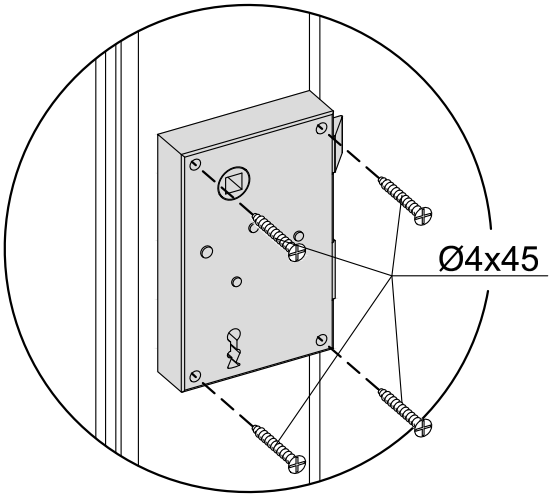
Ø4x45

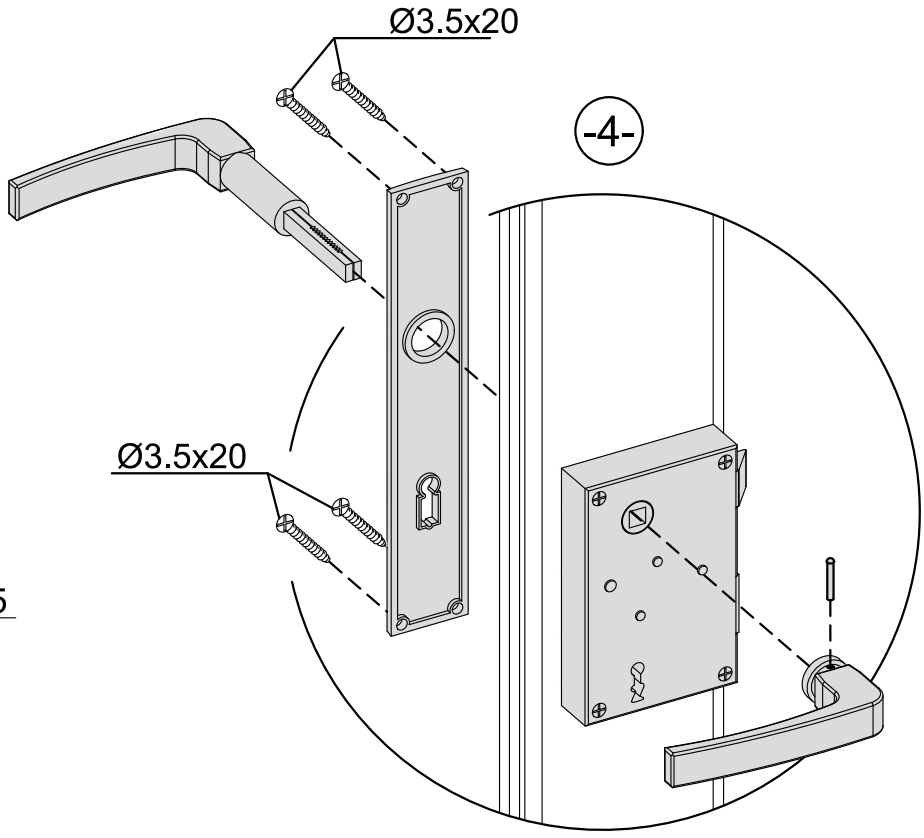
Ø3.5x20
-4-
Ø3.5x20