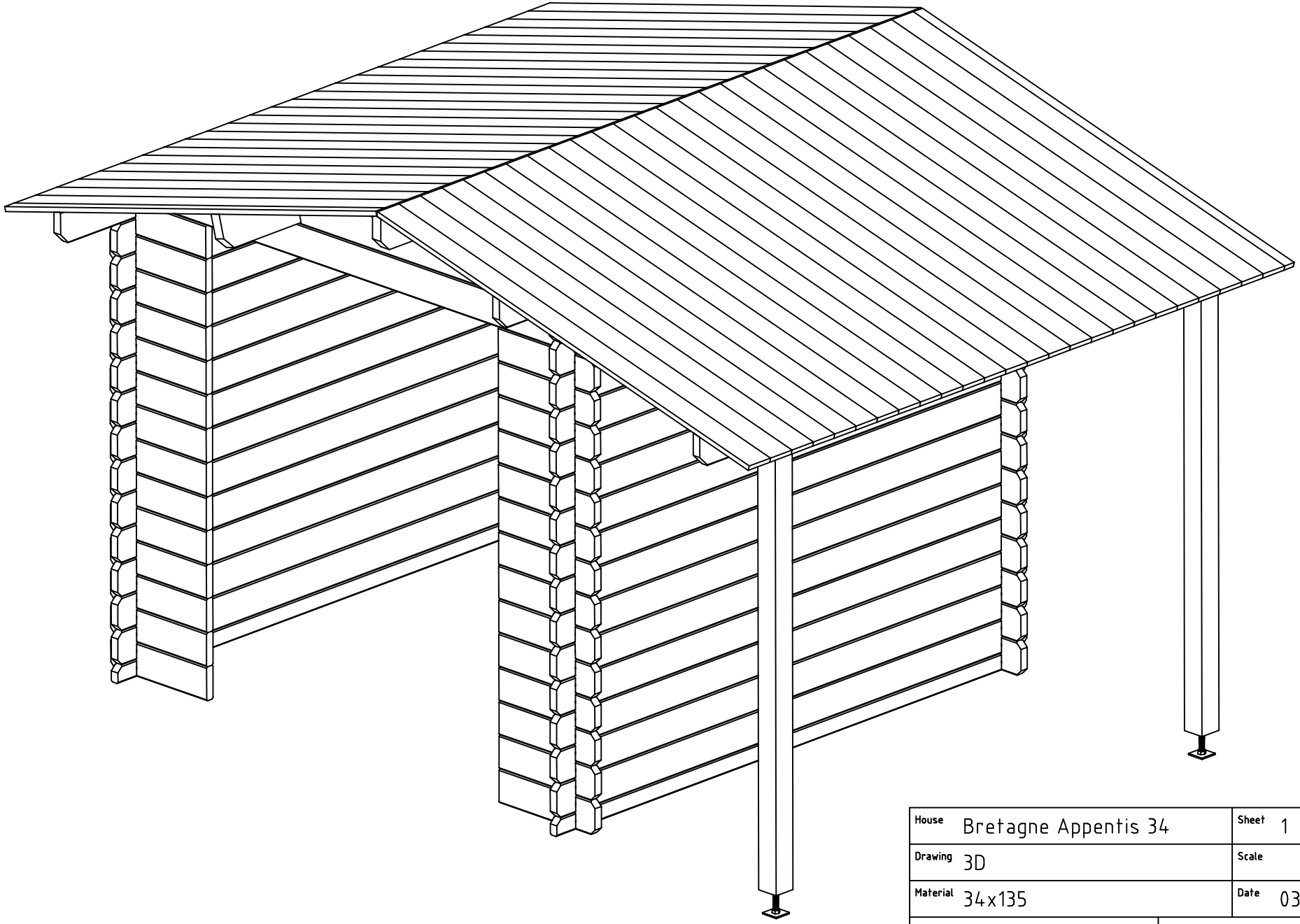

House	Bretagne Appentis 34	Sheet	1
Drawing	3D	Scale	
Material	34x135	Date	03.09.2021
Drawer	RP	File	Bretagne Appentis 34 3D.dwg

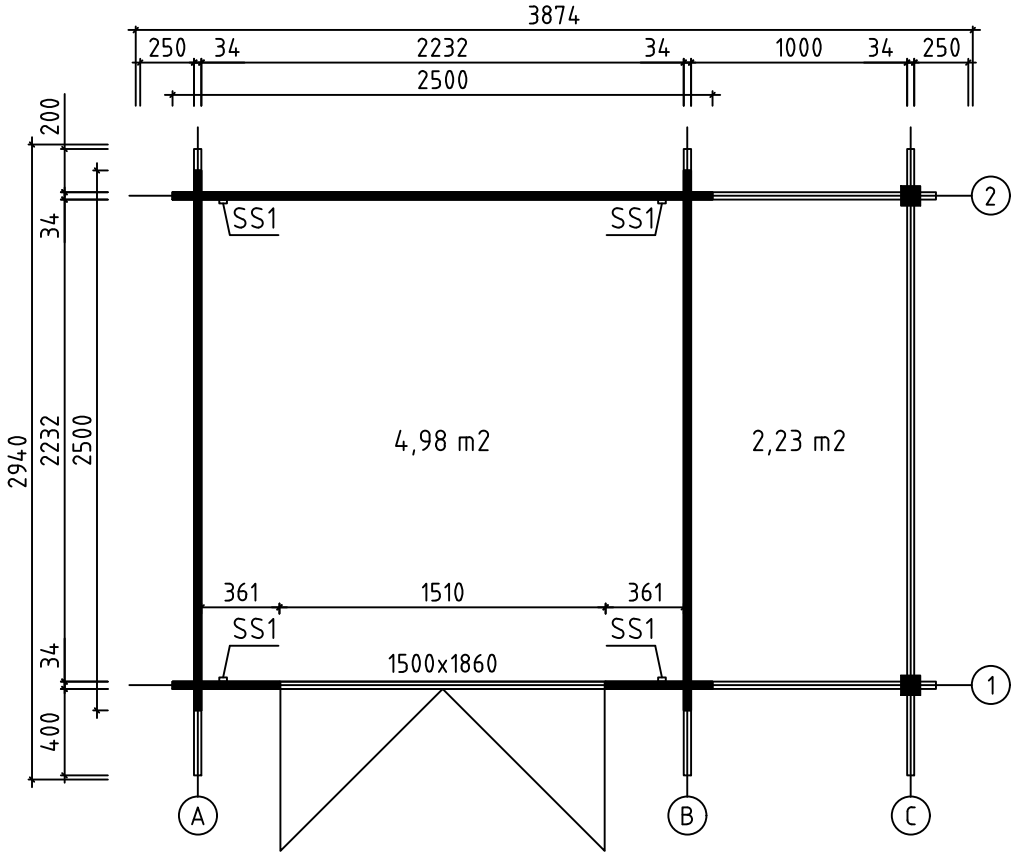

House	Bretagne Appentis 34	Sheet	2
Drawing	PLAN DE MASSE	Scale	1:35
Material	34x135	Date	03.09.2021
Drawer	RP	File	Bretagne Appentis 34.dwg

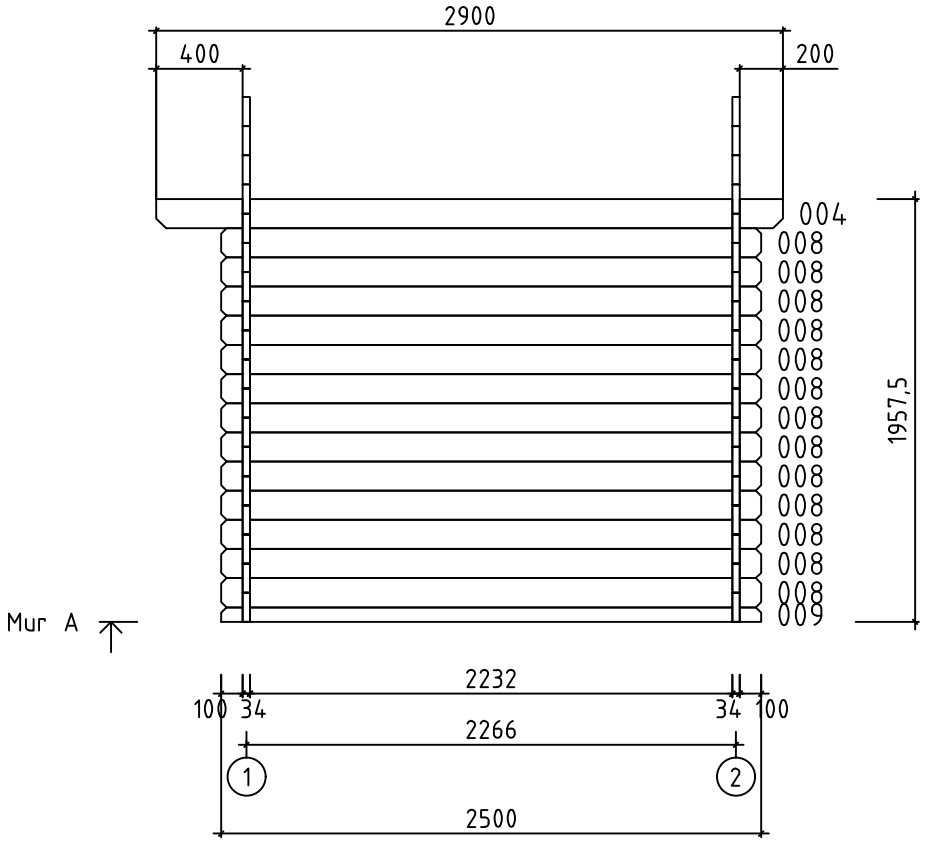

House	Bretagne Appentis 34	Sheet	3
Drawing	MUR A	Scale	1:35
Material	34x135	Date	03.09.2021
Drawer	RP	File	Bretagne Appentis 34.dwg

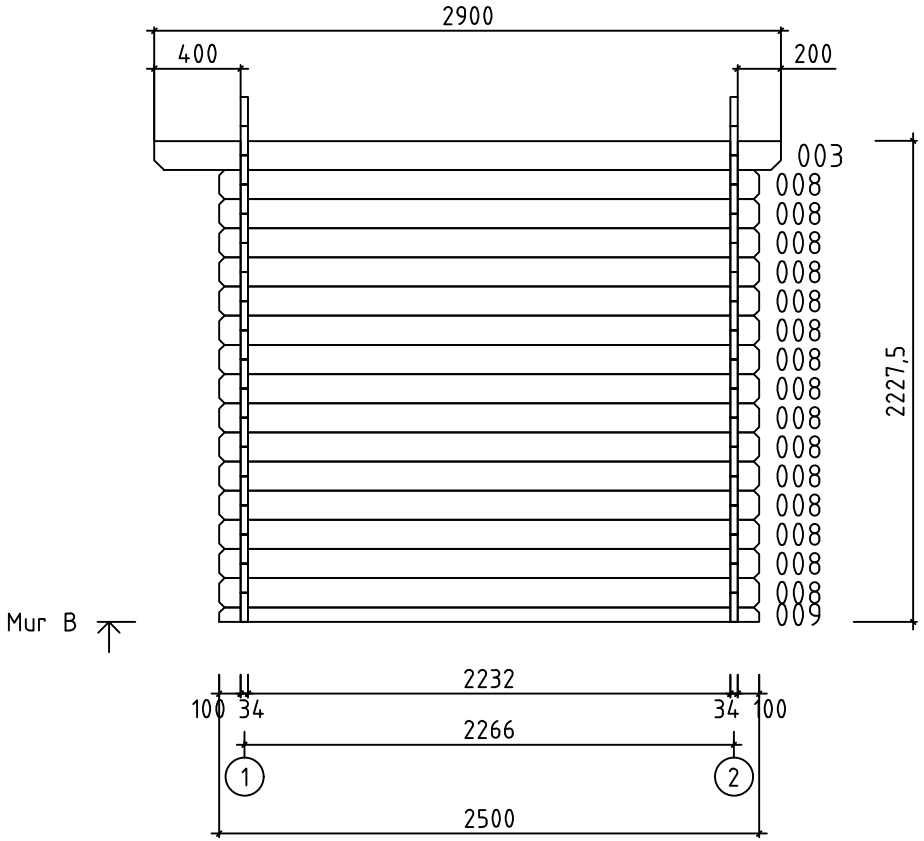

House	Bretagne Appentis 34	Sheet	4
Drawing	MUR B	Scale	1:35
Material	34x135	Date	03.09.2021
Drawer	RP	File	Bretagne Appentis 34.dwg

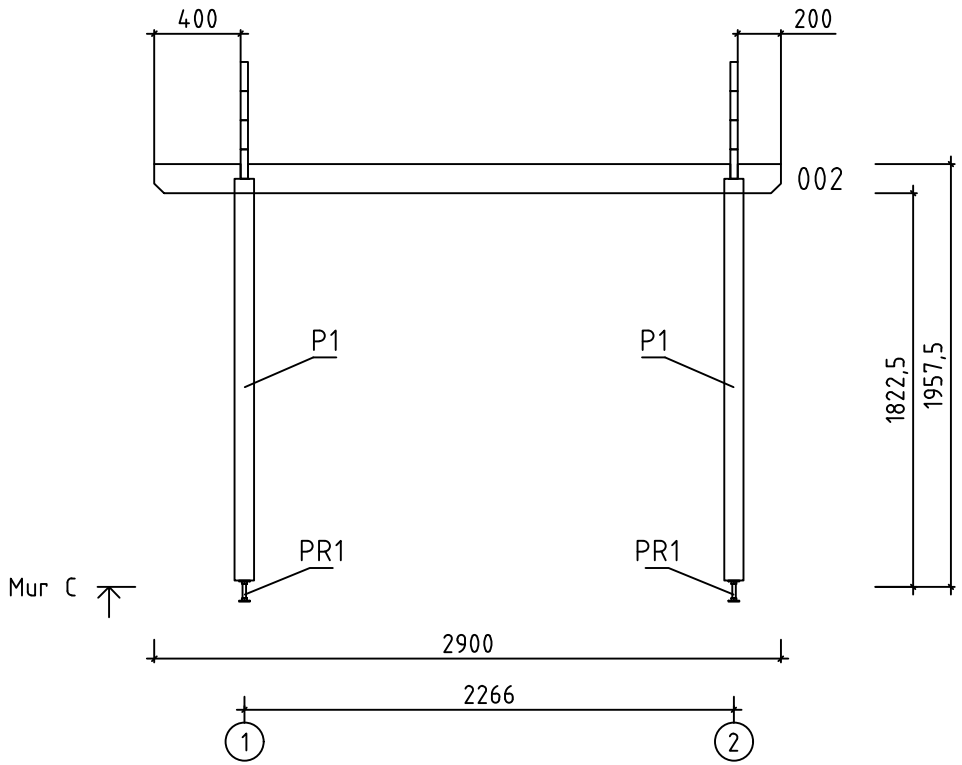

House	Bretagne Appentis 34	Sheet	5
Drawing	MUR C	Scale	1:35
Material	34x135	Date	03.09.2021
Drawer	RP	File	Bretagne Appentis 34.dwg

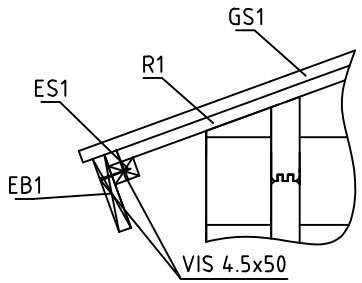

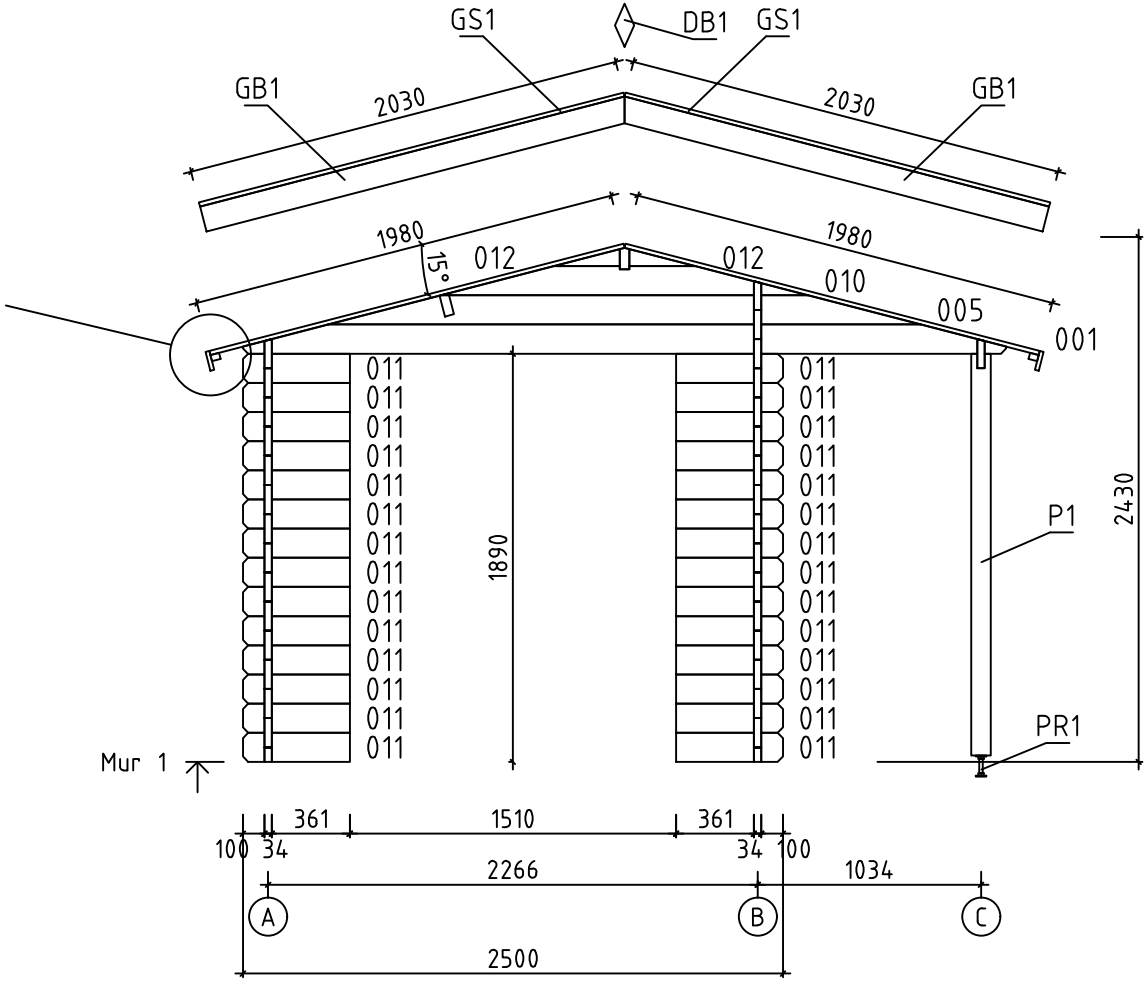

House	Bretagne Appentis 34	Sheet	6
Drawing	MUR 1	Scale	1:35
Material	34x135	Date	03.09.2021
Drawer	RP	File	Bretagne Appentis 34.dwg

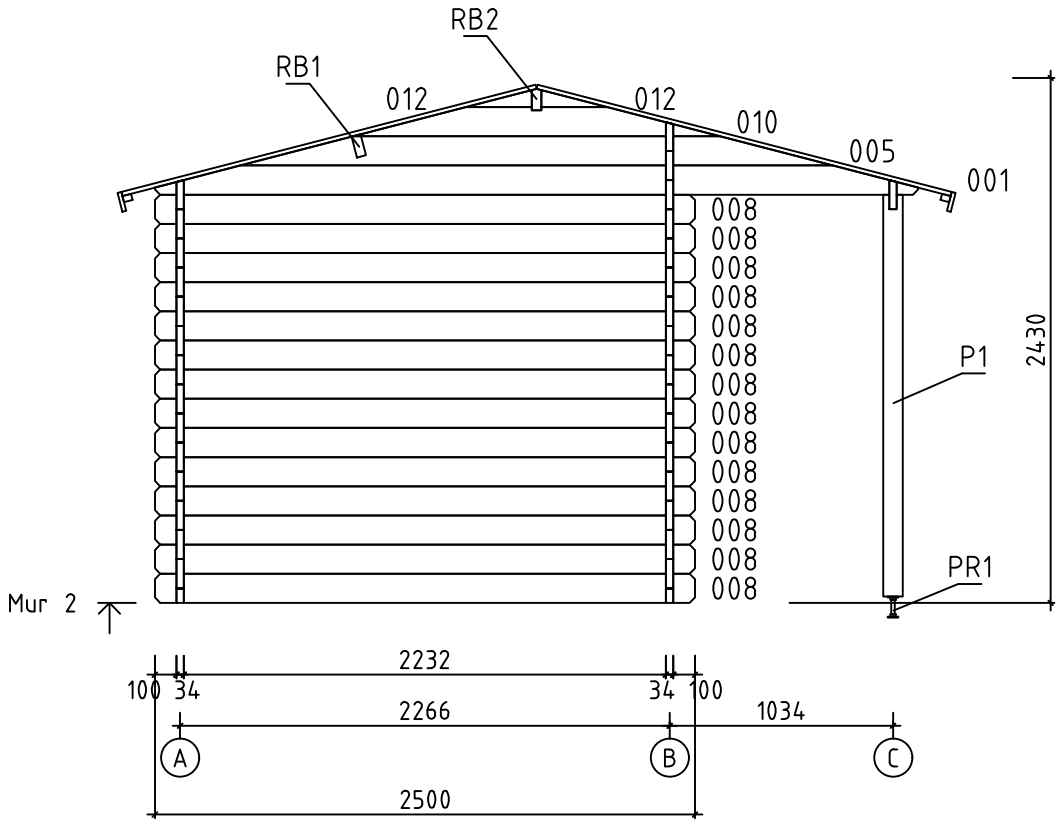

House	Bretagne Appentis 34	Sheet	7
Drawing	MUR 2	Scale	1:35
Material	34x135	Date	03.09.2021
Drawer	RP	File	Bretagne Appentis 34.dwg

Pos	Spécification	PZS	Profile (mm)	L (mm)
002	400 2232 200	1	34x135	2900
003	400 2232 200	1	34x133	2900
004	400 2232 200	1	34x135	2900
006	MADRIER DE RÉSERVE 400 2232 200	1	34x135	2900
007	MADRIER DE RÉSERVE 100 2232 100	1	34x135	2500
008	100 2232 100	42	34x135	2500
009	100 2232 100	2	34x68	2500
011	100 361	28	34x135	495
W1-1 W2-1	484 012 012 010 005 001 3534	2	34x484	3534
HB	MADRIERS D´ASSEMBLAGE	2	34x135	300
P1	POST	2	90x90	1860
RB2	SOLIVES DE PLAFOND 400 2232 200	1	43x140	2900
RB1	SOLIVES DE PLAFOND 400 2232 200	1	43x140	2900
R1	VOLIGES ou	52+2 68+2	114x19 88x19	1980
GB1	PLANCHE DE RIVE 2030 1999	4	19x120	2030
GS1	BAGUETTES POUR FIXER LES PLANCHES DE RIVE	4	19x70	2030
EB1	LATTES SOUS VOLIGES	2	19x90	2900
ES1	BAGUETTES POUR FIXER LES LATTES SOUS VOLIGES	2	30x40	2900
DB1	ELÉMENTS DE DÉCORATION	2	19x90	200
SS1	BAGUETTE DE TEMPETE TYPE 2	4	19x35	1860
PR1	POST RÉGULATEUR	2		
	VISSER POUR SS1	8	M8	70
	RONDELLE POUR SS1	8	M8	
	ÉCROU POUR SS1	8	M8	

House Bretagne Appentis 34	Material	File Bretagne Appentis 34.dwg	Sheet 8

Pos	Spécification			PZS	Profile (mm)	L (mm)
	CLOUS	POUR	R1	210	⌀2.5	60
	CLOUS	POUR	LE REVÉTEMENT DE TOIT	160	⌀2.5	20
	VIS	POUR	GB1, GS1, EB1, ES1, DB1	60	⌀4.5	50
	VIS	POUR	RB1, RB2, W1-1, W2-1	20	⌀6.0	160
	REVÉTEMENT DE TOIT		R = 15m	1		
	POIGNÉE DE PORTE (EN KIT)			1		
	SERRURE DE PORTE + CLÉS			1		
	BORDURE DE PORTE			1		
	CHARNIERES PORTE			6		
	CROISILLONS POUR DOUBLE PORTE			2		
	DOUBLE PORTE (droit) AST_PL		P	1	1500	1860

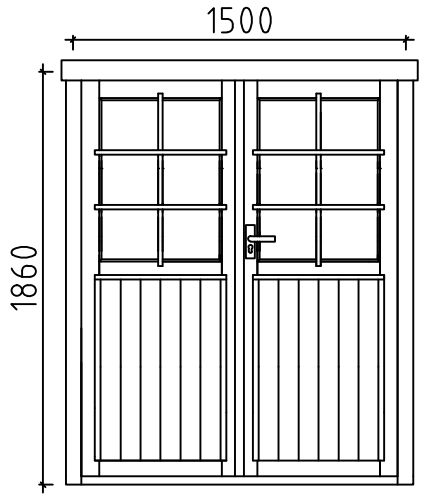

House Bretagne Appentis 34	Material	File Bretagne Appentis 34.dwg	Sheet 9

#001	1,2	3534	2
#002	C	2900	1
#003	B	2900	1
#004	A	2900	1
#005	1,2	2744	2
#006		2900	1
#007		2500	1
#008	2,A,B	2500	42
#009	A,B	2500	2
#010	1,2	1701	2
#011	1	495	28
#012	1,2	307	4