MOSELLE 15
3.88x3.88 28 mm

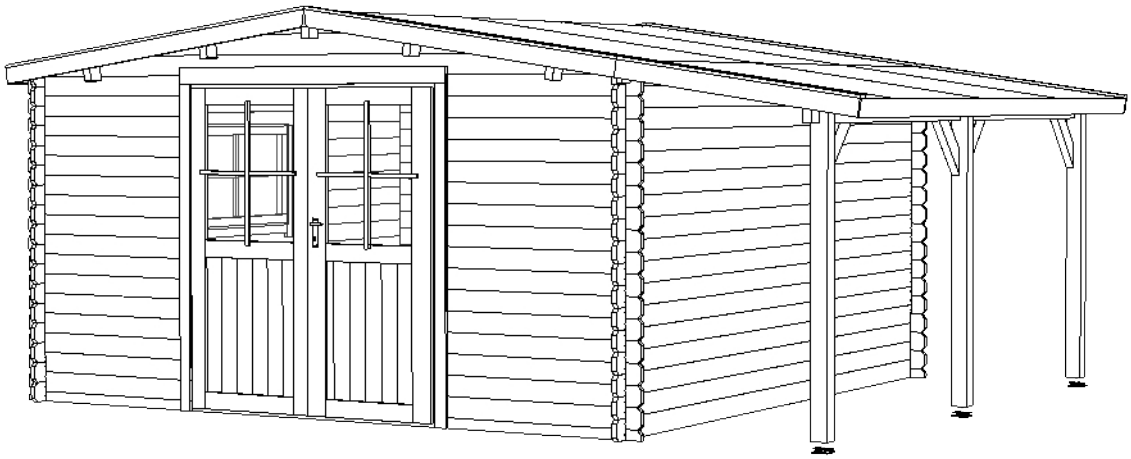

TOUSCHALETS
par Chalets Tendille

IMPORTANT !
Avant de démarrer le montage de votre abri, lisez attentivement les consignes de montage. Vous éviterez ainsi problèmes et pertes de temps. Vous pourrez commencer le montage après avoir identifié, analysé et groupé tous les éléments composants votre abri. Cette notice contient également des consignes d'entretien de votre abri qui vous seront utiles. Gardez le feutre bitumineux pendant plusieurs heures dans un endroit chauffé à minimum +10ºC avant de le découper. Le feutre devient fragile et cassant avec le froid.

CONSEILS AVANT MONTAGE

FORMULAIRE D'INSPECTION

L'abri de jardin que vous venez d'acheter a été fabriqué conformément aux normes de haute qualité. L'ensemble de la construction a été attentivement inspectée et emballée. Pour éviter tout problème potentiel pendant l'assemblage, effectué par vos soins ou par la société de construction de votre choix, nous vous recommandons de vérifier que les pièces de l'abri reçu sont conformément à la liste des pièces avant assemblage. Cette inspection doit être effectuée dans les 14 jours suivant la livraison sur le lieu de votre choix. Les demandes de garantie sont limitées à l'échange des matériaux défectueux. Les pièces de construction défectueuses qui ont d'ores et déjà été utilisées ou peintes sont exclues de la garantie de remplacement. Toute autre demande est exclue !

A l'aide de des instructions présentant chaque étape et des croquis fournis, vous pourrez facilement assembler votre abri de jardin.

ATTENTION !
L'abri de jardin que vous venez d'acquérir est un produit en bois durable. S'il est bien entretenu, ce produit restera longtemps en bon état et vous apportera satisfaction pendant de
nombreuses années. Veuillez noter les points suivants :

- Conservez l'emballage jusqu'à fin de l'assemblage dans un lieu sec, mais non en contact direct avec la terre et protégé des conditions atmosphériques (humidité, soleil etc.). Ne conservez pas l'emballage dans une pièce chauffée !
- Les matériaux utilisés sont des produits naturels et leur qualité peut changer en fonction des conditions climatiques, en dépit du fait que les matériaux ont été séchés avant traitement. En choisissant le lieu où monter votre abri de jardin, assurez-vous que l'abri ne sera pas soumis à des conditions météorologiques extrêmes (zones de vent fort ou de chutes de neige abondantes) ; vous devriez sinon fixer l'abri au sol (avec des pièces d'encrage par exemple).

Traitement :
Si l'abri a fait l'objet d'un traitement en autoclave classe III dans l'usine : la teinte brune s'atténuera avec les variations climatiques. Ce traitement n'exclut pas un traitement plus approfondi.

Si l'abri acheté est en bois brut (sans traitement), les consignes qui suivent ci-dessous sont très importantes.

- Une fois le montage terminé, nous vous recommandons de traiter l'abri de jardin à l'intérieur et à l'extérieur avec des traitements de protection choisis ou de le peindre.

- Nous vous recommandons fortement de traiter également les portes et les fenêtres d'un agent imprégnant pour bois incolore, à l'intérieur et à l'extérieur ! Autrement les portes et les fenêtres pourraient se tordre.

- Pour peindre, utilisez des outils et de la peinture haute qualité. Veuillez suivre les consignes d'utilisation et de sécurité du fabricant et du manuel d'application. Ne jamais peindre une surface par temps très ensoleillé ou pluvieux. Consultez un spécialiste pour les peintures adaptées au bois tendre non traité et veuillez suivre ses consignes.La durée de vie de votre abri de jardin, comme pour de nombreux produits naturels, est soumise à la fréquence du traitement de protection.

- Vous pouvez ajouter une grille pour la ventilation de votre abri (non fournie).

Fondation :
Avant d'assembler l'abri, assurez-vous que les fondations sont planes, de niveau et fixées au sol. Vous pouvez couler une chape de béton ou utiliser des lambourdes par exemple (non illustrées).

Feutre bitumé :
Stocker verticalement dans un endroit sec à l'abri de la chaleur et du froid.

Le revêtement bitumineux n'est qu'un revêtement de toit temporaire. Une couverture étanche appropriée doit être placée sur le feutre bitumeux ou en remplacement de celui-ci (par exemple du shingle) dans un délai de deux semainesaprès pose.

Tri des pièces:
Chaque pièce correspond à un ensemble: **paroi avant, paroi arrière, paroi latérale gauche, paroi latérale droite, toiture, porte.**

Mettez les pièces à quelques mètres autour de la fondation pour garder un espace de travail suffisant.Vérifiez que le nombre de pièces correspond à celui qui est indiqué sur la liste avant le montage.

ATTENTION !
Neige : La charge maximum sur le toit ne doit pas dépasser 75 kg/m2.

L'abri doit être monté sur une surface plane et de niveau.

Tout au long du montage, pensez à pré-percer avant de visser! Manipulez le feutre bitumé avec précaution et de préférence avec des gants et des lunettes de protection pour ne pas le déchirer et vous protéger les yeux.

Garantie :

Si malgré tous nos efforts, vous avez des réclamations, veuillez présenter la facture à votre revendeur.

Rappelez-vous que le bois est un produit vivant et malgré les traitements en profondeur, le bois de construction entreposé à l'air libre peut rétrécir, gonfler, se déformer et même craquer.

Les altérations indiquées ci-dessous sont normales :
- Les nœuds développés dans le bois - Les légers changements de couleur (qui n'ont aucun effet sur la durabilité du produit)
- Les fentes droites à la surface du plancher
- Des altérations causées par la chaleur comme des petites craquelures ou des fentes longitudinales qui n'ont aucun effet sur la structure de l'abri
- Les points de résine de 5 cm de long maximum - Les torsions et les déformations si le matériau est toujours exploitable Par temps sec, les nœuds peuvent tomber. Vous pourrez reboucher ces trous à l'aide d'un kit de réparation pour bois souple. Ne vous inquiétez pas si des craquelures apparaissent par temps sec. Le bois est un matériau vivant subissant les changements de température et d'humidité. Les craquelures disparaissent si l'humidité augmente. La garantie ne couvre pas les défauts apparaissant à la suite d'un traitement de protection insuffisant. La garantie couvre le remplacement des pièces défectueuses.

La garantie ne couvre pas:

1/ Les altérations au bois déjà peint (traité avec un agent de protection)
2/ Le toit et le plancher ayant sur leurs surfaces cachées des zones non planes, des différences de couleur et présentant des affaissements
3/ Les réclamations déposées à la suite d'une installation incorrecte de l'abri ou d'un affaissement de l'abri en raison d'une fondation effectuée de manière incorrecte
4/Les réclamations à la suite de changements volontaires effectués sur l'abri, tels que la déformation du bois et/ou des portes/fenêtres en raison d'un agent de protection inadapté, la fixation trop rigide de contrevents, les cadres de porte visés au mur etc.
5/ Neige : La charge maximum sur le toit ne doit pas dépasser 75kg/m2 Les réclamations couvertes par la garantie ne concernent que le remplacement de matériaux défectueux. Toutes autres demandes seront exclues!

WICHTIG!
Lesen Sie vor Beginn des Aufbaus Ihres Unterstands sorgfältig die Aufbauanweisungen durch. Dadurch vermeiden Sie Probleme und Zeitverluste. Sie können mit dem Aufbau beginnen, nachdem Sie alle Bestandteile Ihres Unterstands identifiziert, analysiert und gruppiert haben. Diese Anleitung enthält auch Pflegehinweise für Ihren Unterstand, die Ihnen nützlich sein werden. Lagern Sie die Bitumenpappe mehrere Stunden lang an einem Ort mit einer Mindesttemperatur von +10ºC, bevor Sie sie zuschneiden.

TIPPS VOR DER MONTAGE
Formular zur Inspektion

Das Gartenhaus, das Sie gerade gekauft haben, wurde gemäß den hohen Qualitätsstandards hergestellt. Die gesamte Konstruktion wurde sorgfältig inspiziert und verpackt. Um potenzielle Probleme während der Montage zu vermeiden, sei es durch Sie selbst oder durch das von Ihnen gewählte Bauunternehmen, empfehlen wir Ihnen, vor der Montage zu überprüfen, ob die Teile des erhaltenen Gartenhauses der Teileliste entsprechen. Diese Inspektion muss nnerhalb von 14 Tagen nach der Lieferung an den von Ihnen gewählten Ort durchgeführt werden. Garantieansprüche beschränken sich auf den Austausch defekter Materialien. Defekte Baumaterialien, die bereits verwendet oder gestrichen wurden, sind von der Ersatzgarantie ausgeschlossen. Jeder andere Anspruch ist ausgeschlossen! Mit den beiliegenden Anweisungen und Zeichnungen können Sie Ihr Gartenhaus problemlos zusammenbauen.

AUFMERKSAMKEIT !

Das Gartenhaus, das Sie gerade erworben haben, ist ein langlebiges Holzprodukt. Wenn es gut gepflegt wird, bleibt es lange in gutem Zustand und wird Ihnen viele Jahre Freude bereiten. Beachten Sie bitte folgende Punkte:Bewahren Sie die Verpackung bis zum Ende der Montage an einem trockenen Ort auf, der jedoch nicht direkt mit dem Boden in Kontakt steht und vor Witterungseinflüssen (Feuchtigkeit, Sonne usw.) geschützt ist. Bewahren Sie die Verpackung nicht in einem beheizten Raum auf!Die verwendeten Materialien sind Naturprodukte und ihre Qualität kann je nach Wetterbedingungen variieren, obwohl die Materialien vor der Verarbeitung getrocknet wurden. Wählen Sie bei der Montage Ihres Gartenhauses einen Standort aus, an dem es nicht extremen Wetterbedingungen (starkem Wind oder starkem Schneefall) ausgesetzt ist. Andernfalls sollten Sie das Gartenhaus am Boden befestigen (z. B. mit Verankerungsteilen).

Behandlung:

Wenn das Gartenhaus in der Fabrik in Klasse III druckimprägniert wurde: Die braune Farbe wird mit den klimatischen Veränderungen verblassen. Diese Behandlung schließt jedoch keine tiefere Behandlung aus. Wenn das gekaufte Gartenhaus unbehandeltes Holz ist, sind die folgenden Anweisungen sehr wichtig.
1)Nach Abschluss der Montage empfehlen wir, das Gartenhaus innen und außen mit ausgewählten Schutzmitteln zu behandeln oder zu streichen.
2)Wir empfehlen dringend, auch die Türen und Fenster mit einem farblosen Holzimprägniermittel innen und außen zu behandeln! Andernfalls könnten sich Türen und Fenster verziehen.
3)Verwenden Sie zum Streichen hochwertige Werkzeuge und Farben. Bitte beachten Sie die Gebrauchs- und Sicherheitshinweise des Herstellers und des Anwendungshandbuchs. Malen Sie niemals bei sehr sonnigem oder regnerischem Wetter eine Oberfläche. Konsultieren Sie einen Spezialisten für Farben, die für unbehandeltes Weichholz geeignet sind, und befolgen Sie seine Anweisungen. Die Lebensdauer Ihres Gartenhauses, wie bei vielen Naturprodukten, hängt von der Häufigkeit des Schutzes ab.
4)Sie können Ihrem Gartenhaus ein Belüftungsgitter hinzufügen (nicht im Lieferumfang enthalten).

Stiftung:

Stellen Sie sicher, dass die Fundamente vor dem Zusammenbau des Gartenhauses eben, ausgerichtet und am Boden befestigt sind. Sie können beispielsweise eine Betonplatte gießen oder Balken verwenden (nicht abgebildet).

Die Bitumenbeschichtung ist nur eine temporäre Dachbedeckung. Eine geeignete wasserdichte Abdeckung muss innerhalb von zwei Wochen nach der Installation auf dem Bitumenfilz oder anstelle davon (z. B. Schindeln) angebracht werden.

Tri der Teile:

Jedes Teil entspricht einem Set: Vorderwand, Rückwand, linke Seitenwand, rechte Seitenwand, Dach, Tür. Legen Sie die Teile einige Meter um die Fundamente herum, um genügend Arbeitsraum zu haben. Überprüfen Sie vor der Montage, ob die Anzahl der Teile mit der auf der Liste angegebenen Anzahl übereinstimmt.

Aufmerksamkeit !

Schnee: Die maximale Belastung auf dem Dach darf 75 kg/m2 nicht überschreiten.
L'abri muss auf einer ebenen und niveauvollen Oberfläche aufgebaut werden. Während der Montage sollten Sie immer vorbohren, bevor Sie schrauben! Behandeln Sie die Bitumenpappe vorsichtig und tragen Sie bevorzugt Handschuhe und Schutzbrillen, um sie nicht zu reißen und Ihre Augen zu schützen.

Garantie :

Sollten Sie trotz unserer Bemühungen Reklamationen haben, legen Sie bitte die Rechnung bei Ihrem Händler vor. Bitte beachten Sie, dass Holz ein lebendes Produkt ist und trotz tiefgehender Behandlungen kann das im Freien gelagerte Konstruktionsholz schrumpfen, aufquellen, sich verziehen und sogar Risse bilden.

Die folgenden Veränderungen sind normal:

- Knoten im Holz
- leichte Farbveränderungen (die keine Auswirkungen auf die Haltbarkeit des Produkts haben)
- gerade Risse an der Oberfläche des Bodens
- Veränderungen durch Hitze wie kleine Risse oder längsgerichtete Risse, die keine Auswirkungen auf die Struktur des Schuppens haben
- Harzstellen von maximal 5 cm Länge
- Verwindungen und Verformungen, wenn das Material immer noch verwendbar ist Bei trockenem Wetter können Knoten herausfallen. Diese Löcher können mit einem Reparaturset für weiches Holz gefüllt werden. Machen Sie sich keine Sorgen, wenn bei trockenem Wetter Risse auftreten. Holz ist ein lebendiges Material, das Veränderungen in Temperatur und Feuchtigkeit unterliegt. Die Risse verschwinden, wenn die Luftfeuchtigkeit steigt. Die Garantie deckt keine Mängel ab, die auf unzureichenden Schutzbehandlungen zurückzuführen sind. Die Garantie deckt den Ersatz defekter Teile ab.

Die Garantie deckt nicht ab:

1/ Veränderungen am bereits gestrichenen Holz (behandelt mit einem Schutzmittel)
2/ Dächer und Böden, die auf ihren verdeckten Oberflächen unebene Flächen, Farbunterschiede und Absenkungen aufweisen.
3/ Ansprüche, die aufgrund einer falschen Montage des Schuppens oder einer Absenkung des Schuppens aufgrund

einer falsch ausgeführten Fundamentarbeit geltend gemacht werden.
4/ Ansprüche, die aufgrund von vorsätzlichen Änderungen am Schuppen geltend gemacht werden, wie z. B. Verformung des Holzes und / oder der Türen / Fenster aufgrund von ungeeigneten Schutzmitteln, zu starre Befestigung von Fensterläden, an der Wand verschraubte Türzargen usw.
5/ Schnee: Die maximale Belastung auf dem Dach sollte 75kg/m2 nicht überschreiten. Die von der Garantie abgedeckten Ansprüche beschränken sich auf den Ersatz defekter Materialien.
Alle anderen Anforderungen sind ausgeschlossen!

Pos	Dimensions, mm			Quantité (pc.)		Destination
	h x b x l					
1	88	88	1530	2		Appentis
1.1	60	60	120	2		Appentis
2	44	140	3880	1		Appentis
2.2	44	95	410	2		Appentis
3	28	55	3880	1	Madrier inférieur arrière	Mur B
3a	28	55	1130	2	Madrier inférieur avant	Mur A
4	28	110	3880	16	Madrier arrière	Mur B
6a	28	110	1470	12	Madrier latèral	Mur C
6	28	110	3880	28	Madrier latèral	Mur C, D
4a	44	140	3644	1	Madrier	Appentis/Mur D
4b	44	140	90	2	Madrier	Appentis/Mur D
5	28	110	1130	30	Madrier avant	Mur A
8	28	440	2980	1	Pignon façade arrière	Mur B
8a	28	440	2980	1	Pignon façade avant	Mur A
9	44	140	3880	1	Panne faîtière	Toit
9a	44	140	3880	4	Panne intermédiaire	Toit
10	12	1150	2015	2	OSB Plaque	Dach
10a	12	430	2015	1	OSB Plaque	Dach
10b	12	1150	1870	2	OSB Plaque	Dach
10c	12	430	1870	1	OSB Plaque	Dach
10b.1	12	1150	1295	2	OSB Plaque	Dach
10c.1	12	430	1295	1	OSB Plaque	Dach
11	16	90	2036	2	Planche de rive	Dach
11.1	16	90	1873	2	Planche de rive	Dach
11.2	16	90	1200	2	Planche de rive	Dach
11a	16	45	2036	2	Planche de rive	Dach
11a.1	16	45	1873	2	Planche de rive	Dach
11a.2	16	45	1200	2	Planche de rive	Dach
12	25	35	3880	2	Latte sous toiture	Toit
12a	16	46	1820	4	Lame anti-tampetè	Mur A, B
13	10	134	137	2	Losange de finition	Toit
16	16	45	1770	4	Encadrement porte vertical	Porte
16a	16	90	1760	2	Encadrement porte supérieur	Porte
17	15	29	750	2	Craisillon de la porte	Porte
17a	15	29	640	2	Craisillon de la porte	Porte
19				1	Porte	
19a				1	Porte	
L				1	L	Cadre de la porte
R				1	R	Cadre de la porte
T				1	T	Cadre de la porte
B				1	B	Cadre de la porte
20		3.5	40	360	Vis	Pour encadrement porte et fenêtres, plaque OSB, planches de rive, latte sur toiture, triangle
21		2.5	12	360	Clou	Pour feutre bitumé
22		3.5	35	32	Vis	Pour lattes sous toiture
23		3.5	25	6	Vis	Porte
24		3	20	8	Vis	Porte
25		M6	90	1	Vis serrure	Porte
26		2.5	16	4	Vis	Porte
26a				2		Porte
27				6	Charnières de porte	Porte
28			3880	6	Feutre bitumé	Toit
29				8	Vis	Pour Lame anti-tampetè
29a				8	Rondelles	Pour Lame anti-tampetè
29b				8	Noix	Pour Lame anti-tampetè
30		4	60	31	Vis	Appentis

Pos	Abmessung, mm			Menge (pc.)		Ziel
	h x b x l					
1	88	88	1530	2		Shuppen
1.1	60	60	120	2		Shuppen
2	44	140	3880	1		Shuppen
2.2	44	95	410	2		Shuppen
3	28	55	3880	1	Planke	Wand B
3a	28	55	1130	2	Planke	Wand A
4	28	110	3880	16	Planke	Wand B
6a	28	110	1470	12	Planke	Wand C
6	28	110	3880	28	Planke	Wand C, D
4a	44	140	3644	1	Planke	Shuppen/Wand D
4b	44	140	90	2	Planke	Shuppen/Wand D
5	28	110	1130	30	Planke	Wand A
8	28	440	2980	1	Giebel	Wand B
8a	28	440	2980	1	Giebel	Wand A
9	44	140	3880	1	Dachsparren	Dach
9a	44	140	3880	4	Dachsparren	Dach
10	12	1150	2015	2	OSB Platten	Dach
10a	12	430	2015	1	OSB Platten	Dach
10b	12	1150	1870	2	OSB Platten	Dach
10c	12	430	1870	1	OSB Platten	Dach
10b.1	12	1150	1295	2	OSB Platten	Dach
10c.1	12	430	1295	1	OSB Platten	Dach
11	16	90	2036	2	Strinbrett	Dach
11.1	16	90	1873	2	Strinbrett	Dach
11.2	16	90	1200	2	Strinbrett	Dach
11a	16	45	2036	2	Strinbrett	Dach
11a.1	16	45	1873	2	Strinbrett	Dach
11a.2	16	45	1200	2	Strinbrett	Dach
12	25	35	3880	2	Traufbret	Dach
12a	16	46	1820	4	Sturmklinge	Wand A, B
13	10	134	137	2	Rhombe	Dach
16	16	45	1770	4	Türleiste	Tür
16a	16	90	1760	2	Türleiste	Tür
17	15	29	750	2	Türstrebe	Tür
17a	15	29	640	2	Türstrebe	Tür
19				1	Tür	Tür
19a				1	Tür	Tür
L				1	L	Türrahmen
R				1	R	Türrahmen
T				1	T	Türrahmen
B				1	B	Türrahmen
20		3.5	40	360	Schrauben	Für Tür-und OSB Platten, Randbretter, Dachlatten, Dreiecke
21		2.5	12	360	Nagel	Für bitumenfilz
22		3.5	35	32	Schrauben	Für traufbret
23		3.5	25	6	Schrauben	Tür
24		3	20	8	Schrauben	Tür
25		M6	90	1	Verschlussschraube	Tür
26		2.5	16	4	Schrauben	Tür
26a				2		Tür
27				6		Tür
28			3880	6	Bitumenfilz	Dach
29				8	Schrauben	Für sturmklinge
29a				8	Unterlegscheiben	Für sturmklinge
29b				8	Unterlegscheiben	Für sturmklinge
30		4	60	31	Schrauben	Shuppen

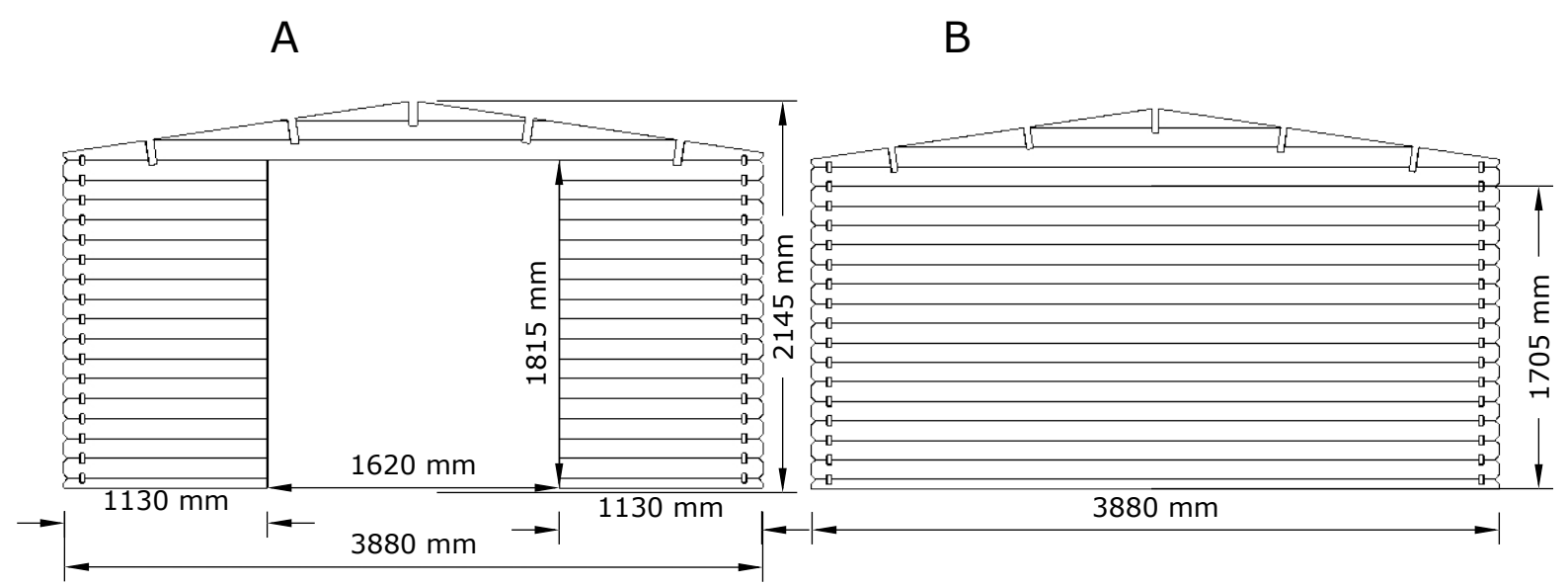
A
B
2145 mm
1815 mm
1620 mm
1130 mm
1130 mm
3880 mm
1705 mm
3880 mm

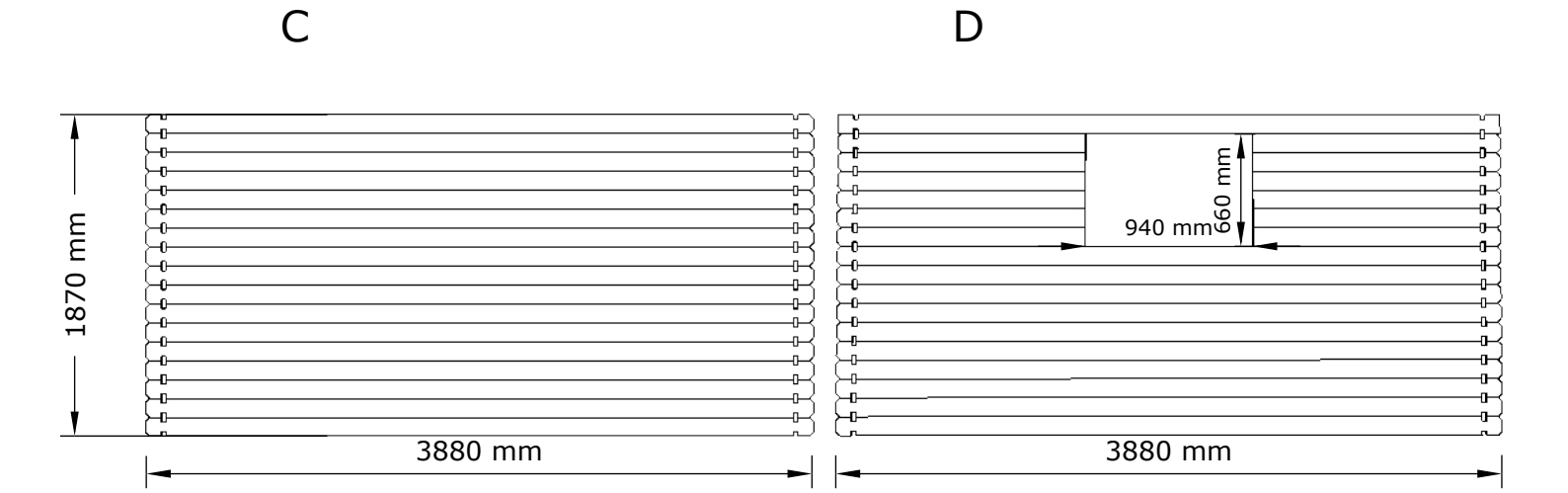
C
D
1870 mm
3880 mm
940 mm
660 mm
3880 mm

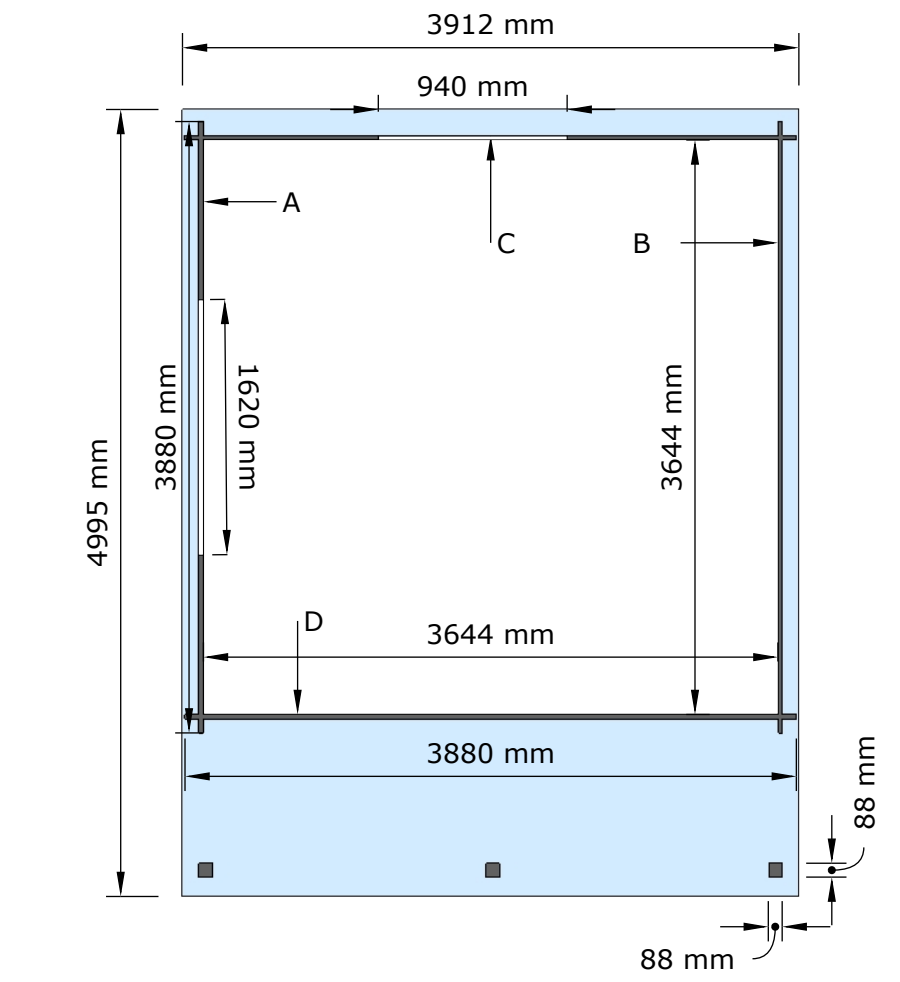
3912 mm
940 mm
A
C
B
4995 mm
3880 mm
1620 mm
3644 mm
D
3644 mm
3880 mm
88 mm
88 mm

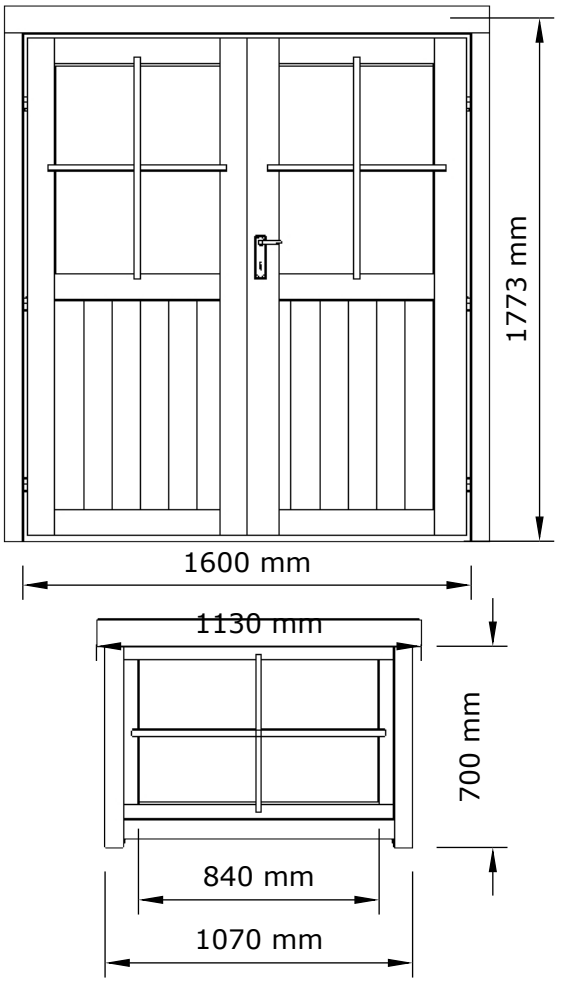
1773 mm
1600 mm
1130 mm
700 mm
840 mm
1070 mm

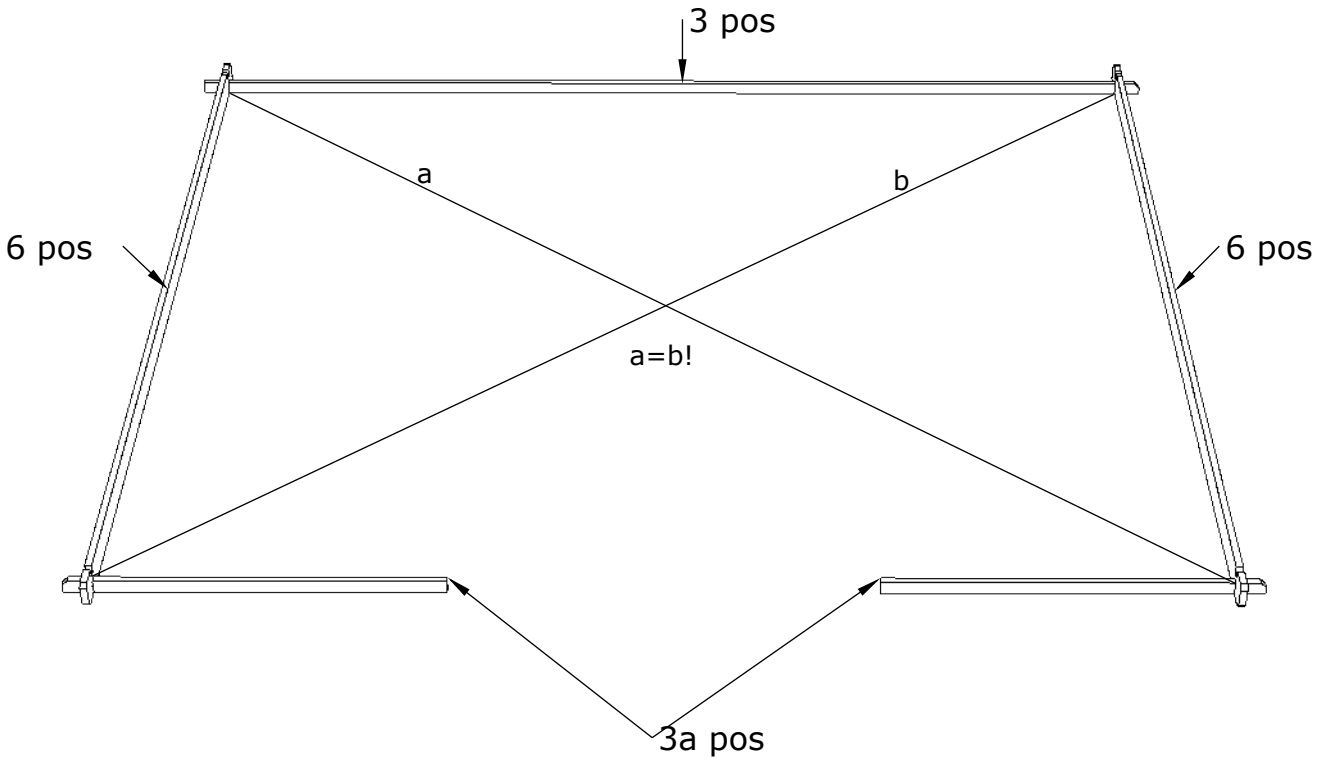
3 pos
a
b
6 pos
6 pos
a=b!
3a pos

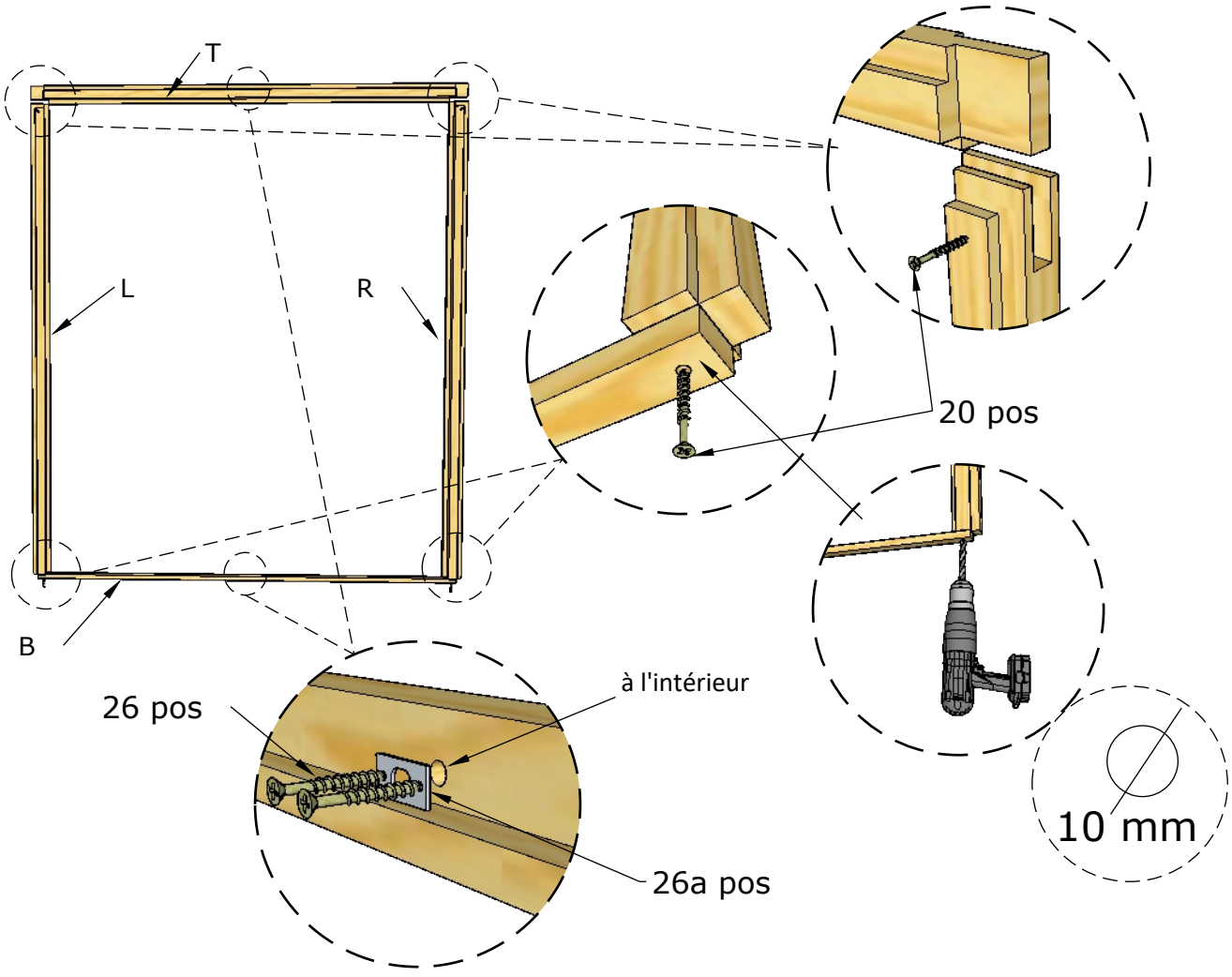
T
L
R
B
20 pos
26 pos
à l'intérieur
26a pos
10 mm

Guide à titre explicatif.
Ce guide ne correspond pas à un abri spécifique.
Vous pouvez choisir le côté où vous souhaitez placer
votre abri, la fenêtre doit être du côté oppose (mur C et mur D)

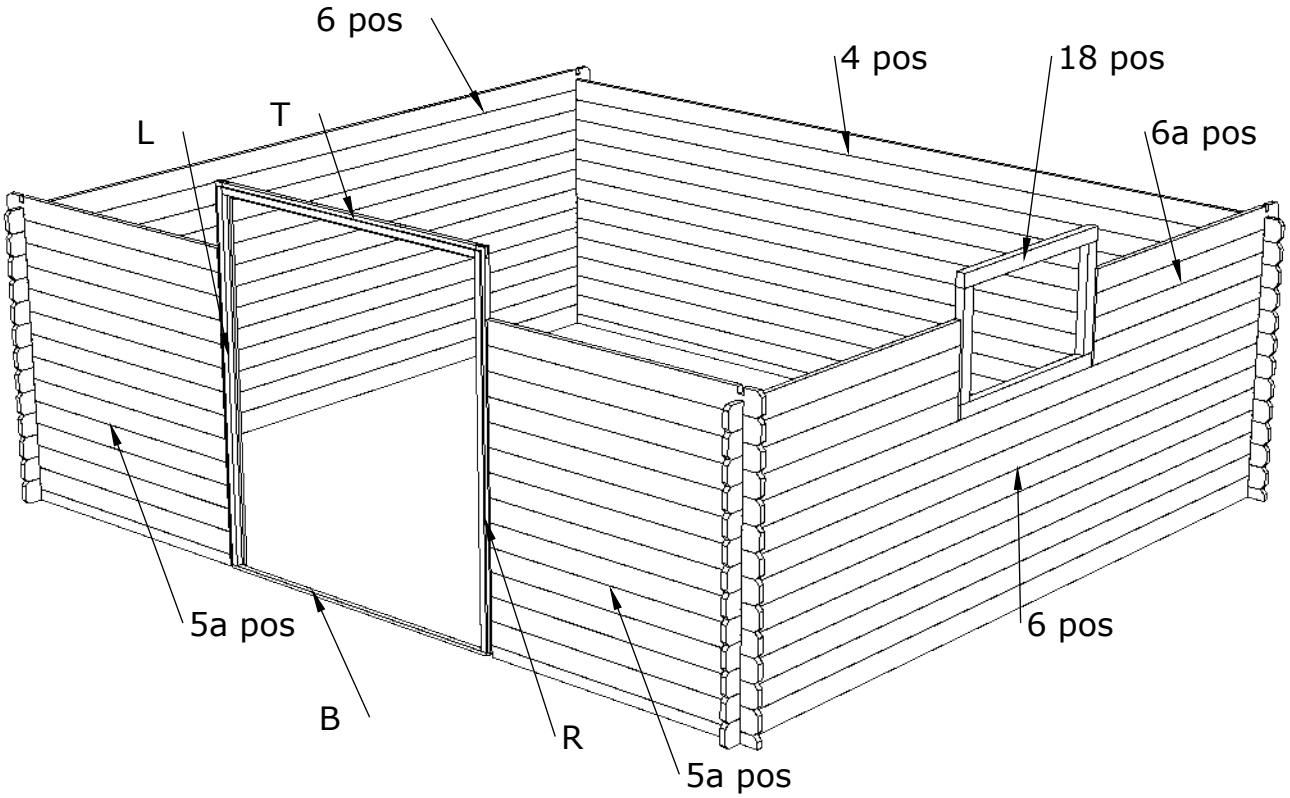

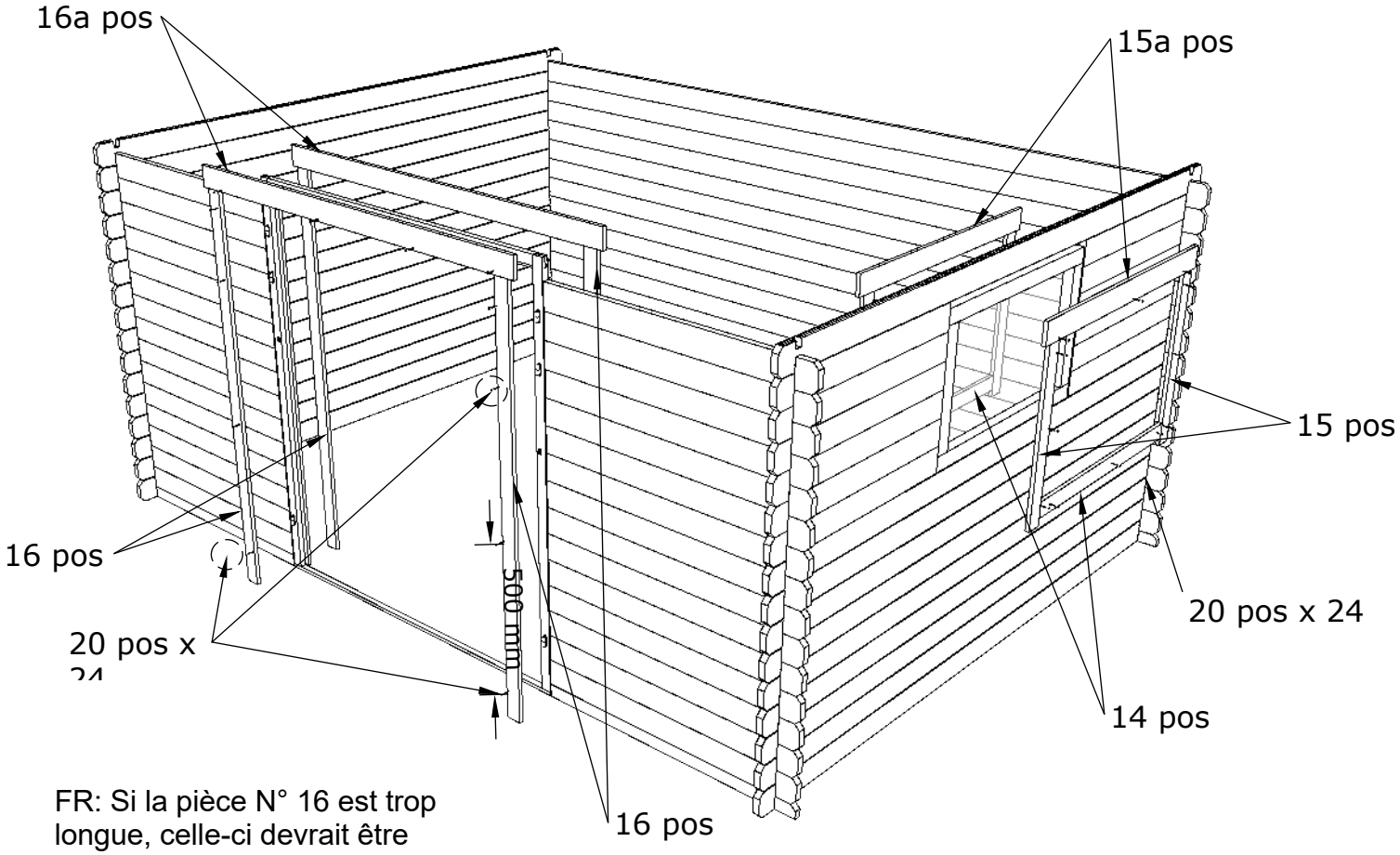

FR: Si la pièce N° 16 est trop longue, celle-ci devrait être ajustée par vos soins,à la dimension nécessaire, en la coupant. 16 vis à poser sur le cadre de la porte (L-R-T).

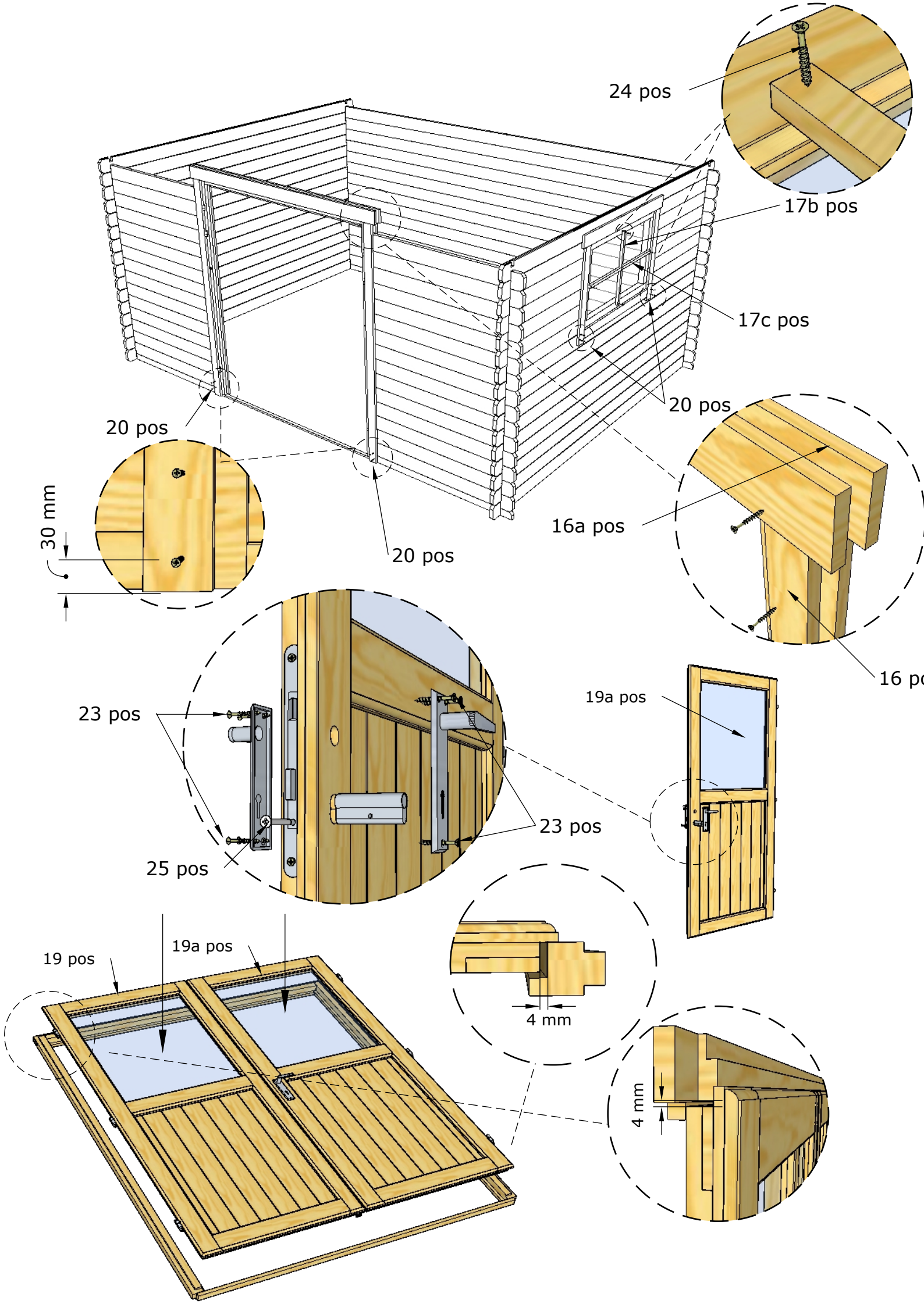
24 pos
17b pos
17c pos
20 pos
20 pos
30 mm
20 pos
16a pos
16 po
23 pos
19a pos
23 pos
25 pos
19 pos
19a pos
4 mm
4 mm

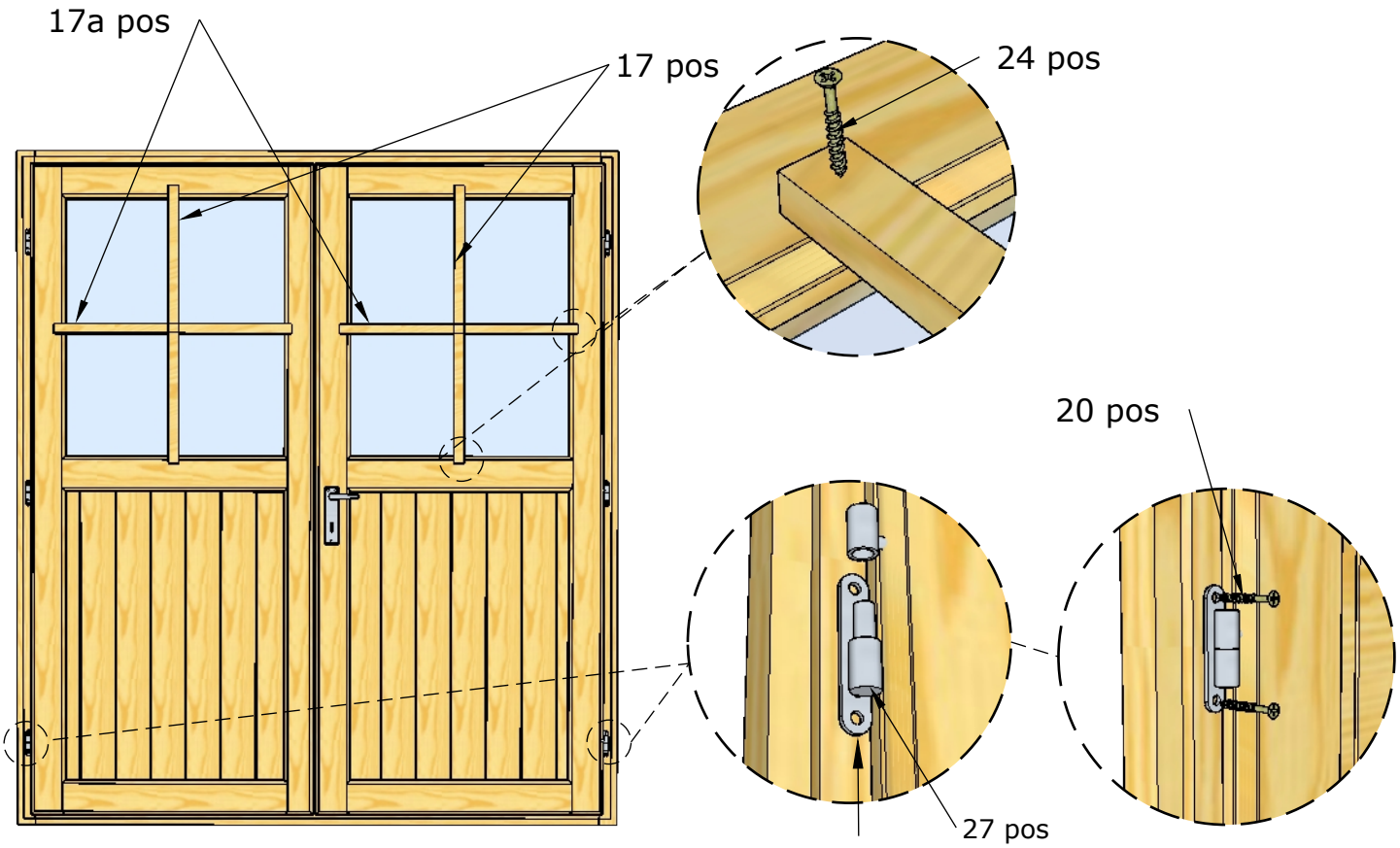
17a pos
17 pos
24 pos
20 pos
27 pos

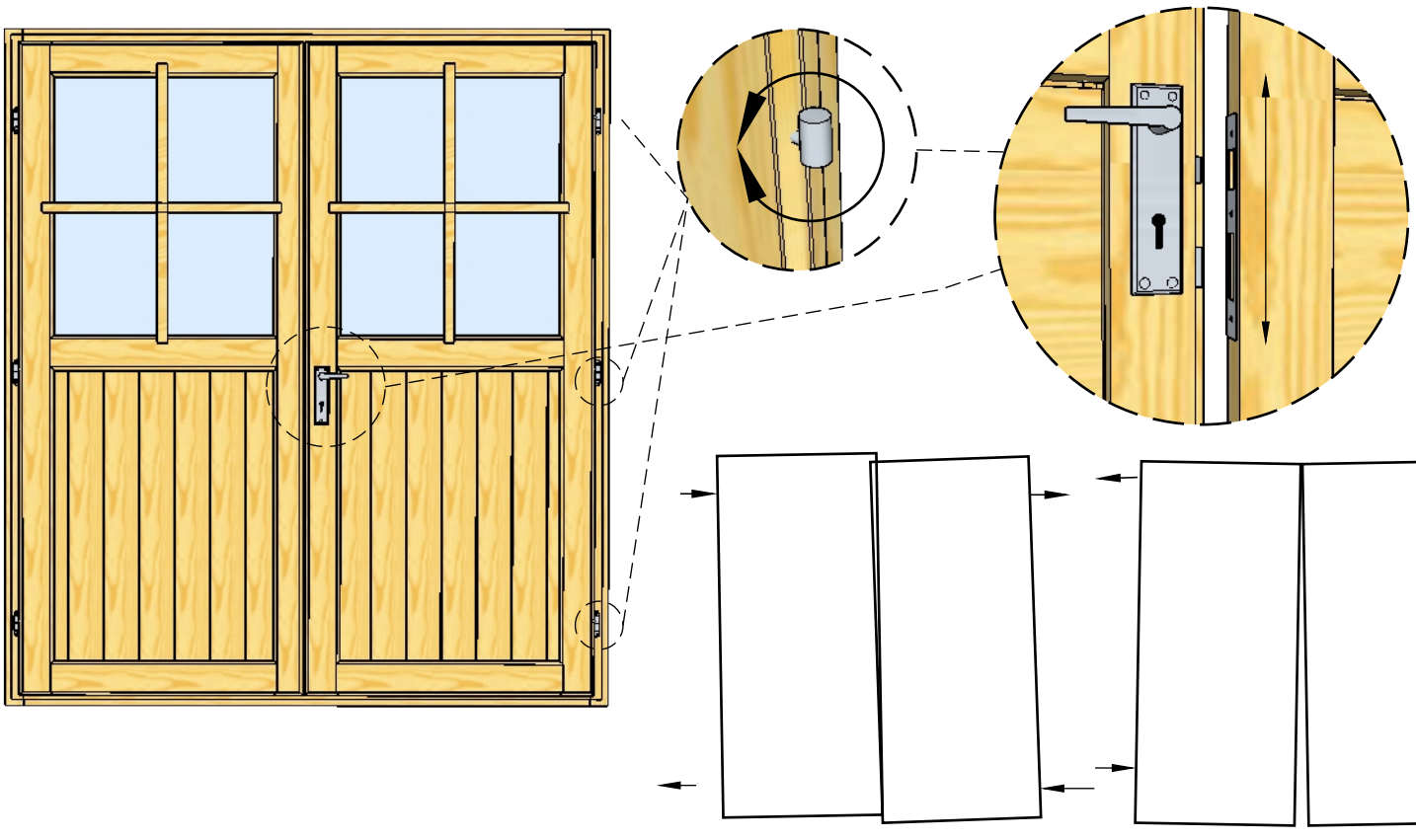

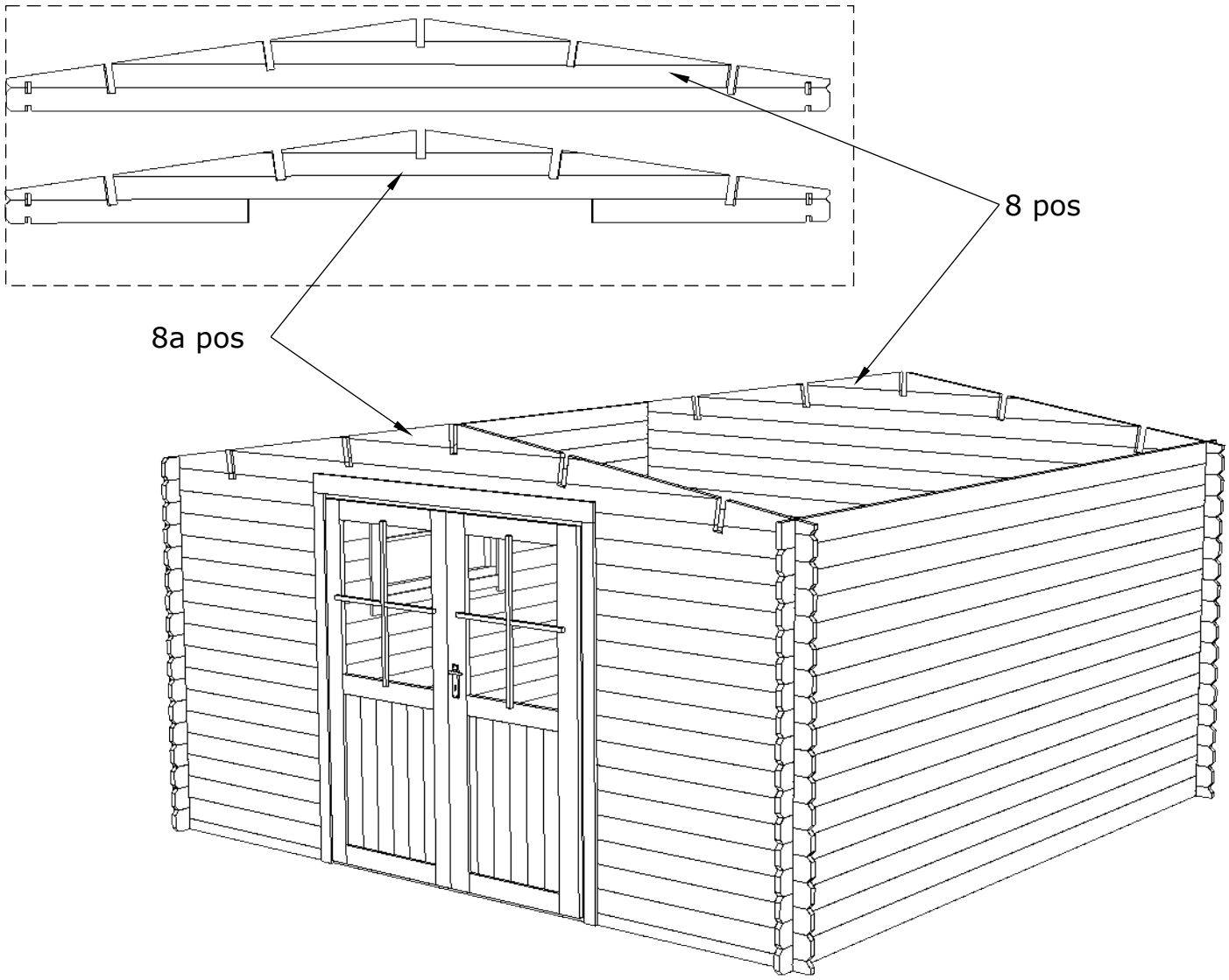
8 pos
8a pos

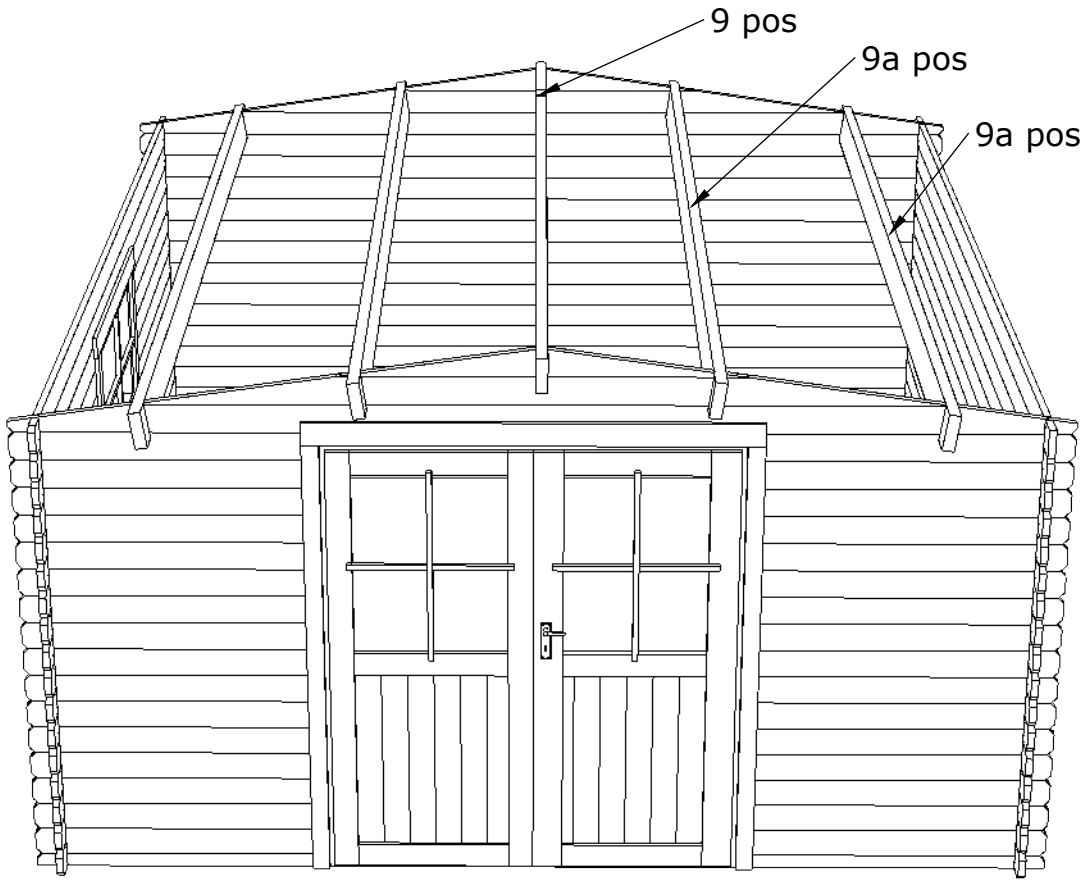
9 pos
9a pos
9a pos

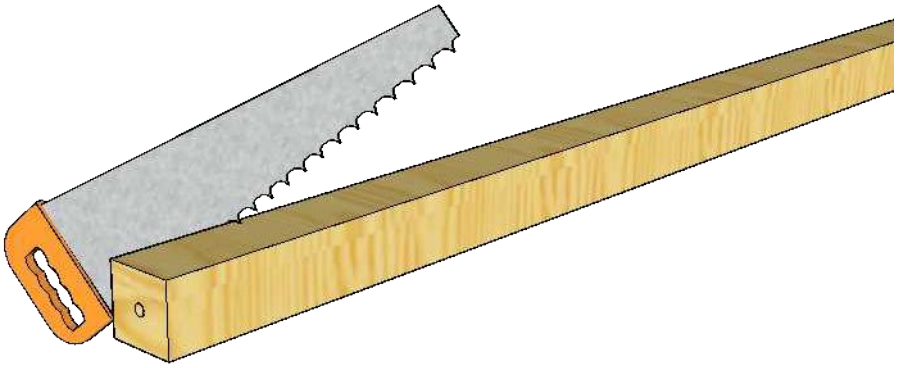

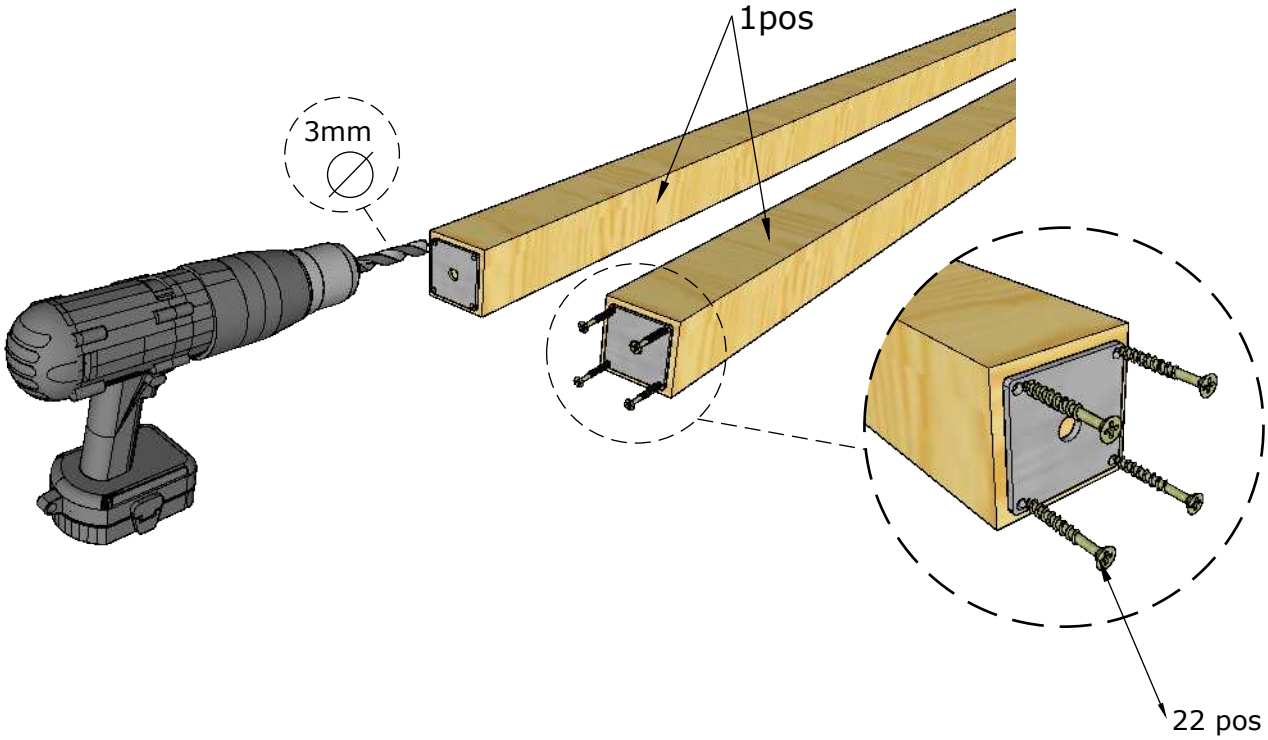
1pos
3mm
22 pos

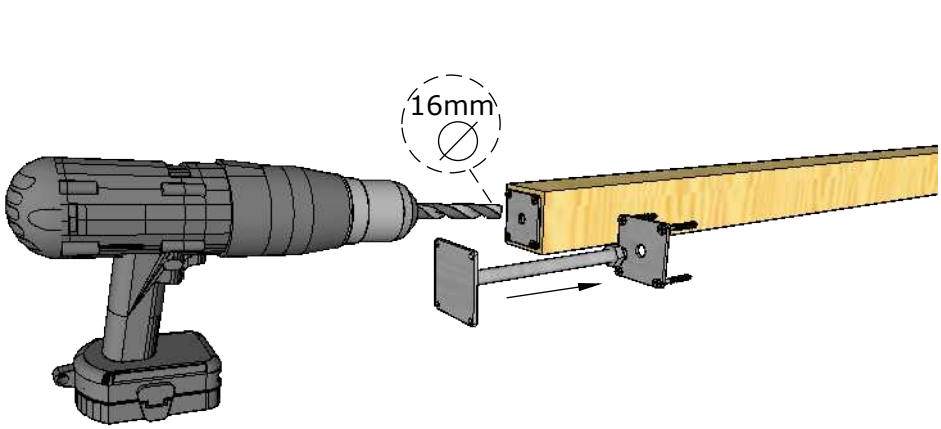
16mm

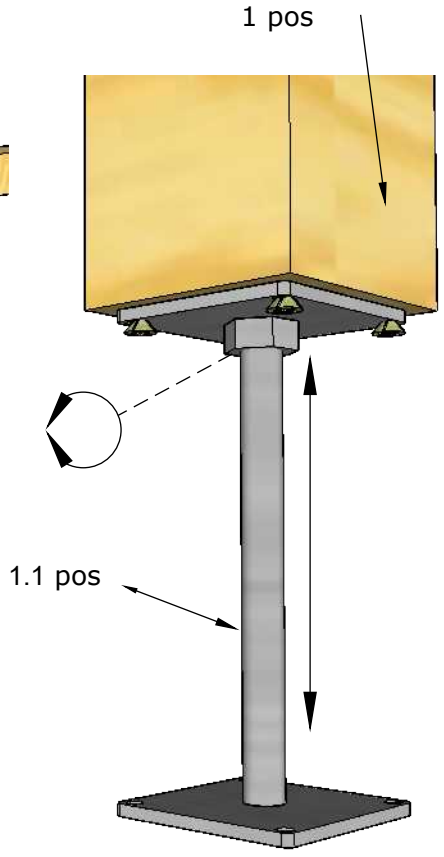
1 pos
1.1 pos

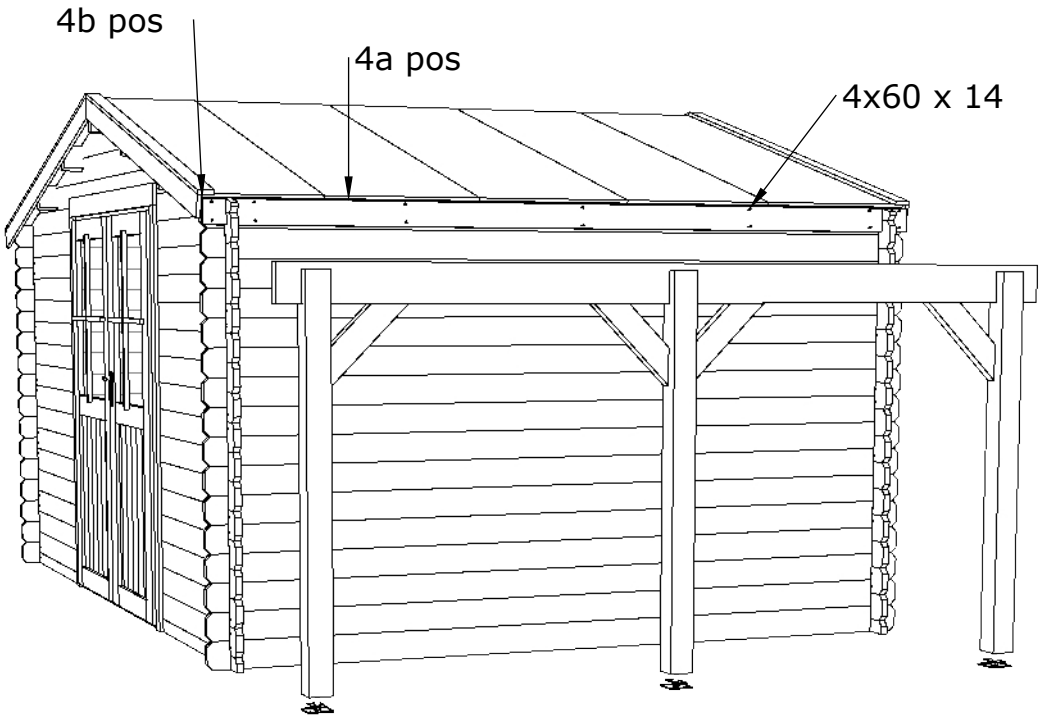
4b pos
4a pos
4x60 x 14

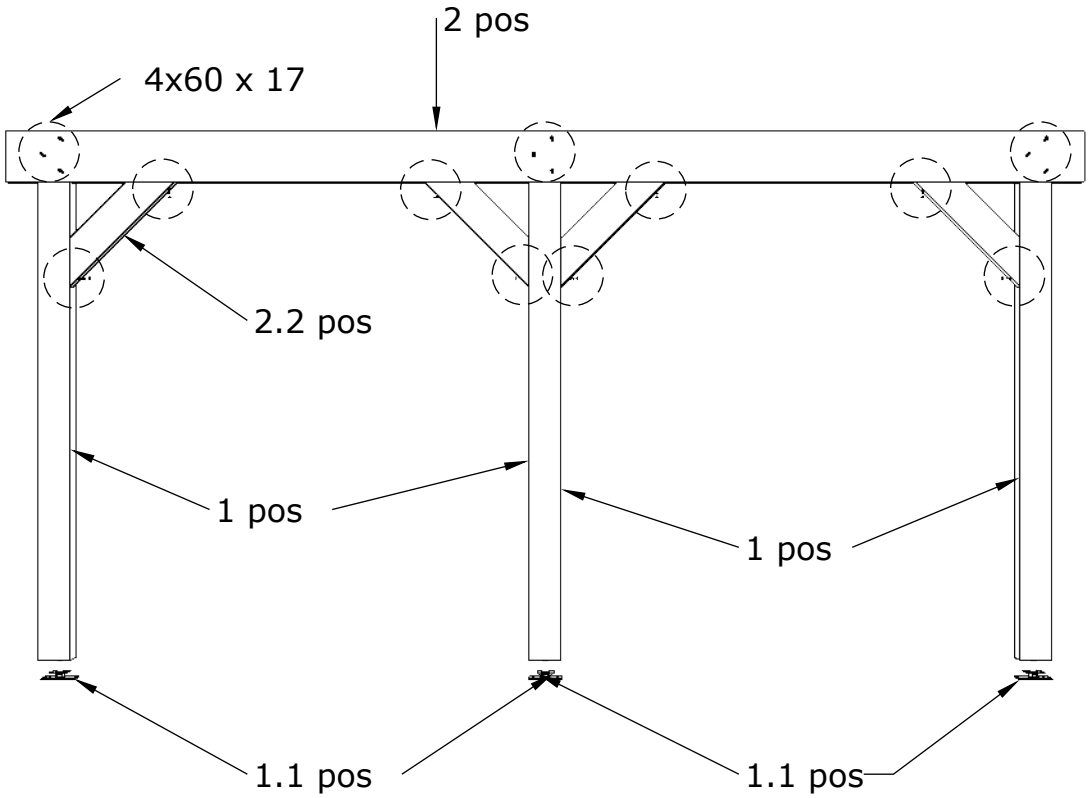
2 pos
4x60 x 17
2.2 pos
1 pos
1 pos
1.1 pos
1.1 pos

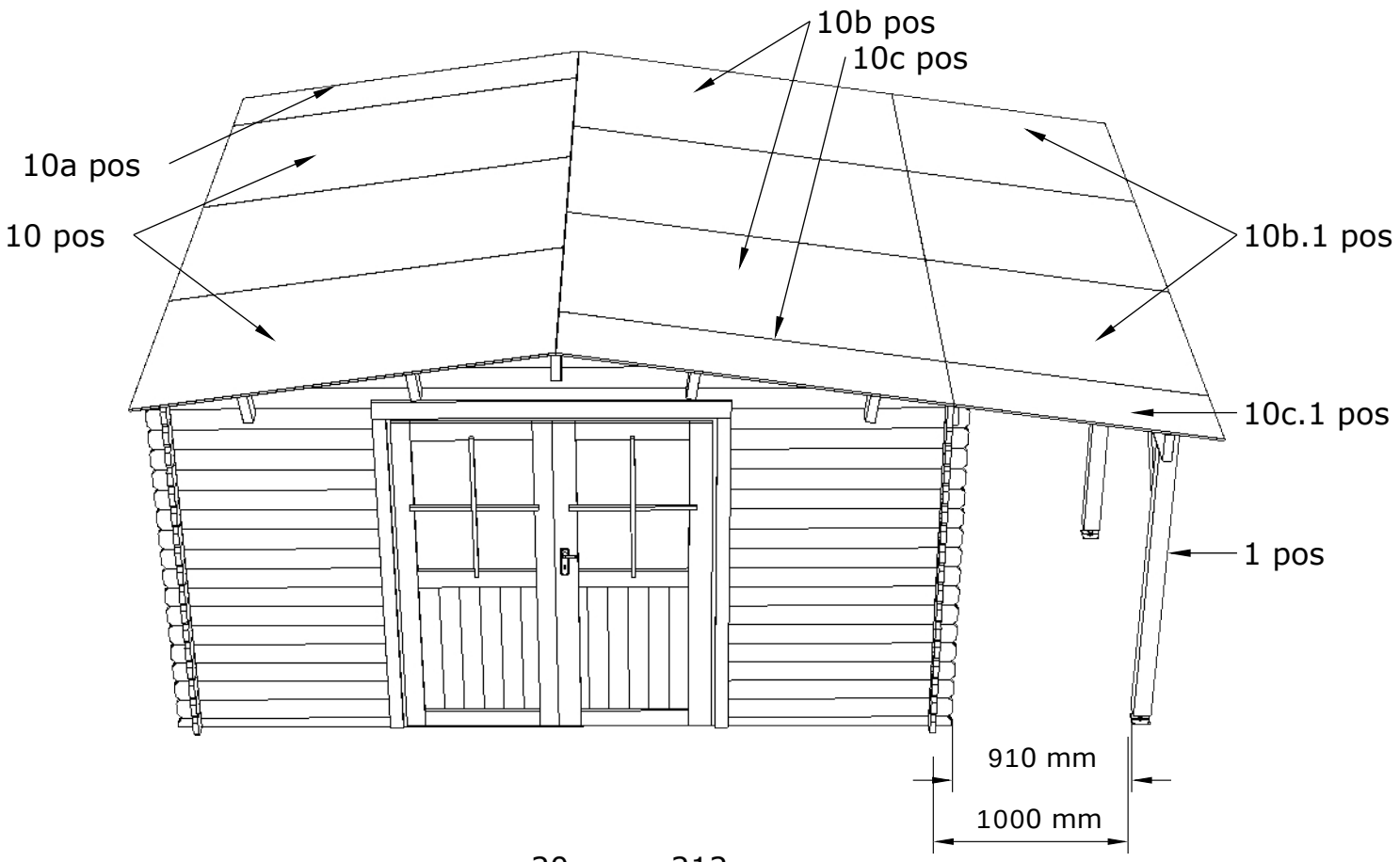
10b pos
10c pos
10a pos
10 pos
10b.1 pos
10c.1 pos
1 pos
910 mm
1000 mm

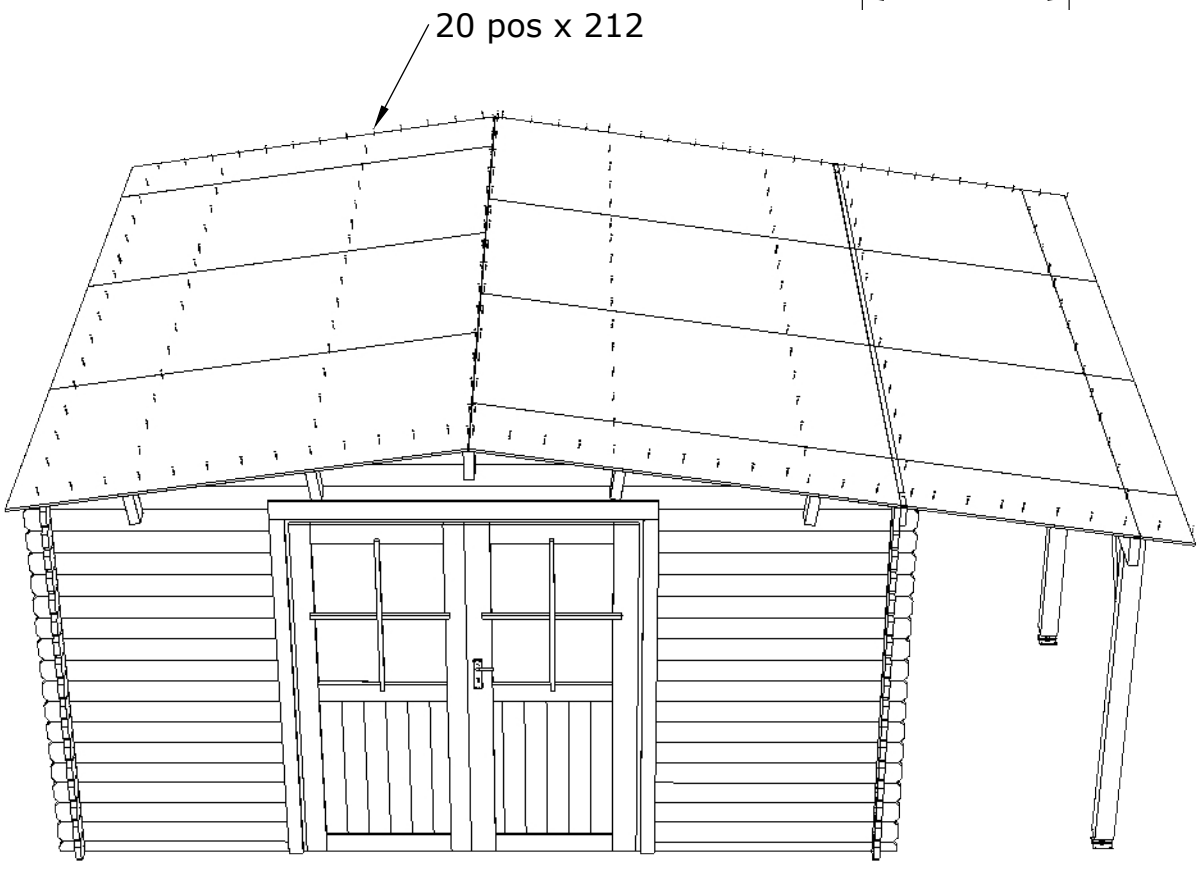
20 pos x 212

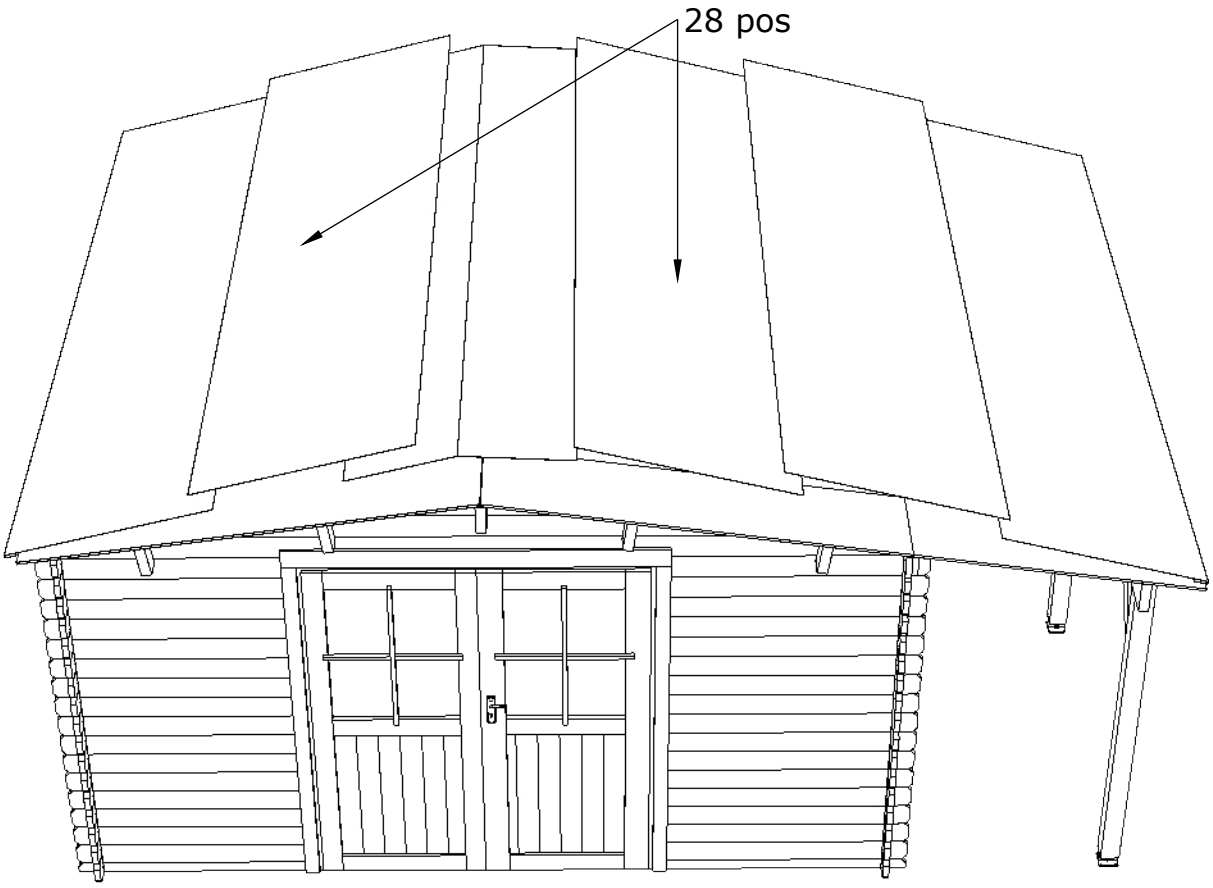

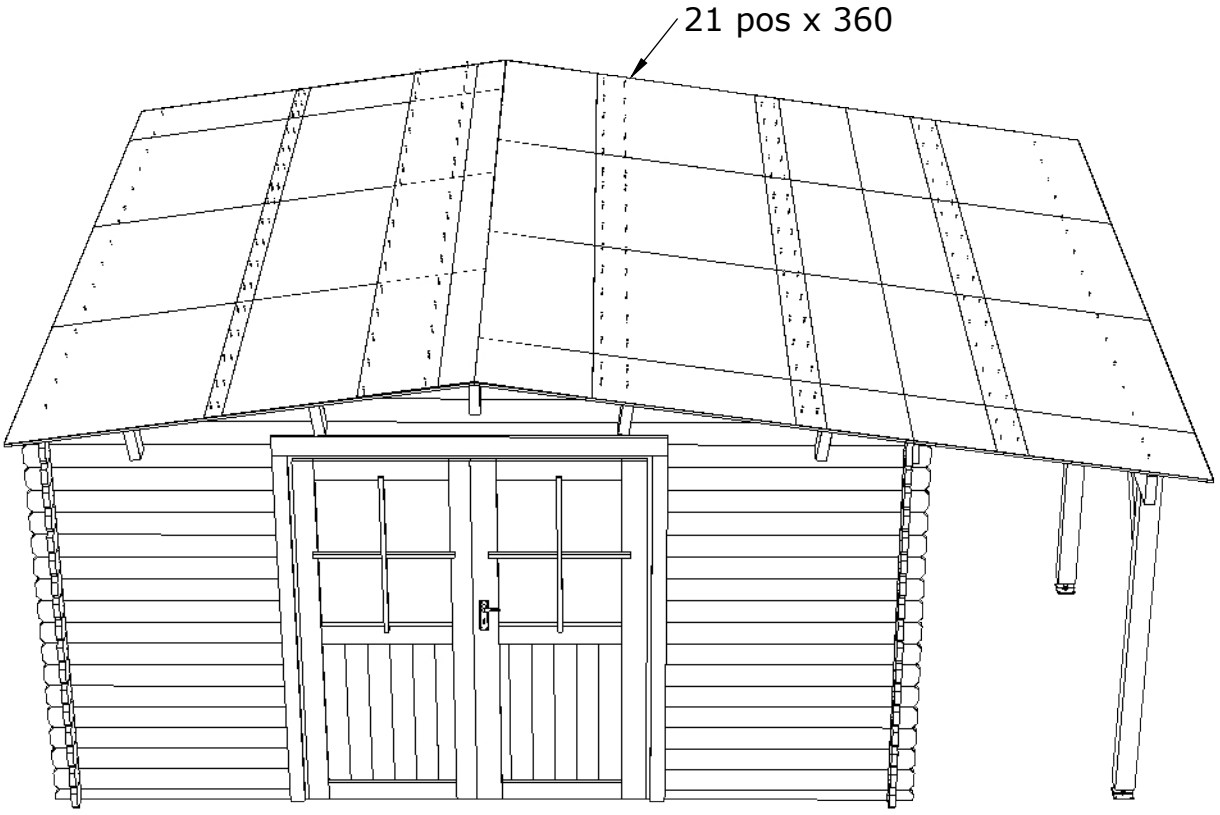

! Le revêtement bitumineux n’est qu’un revêtement de toit temporaire.

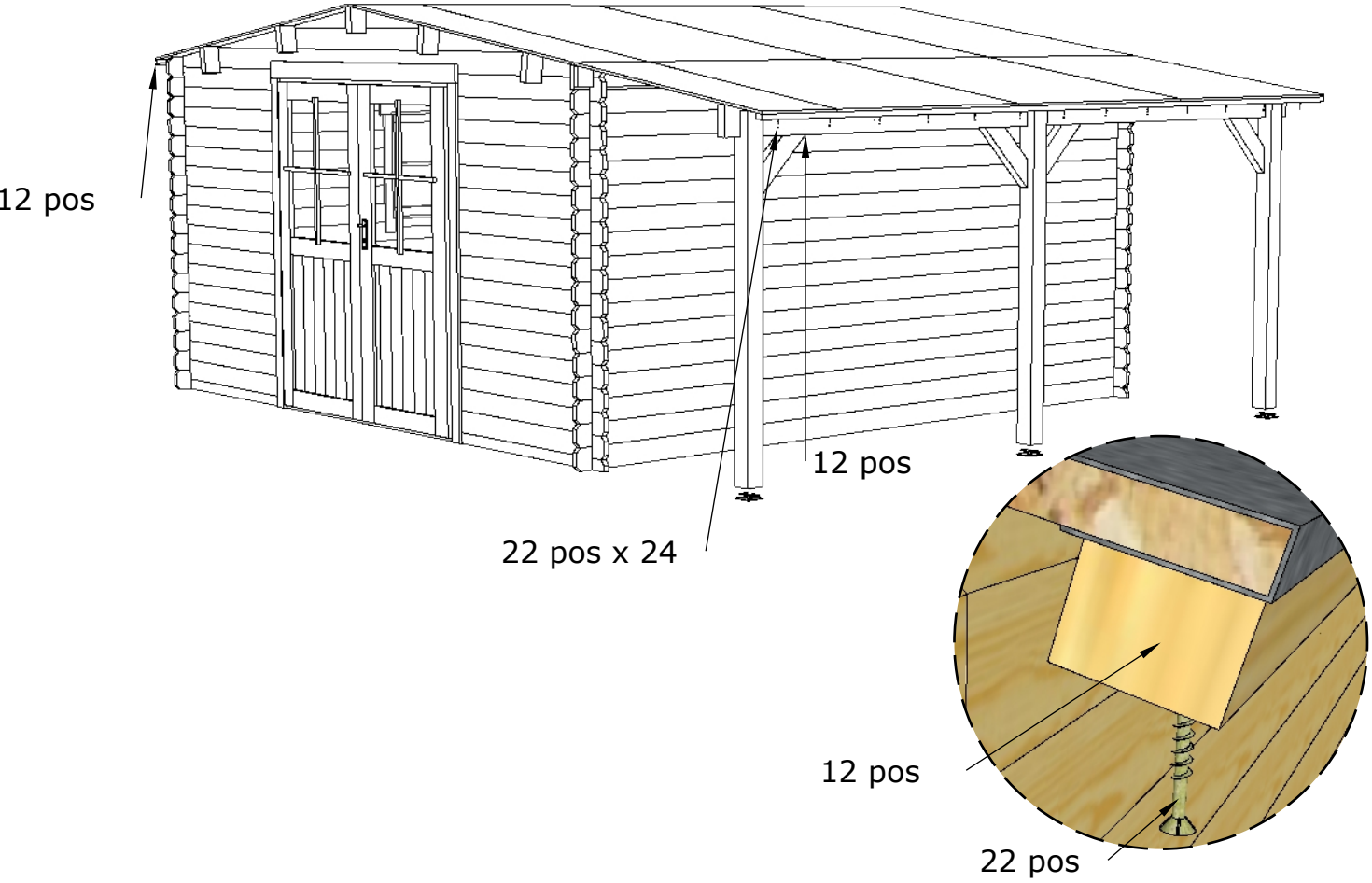
12 pos
12 pos
22 pos x 24
12 pos
22 pos

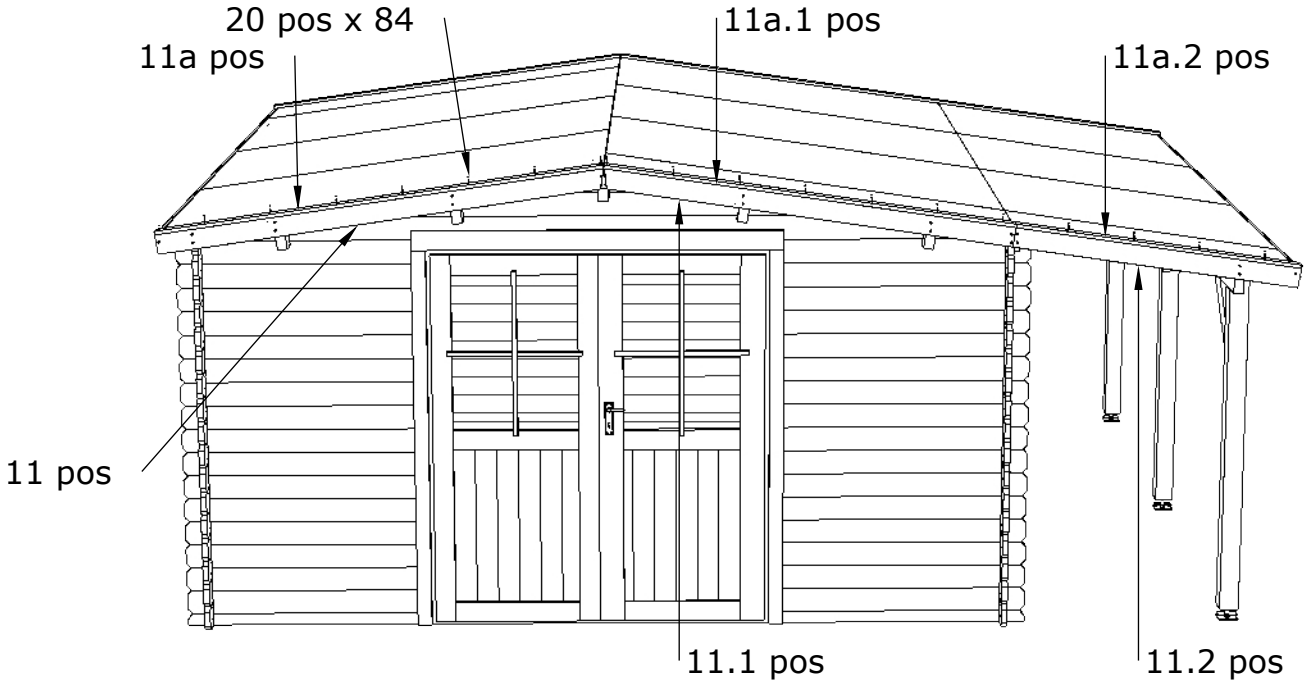
20 pos x 84
11a pos
11a.1 pos
11a.2 pos
11 pos
11.1 pos
11.2 pos

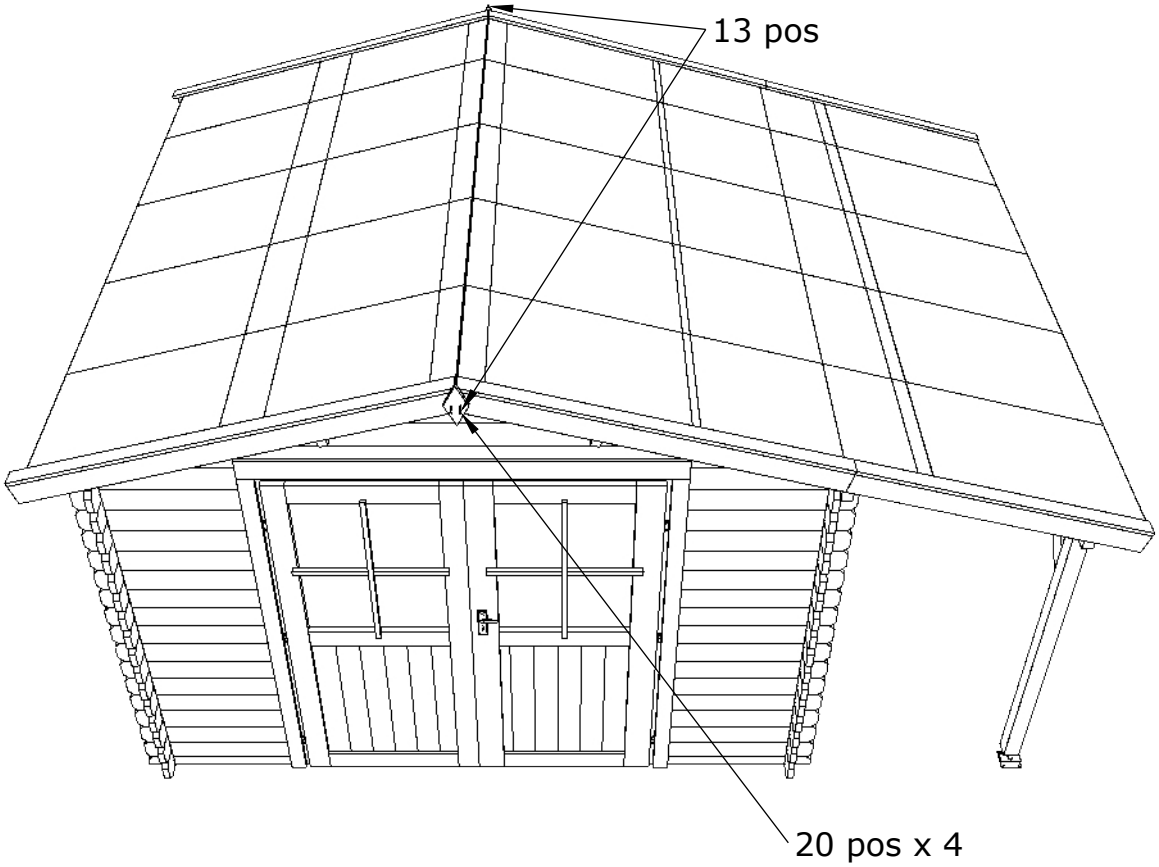

Mur A/B

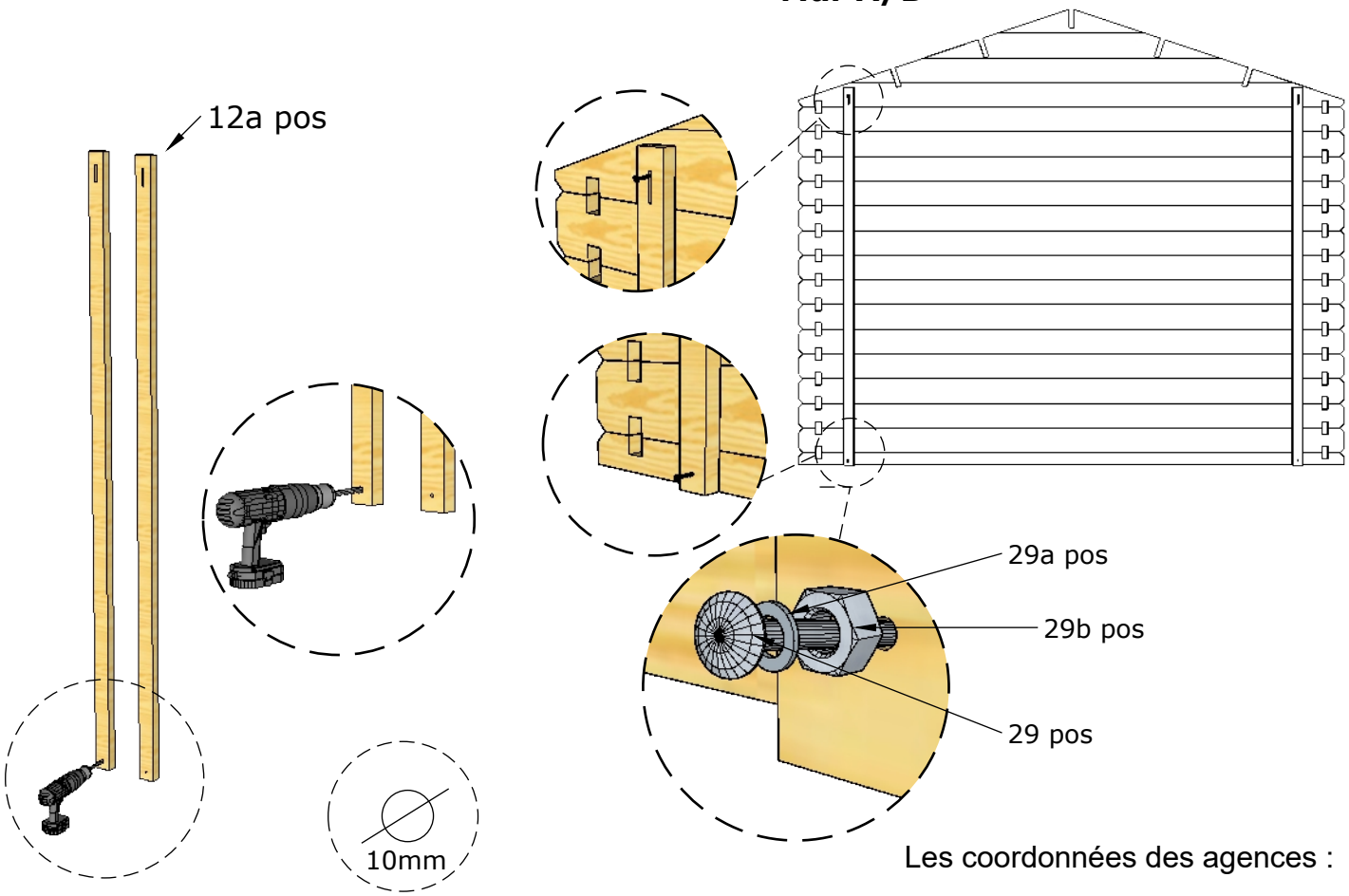

Les coordonnées des agences :