x 2,30

**SMT-4**

# VALLOIRE

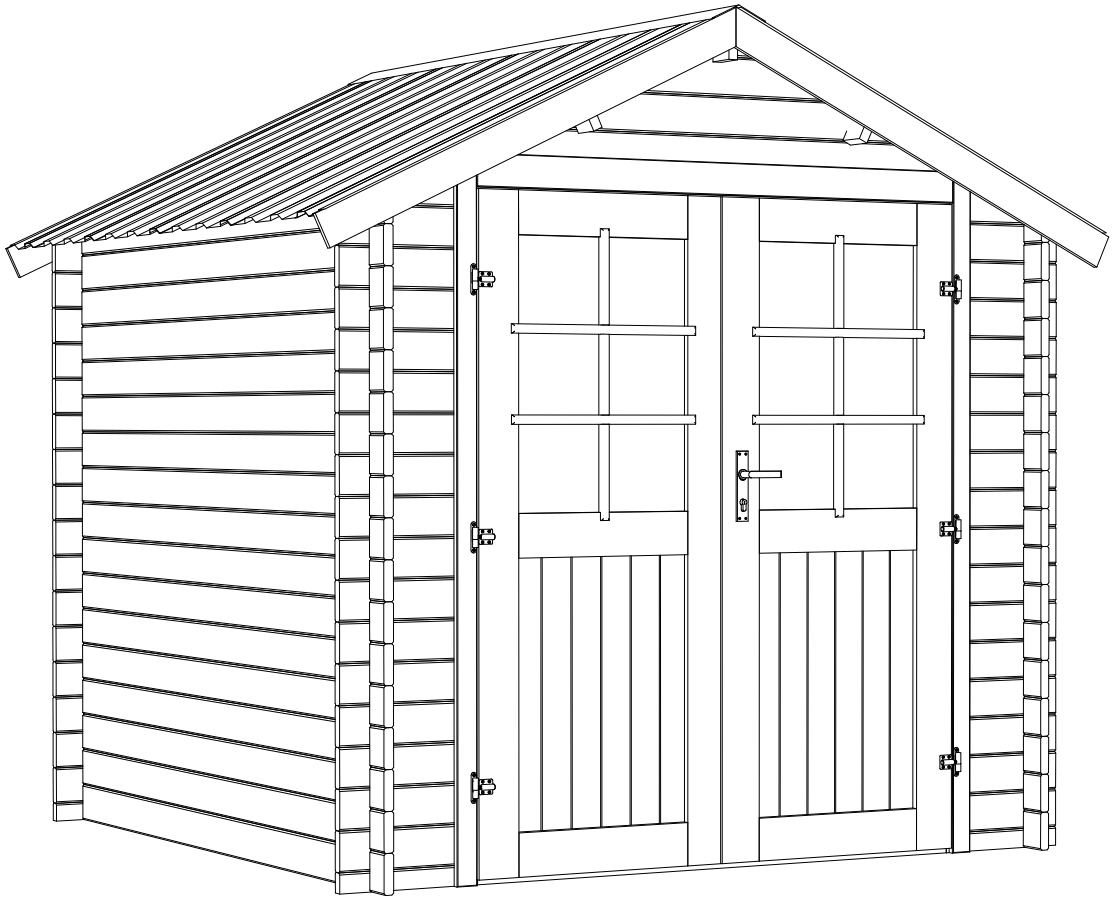

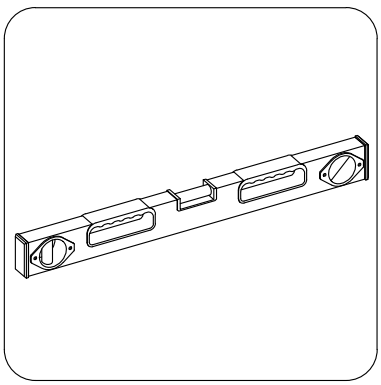

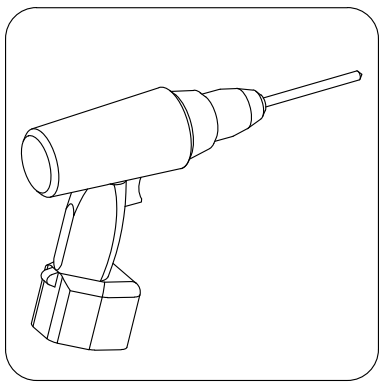

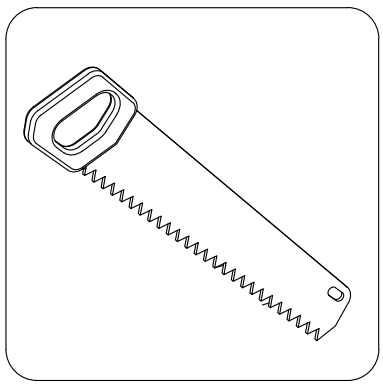

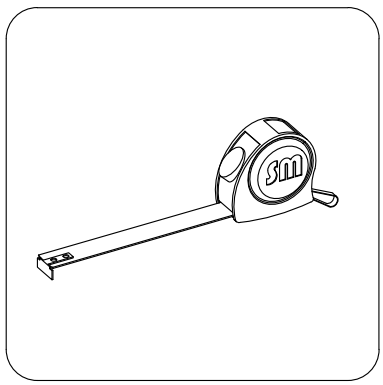

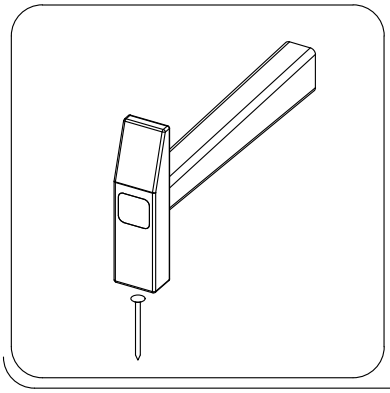



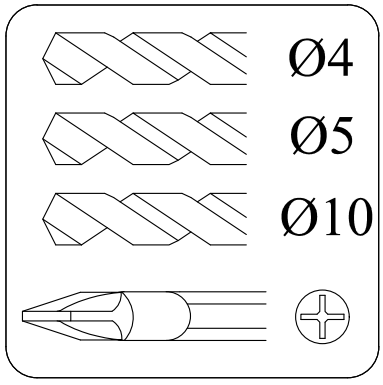


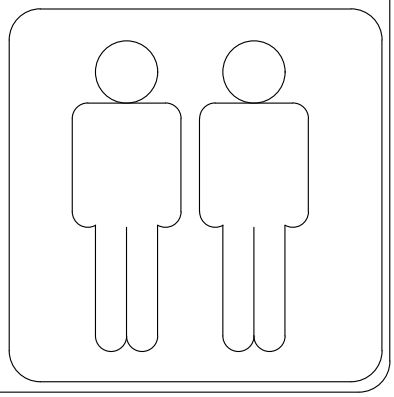

| Maße, Dim., Dim. | Skizze, dessin, sketch | Pos. | Länge, longueur, Length | Menge, quantité, quantity | Name, nom, name. |
|---|---|---|---|---|---|
| 28 / 55 | 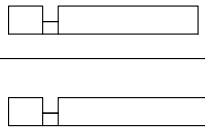 | 1 | 355 | 2 | Brett für Voderseite,<br>Madrier avant, Front board |
| |  | 2 | 2300 | 1 | Brett für Rückseite,<br>Madrier arrière, Back board |
| 28 / 121 | 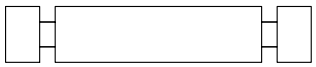 | 3 | 2300 | 48 | Brett für Rückseite,Seitenwand,<br>Madrier arrière,latèral,<br>Back, Side board |
| | 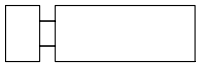 | 4 | 355 | 32 | Brett für Voderseite,<br>Madrier avant, Front board |
| 28 / 120 |  | 5 | 2300 | 2 | Brett für Seitenwand,<br>Madrier latèral, Side board |
| | 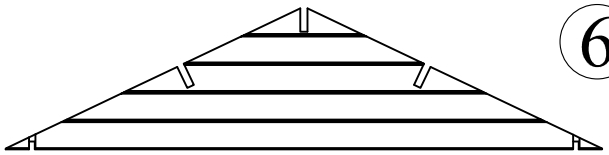 | 6 | 2300 | 1 | Brett für Voderseite / Rückseite,<br>Madrier avant / Madrier arrière,<br>Front board / Back board |
| | 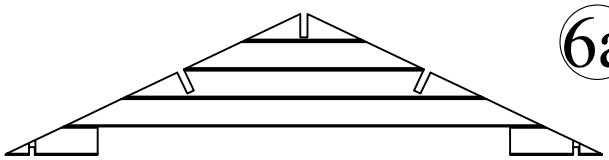 | 6a | 2300 | 1 | Brett für Voderseite / Rückseite,<br>Madrier avant / Madrier arrière,<br>Front board / Back board |
| 28 / 120 | 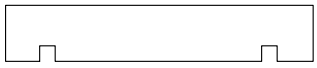 | 7 | 2300 | 3 | Sparren,<br>Panne faîtière,<br>Rafter |
| 98 / 14 | 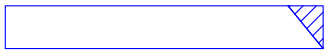 | 8 | 1350 | 4 | Windbrett, Planche de rive,<br>Wind board |
| 48 / 19 |  | 9 | 1860 | 4 | Latte, Latte, Lath |

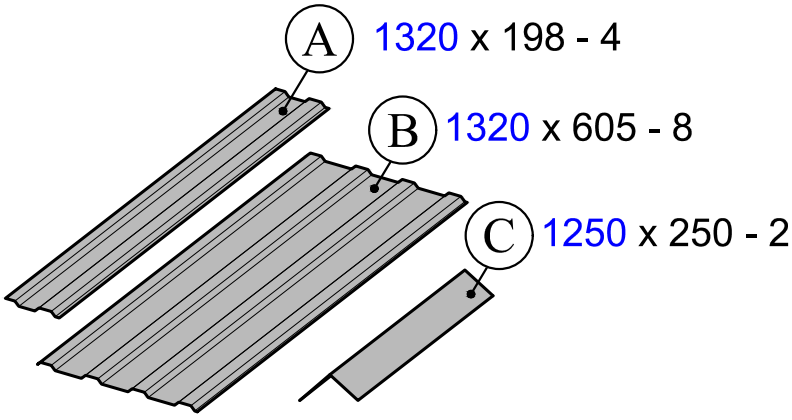





*Alle Maße ca. +/-3% / les dimensions des pièces peuvent évoluer +/- 3% / size tolerance +/- 3%*

| Maße, Dim., Dim. | Skizze, dessin, sketch | Pos. | Länge, longueur, Length | Menge, quantité, quantity | Name, nom, name. |
|---|---|---|---|---|---|
| 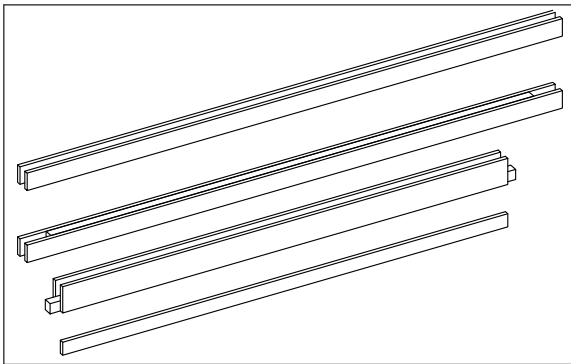 | | TR1 | 1960 | 1 | Türrahmen links,<br>Cadre de porte gauche,<br>Door frame left |
| | | TR2 | 1960 | 1 | Türrahmen rechts,<br>Cadre de porte droite<br>Door frame right |
| | | TR3 | 1580 | 1 | Türrahmen oben,<br>Montant supérieur,<br>Door frame top |
| | | TR4 | 1510 | 1 | Türstufe,<br>Latte de finition bas<br>Door frame bottom |
| 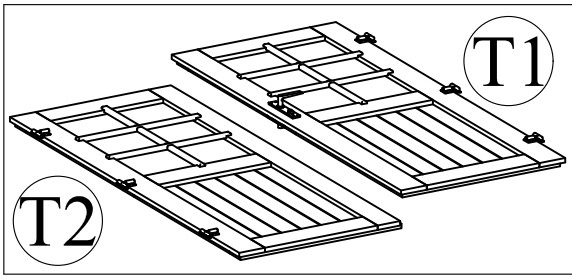 | | T1 | 1850x 765 | 1 | Tür,<br>Porte,<br>Doors |
| | | T2 | 1850x 765 | 1 | Tür,<br>Porte,<br>Doors |

| Skizze, dessin, sketch | Maße, Dim., Dim. | Menge, quantité, quantity |
|---|---|---|
|  | Ø3.5 x 40 | 14 |
| | Ø5.0 x 100 | 4 |
| 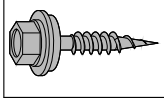 | Ø5.0 x 32 | 88 |

| | |
|---|---|
| 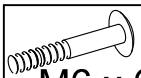 | 4 |
|  | 8 |
|  | 4 |

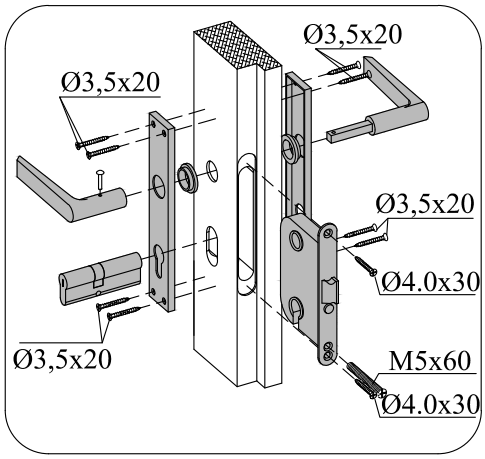


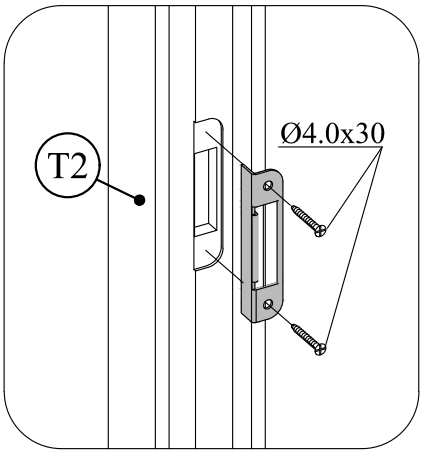


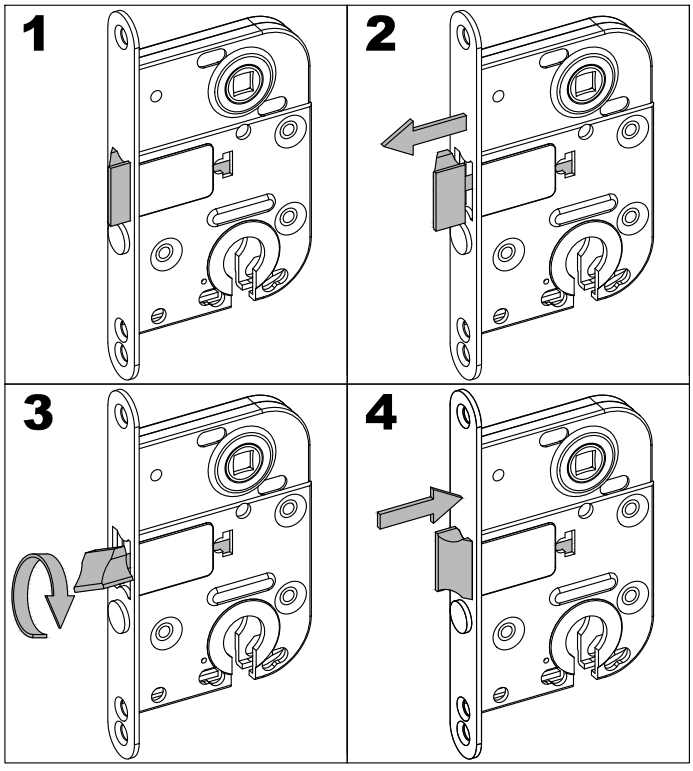


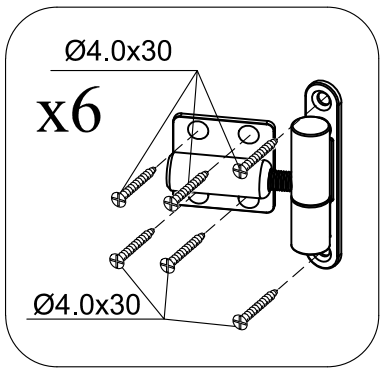


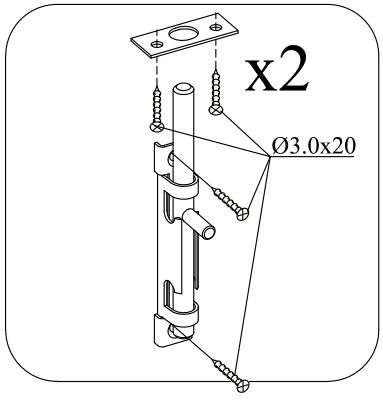


*Alle Maße ca. +/-3% / les dimensions des pièces peuvent évoluer +/- 3% / size tolerance +/- 3%*

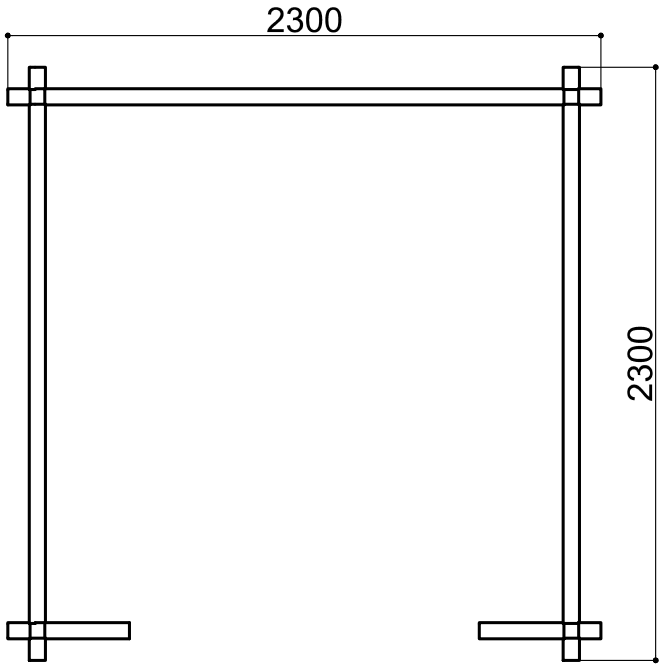


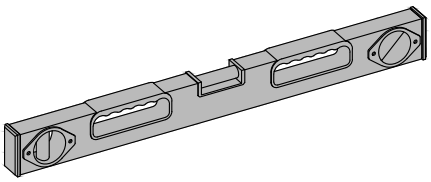

1

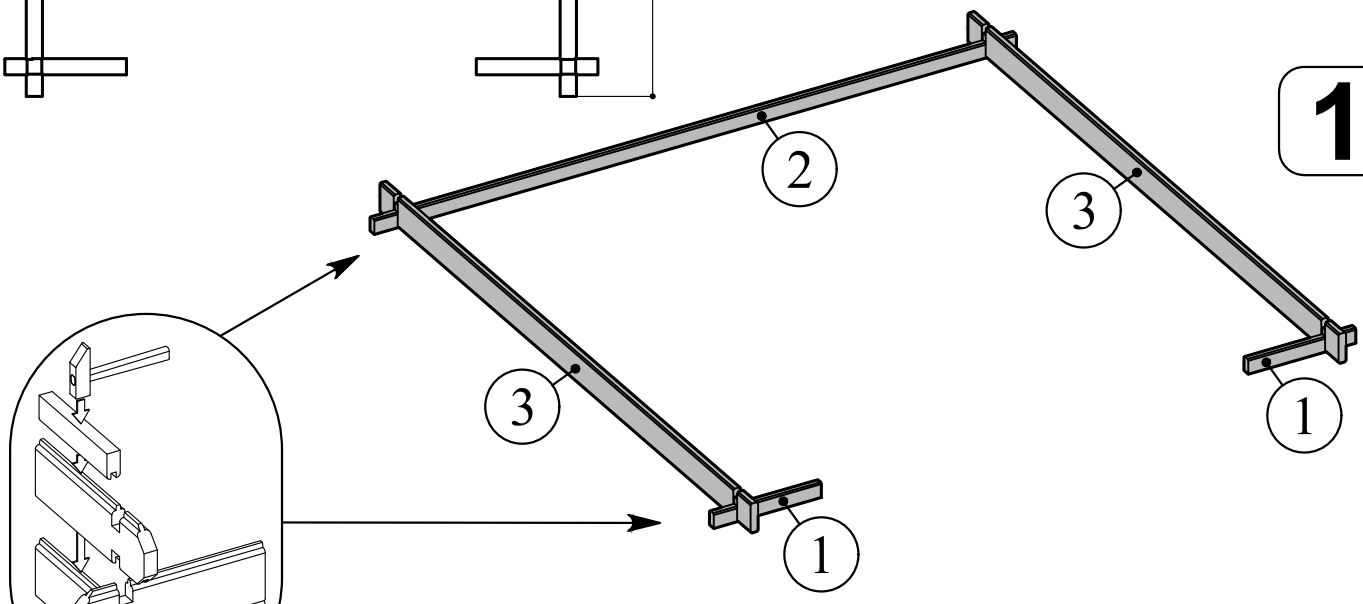


2

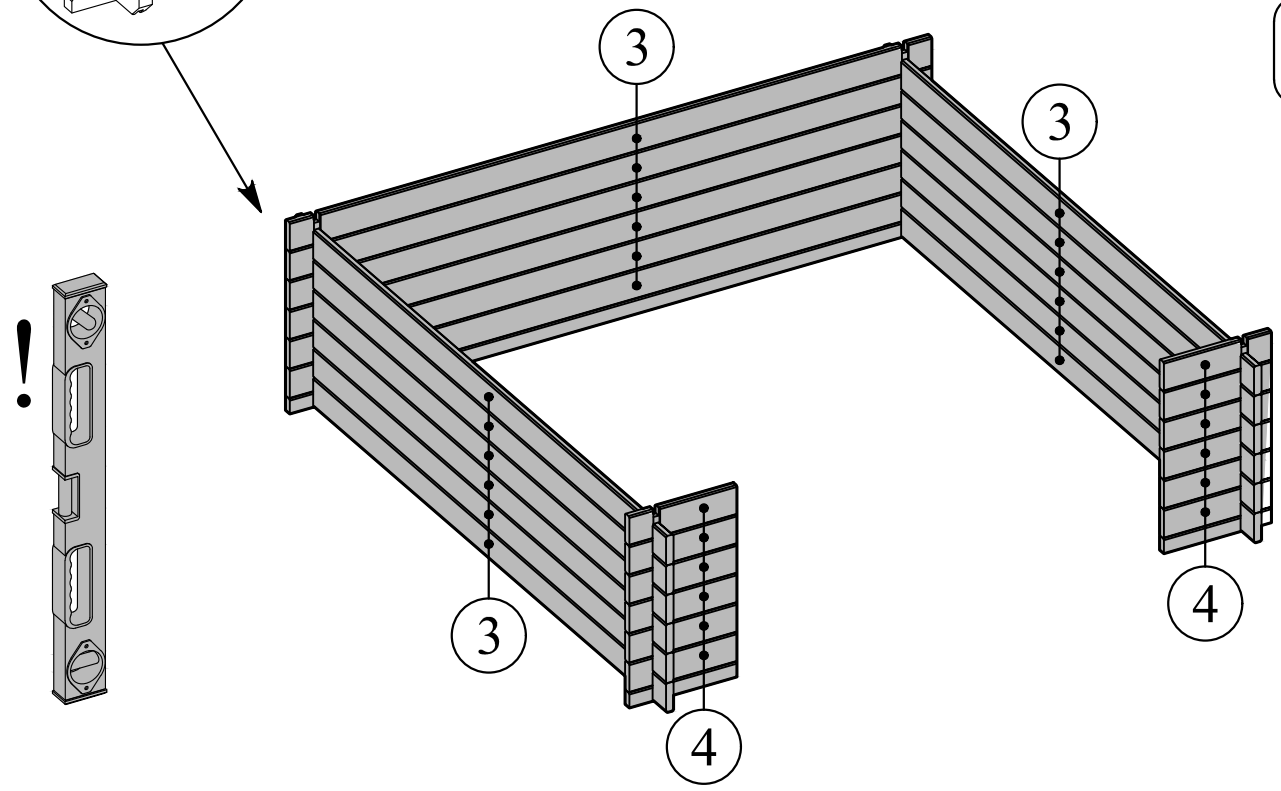

3

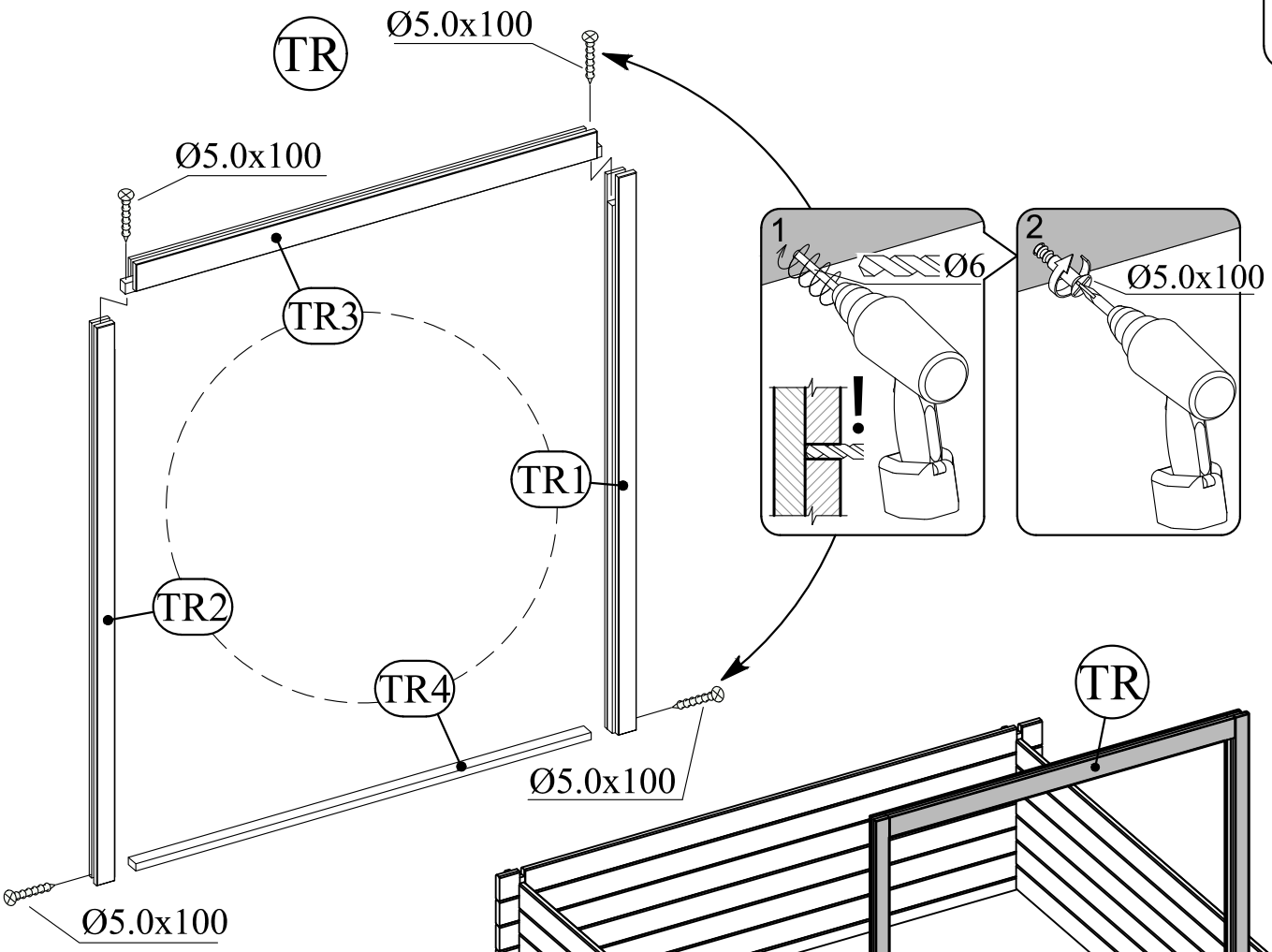
TR
Ø5.0x100
Ø5.0x100
TR3
TR1
TR2
TR4
Ø5.0x100
Ø5.0x100
1
Ø6
!
2
Ø5.0x100

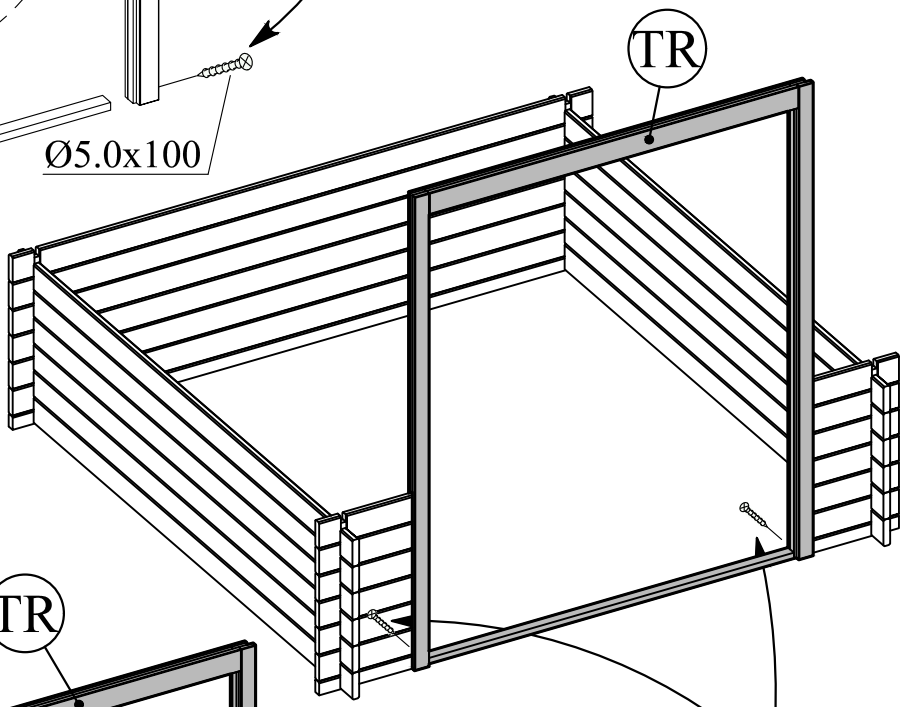
TR

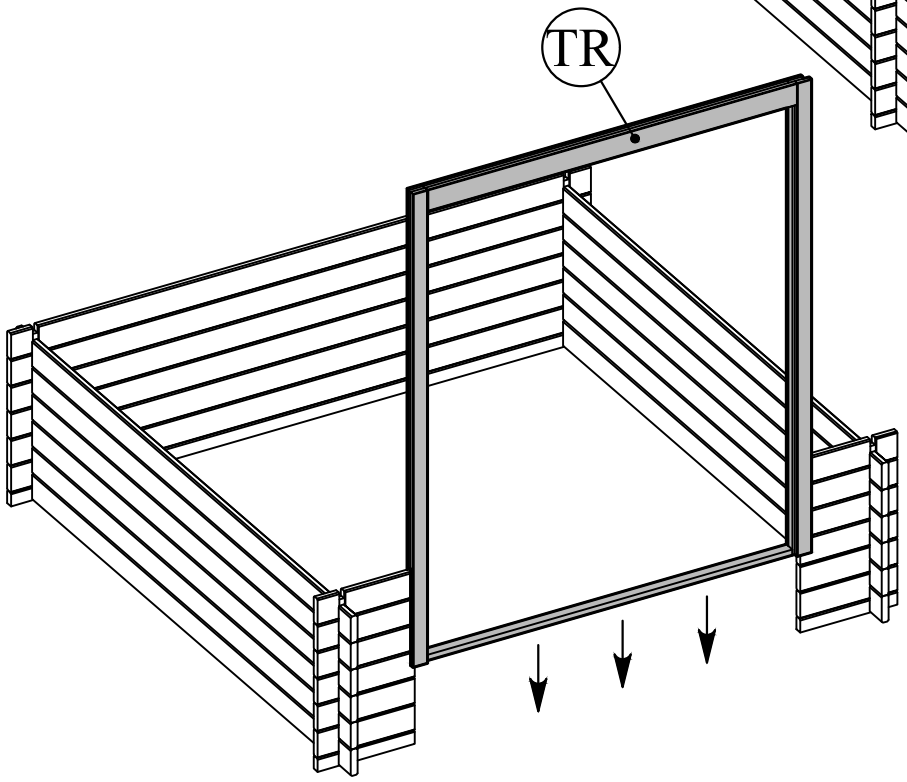
TR

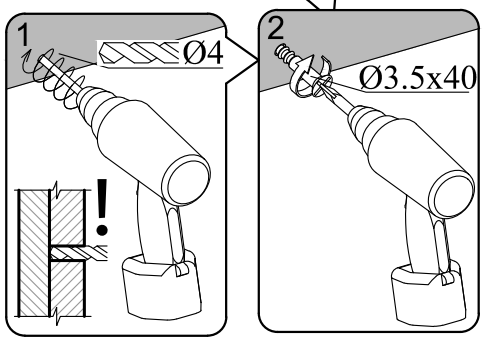
1
Ø4
!
2
Ø3.5x40

# 4

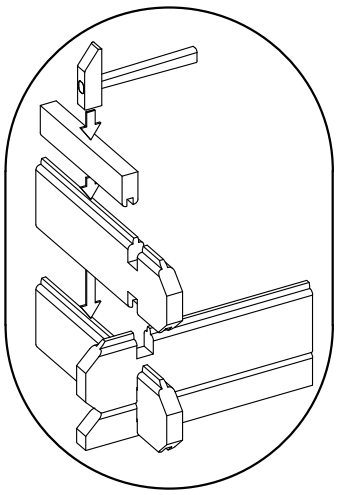

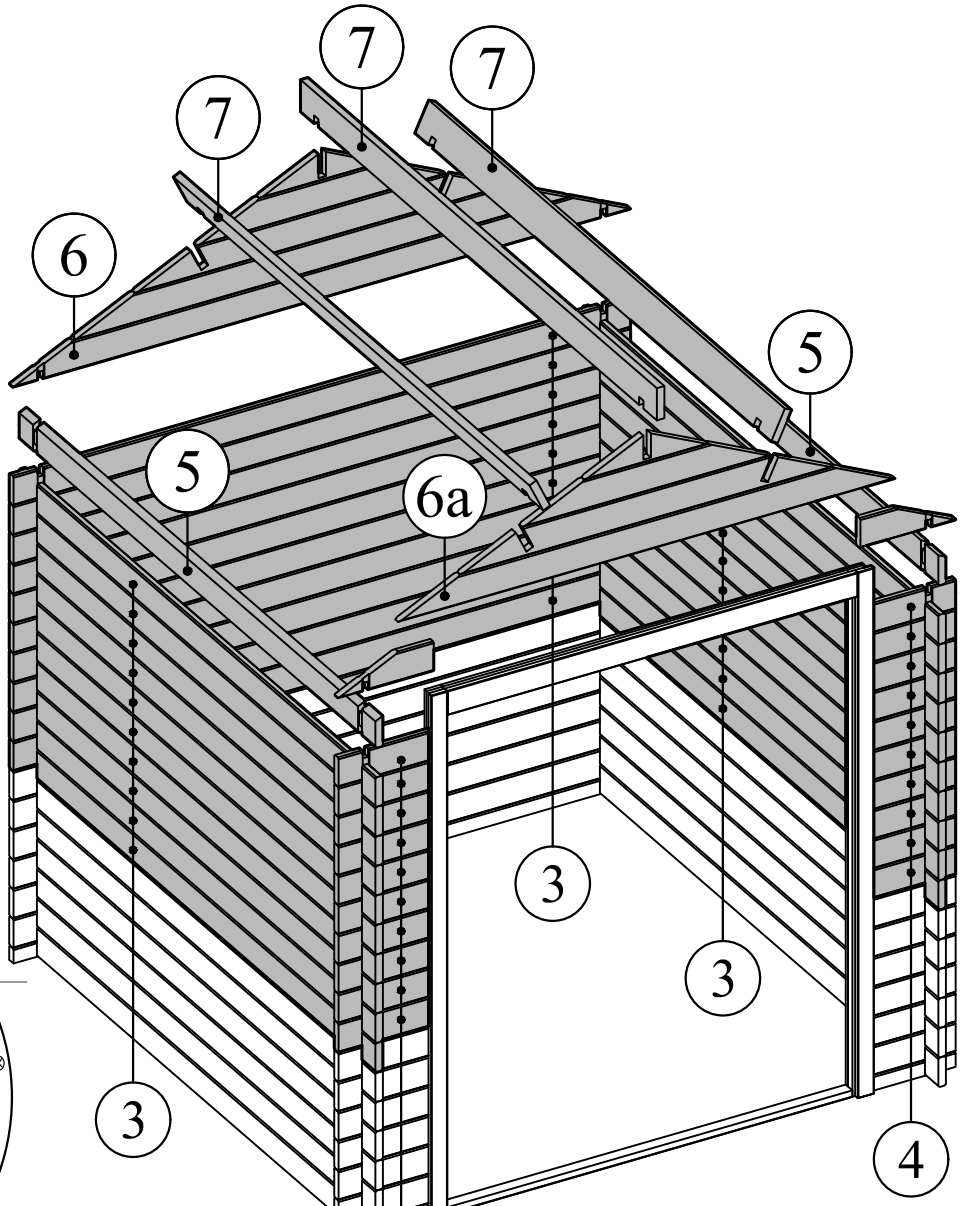


# 5

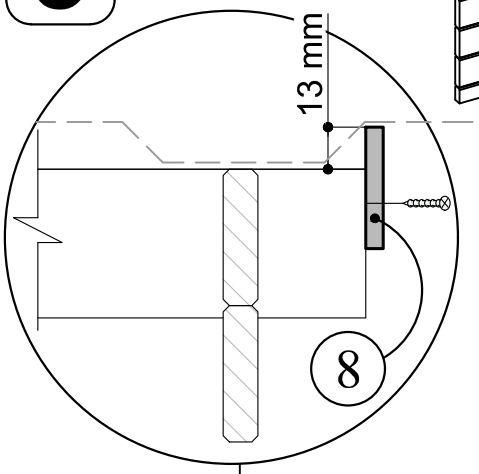


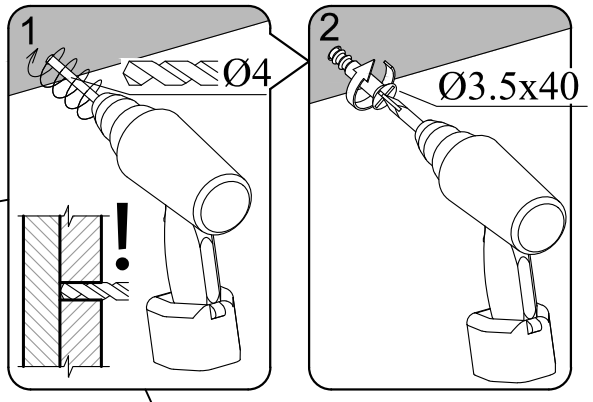


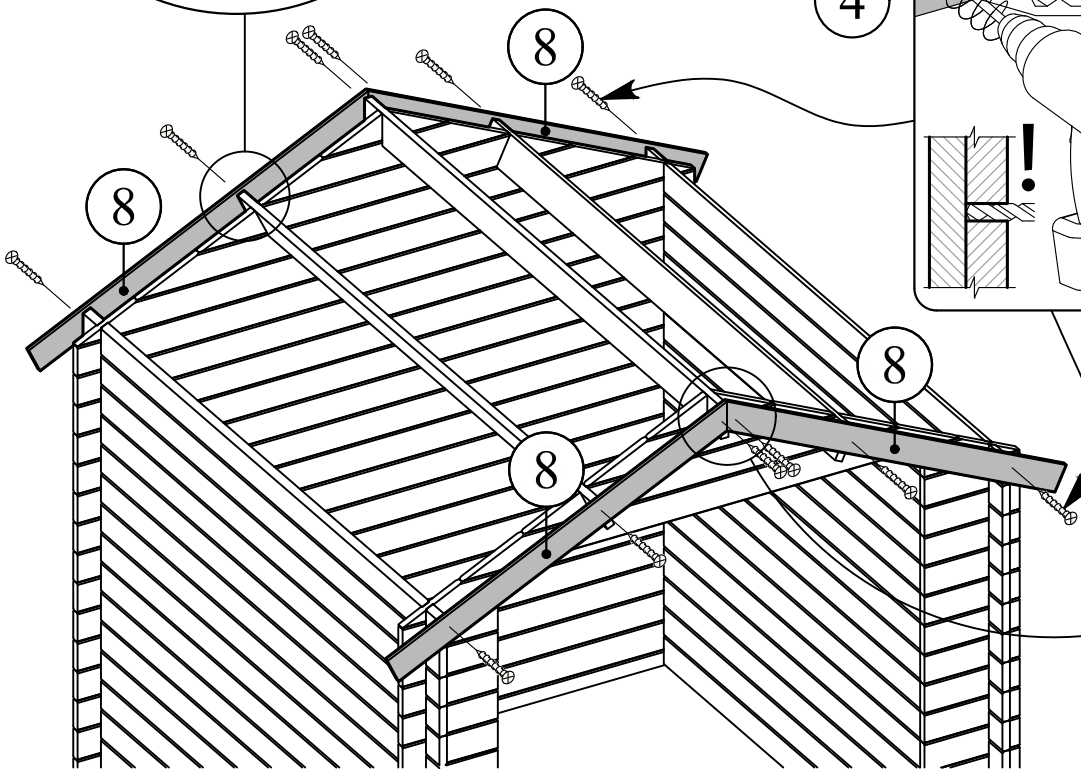


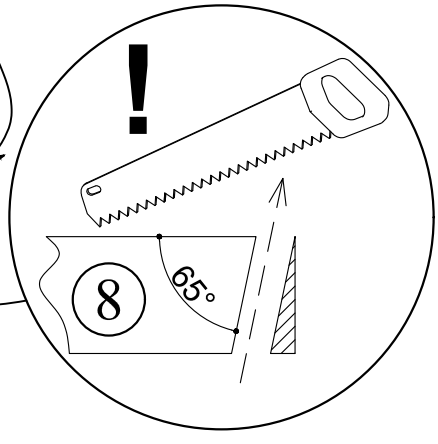

# 6

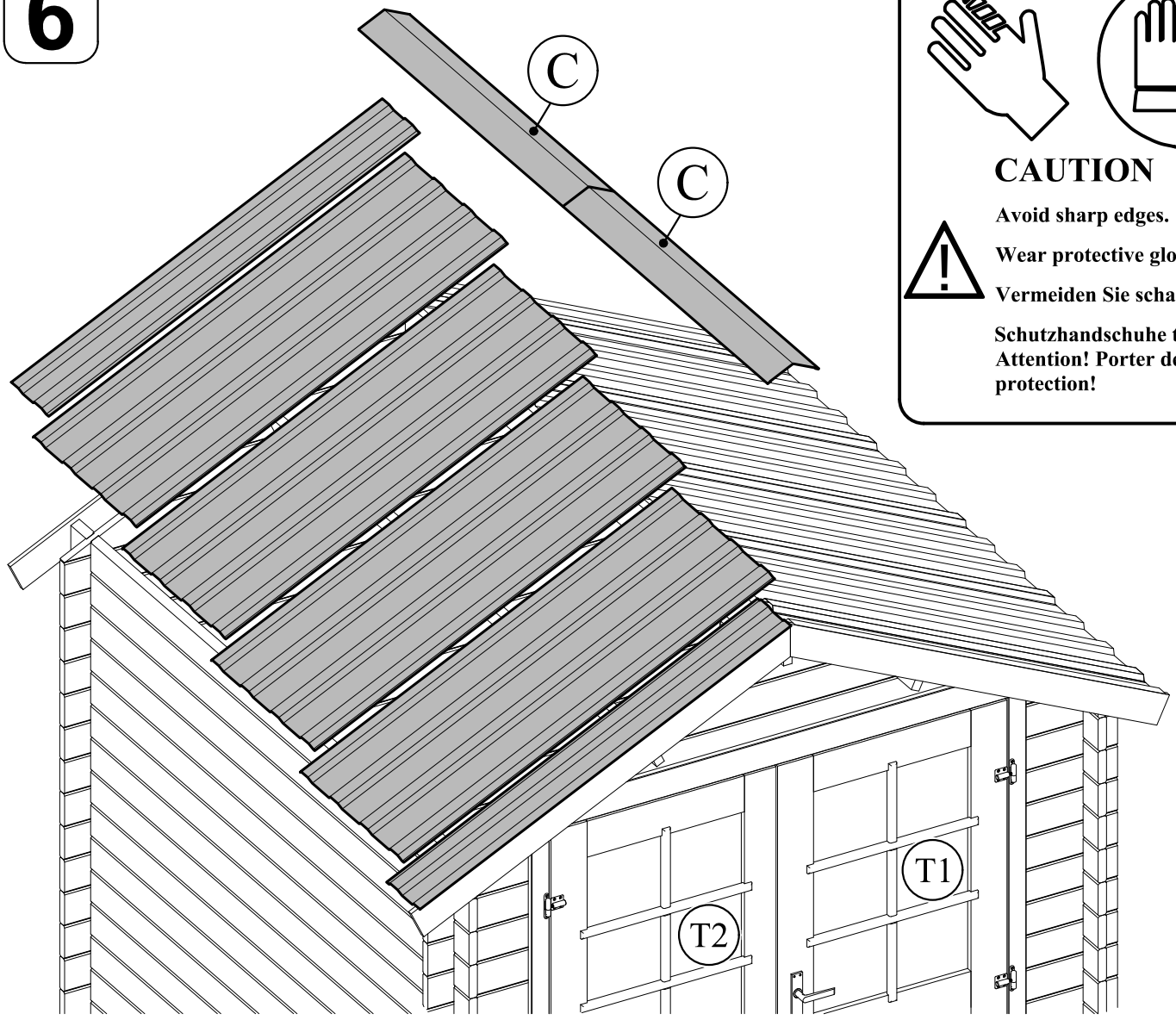
C
C
T1
T2


CAUTION
Avoid sharp edges.
Wear protective gloves.
Vermeiden Sie scharfe Kanten.
Schutzhandschuhe tragen.
Attention! Porter des gants de protection!

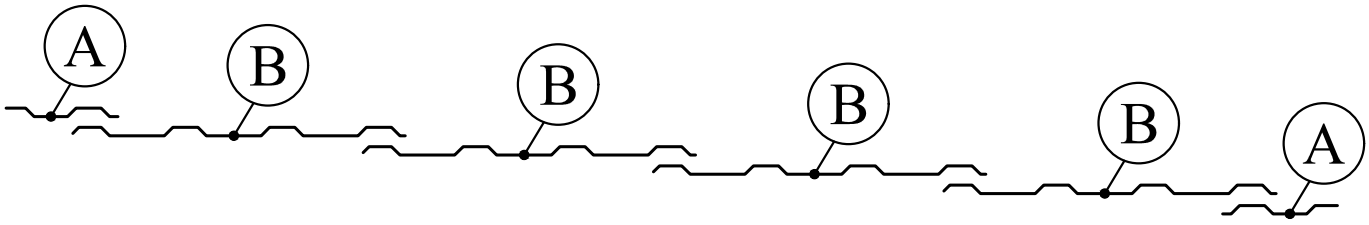
A
B
B
B
B
A

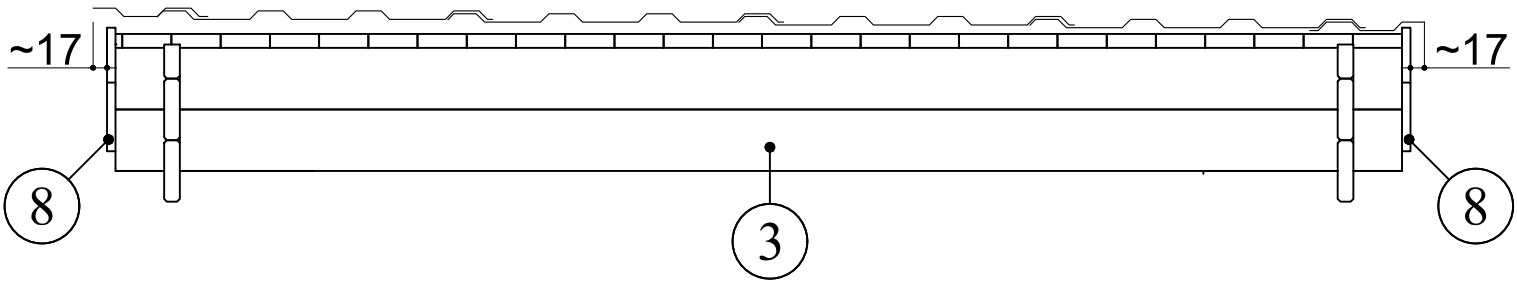
~17
~17
8
3
8

7

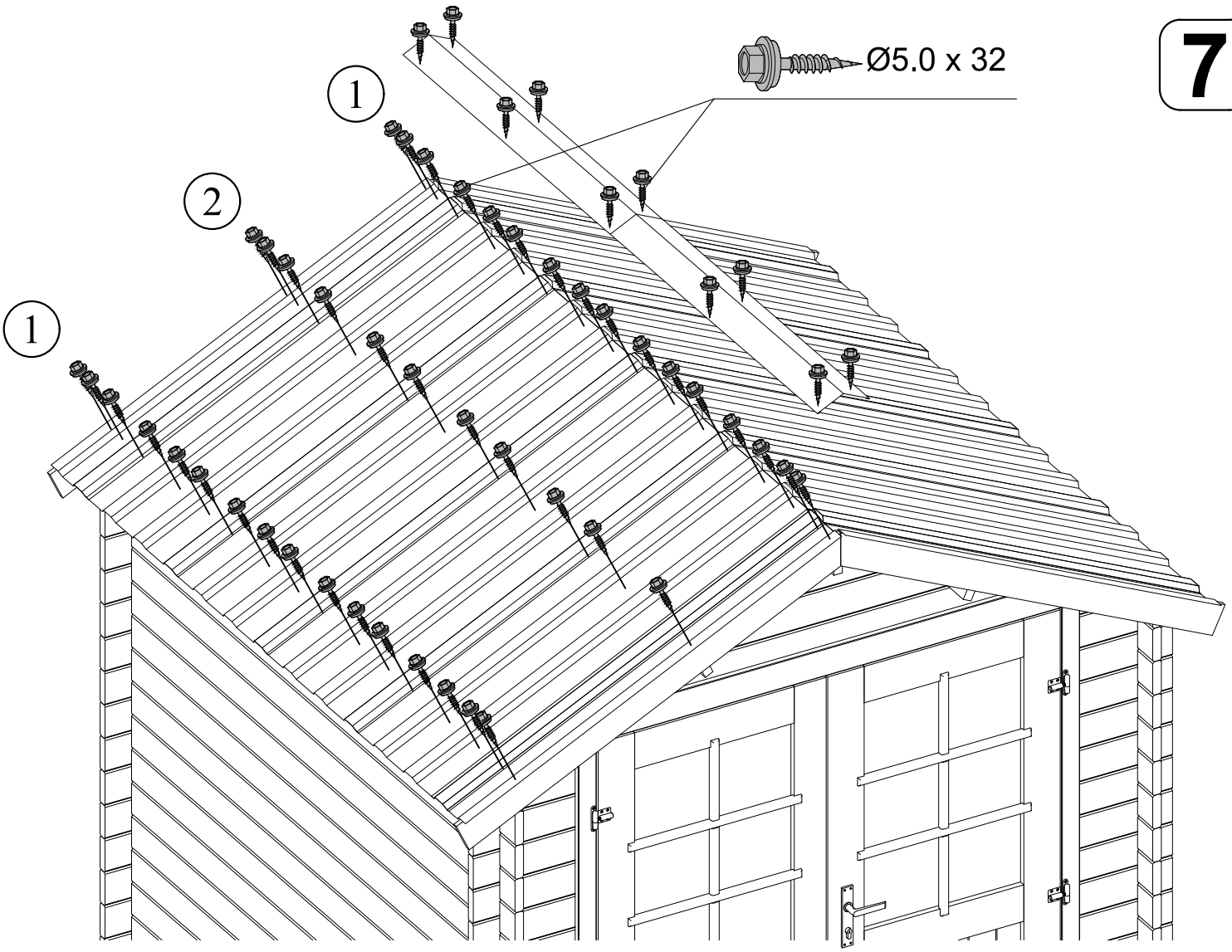


1

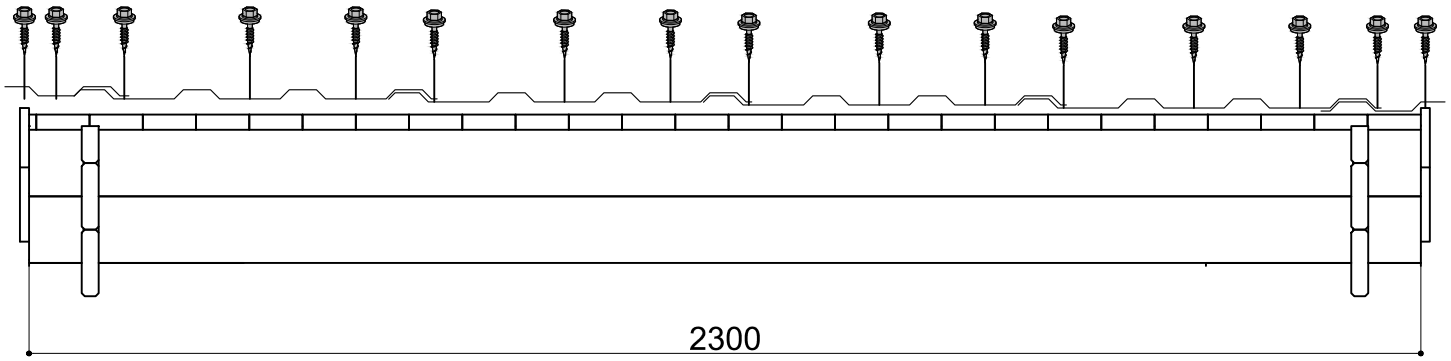


2

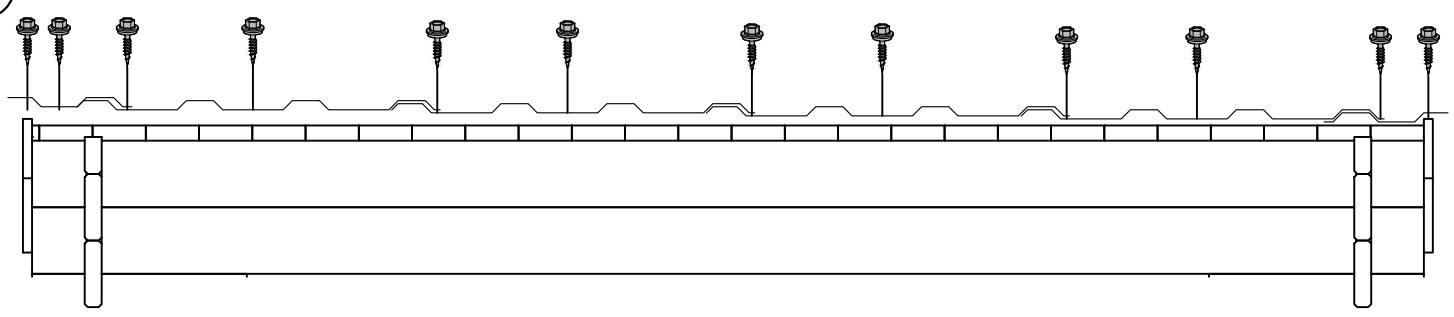

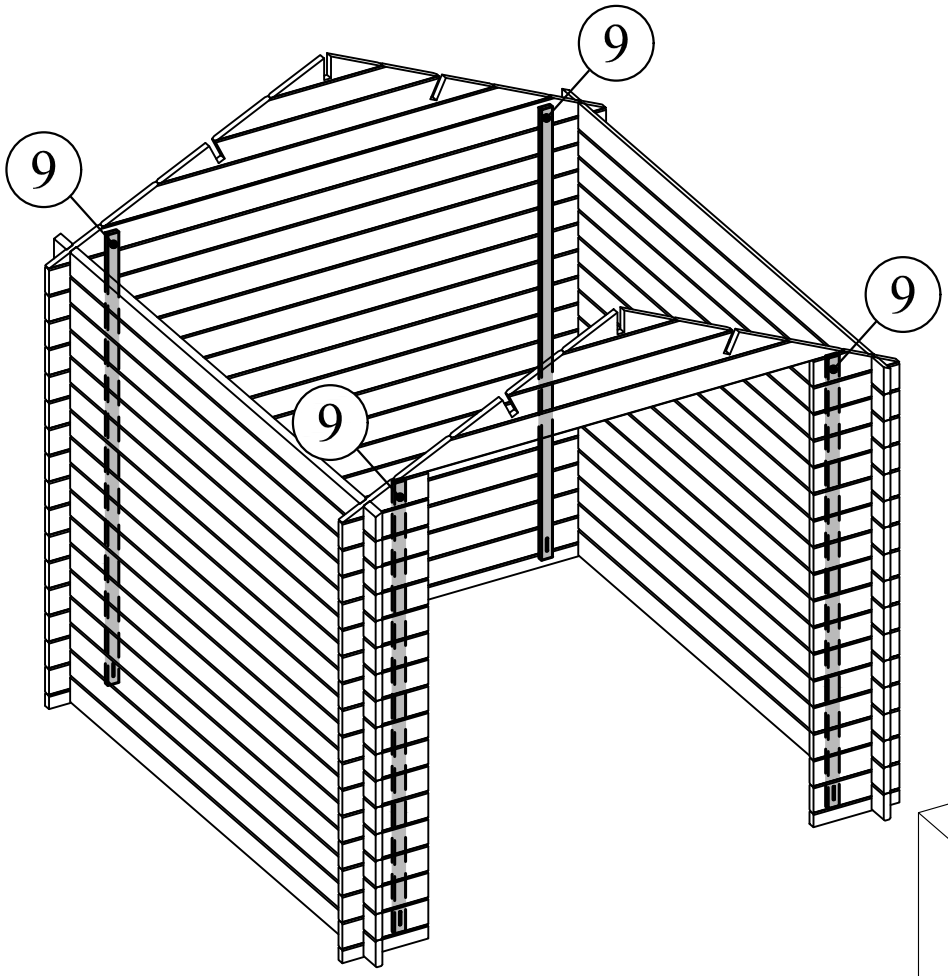
9
9
9
9

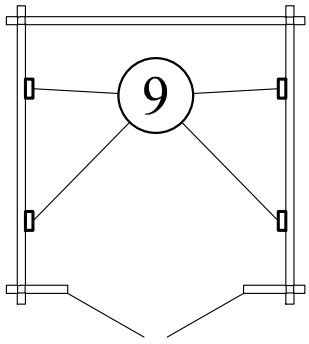
9

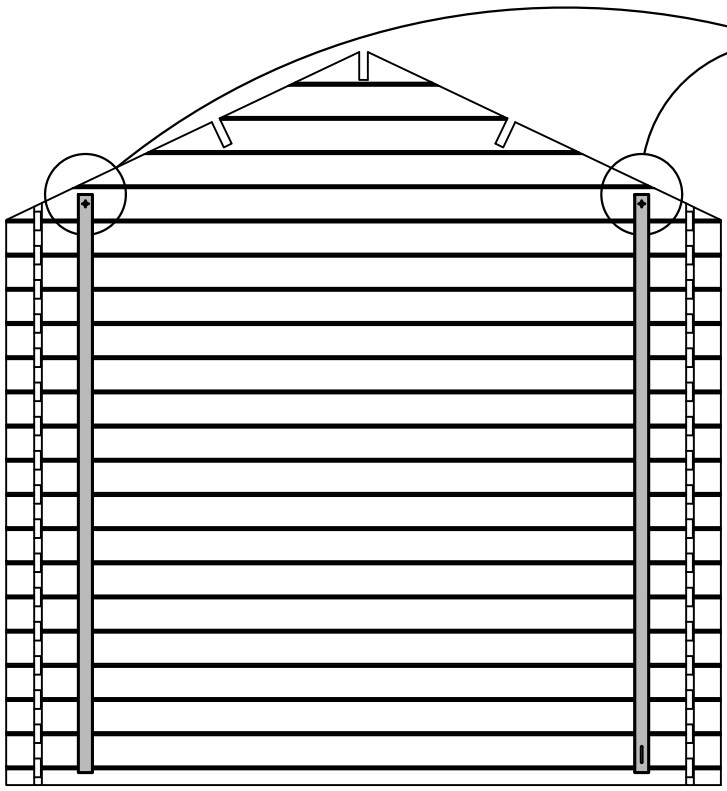

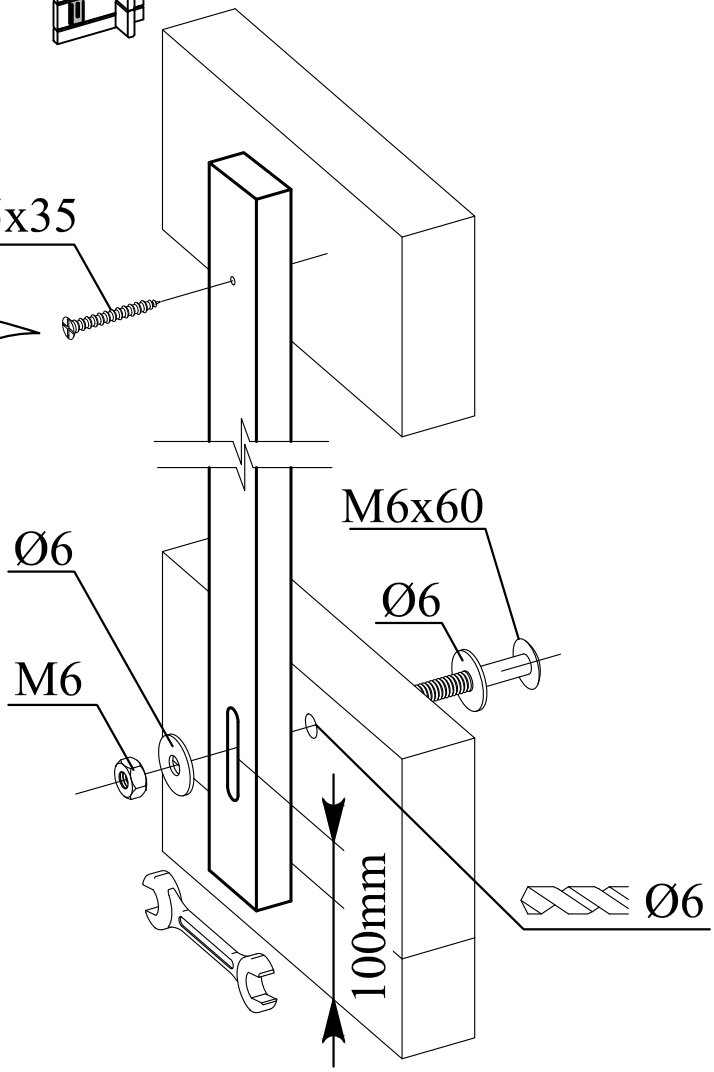
Ø3.5x35
M6x60
Ø6
Ø6
M6
100mm
Ø6

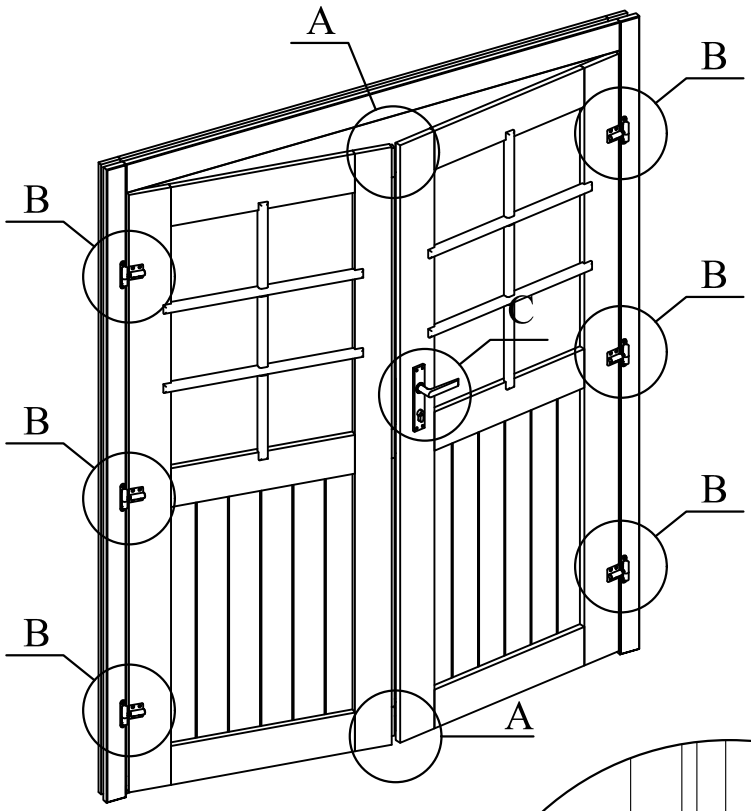
A
B
B
B
B
B
B
C
A

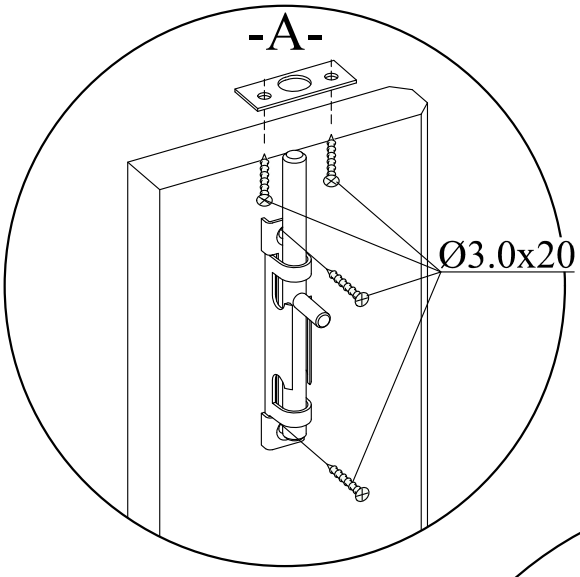
-A-
Ø3.0x20

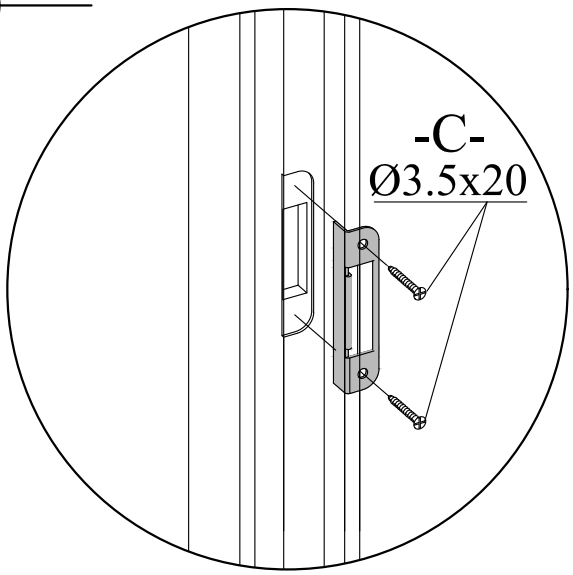
-C-
Ø3.5x20

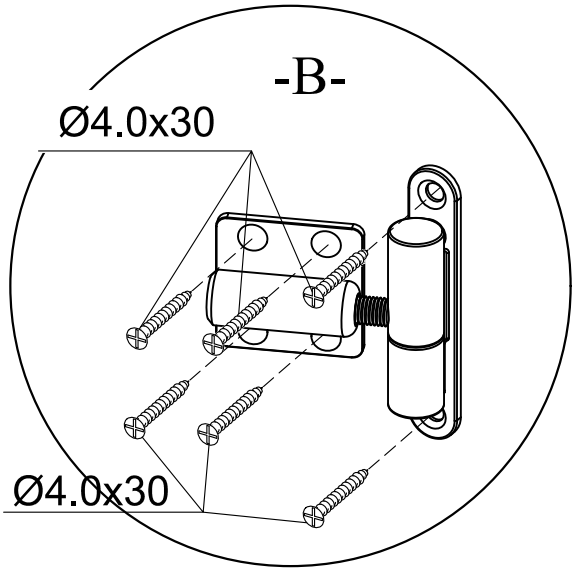
-B-
Ø4.0x30
Ø4.0x30

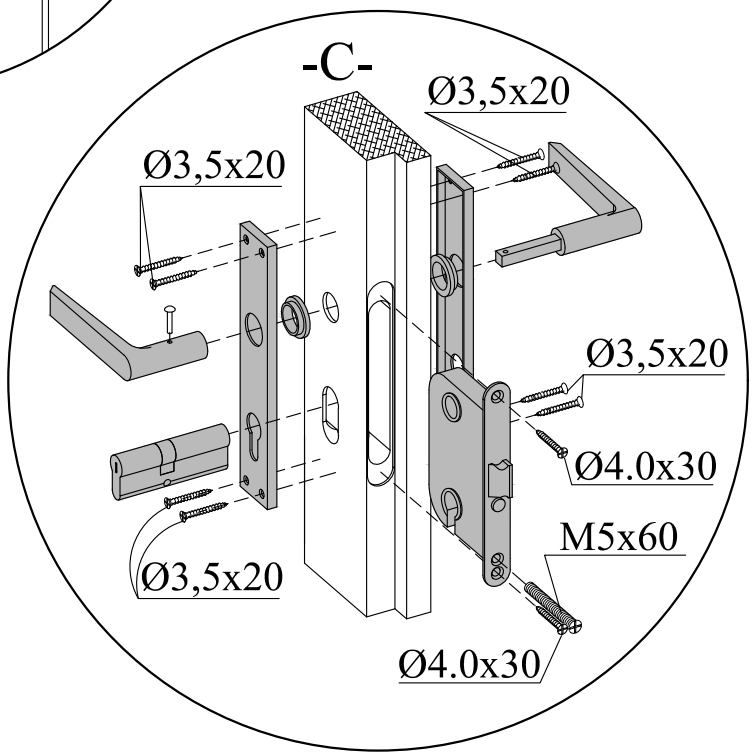
-C-
Ø3,5x20
Ø3,5x20
Ø3,5x20
Ø4.0x30
M5x60
Ø3,5x20
Ø4.0x30

-B-

-1-

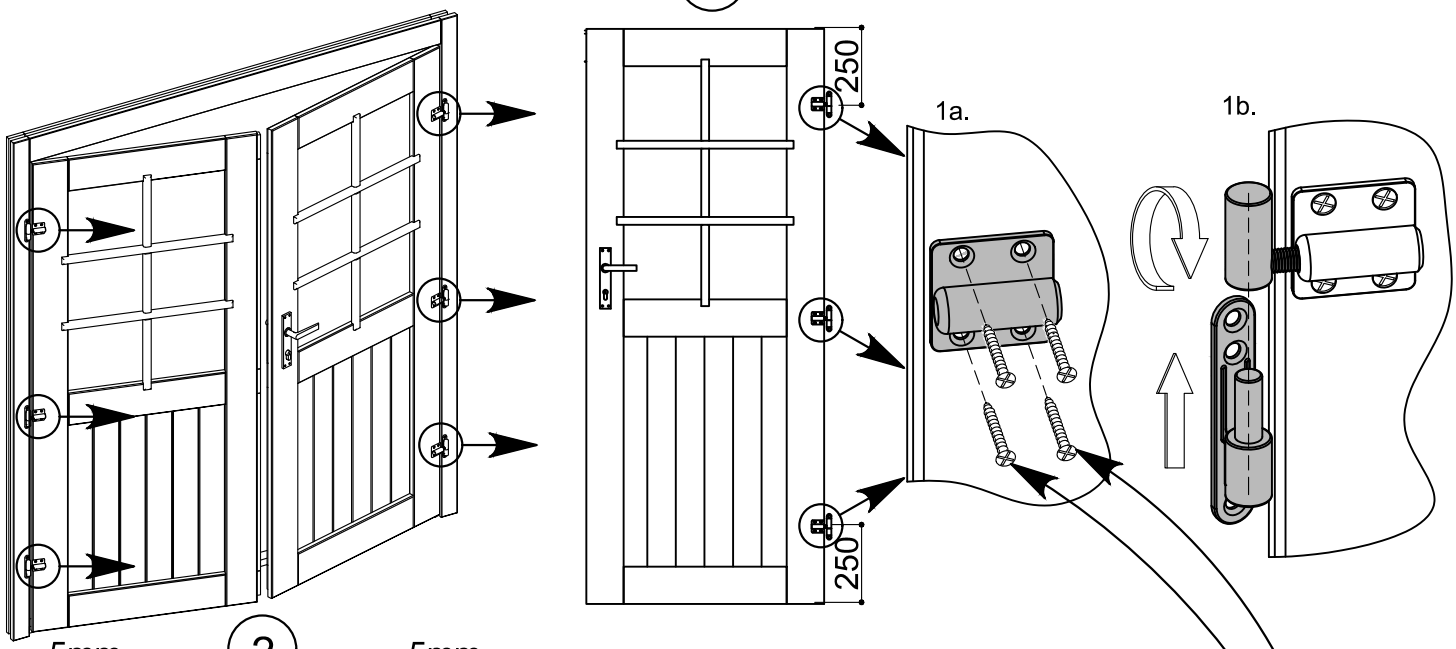


-2-

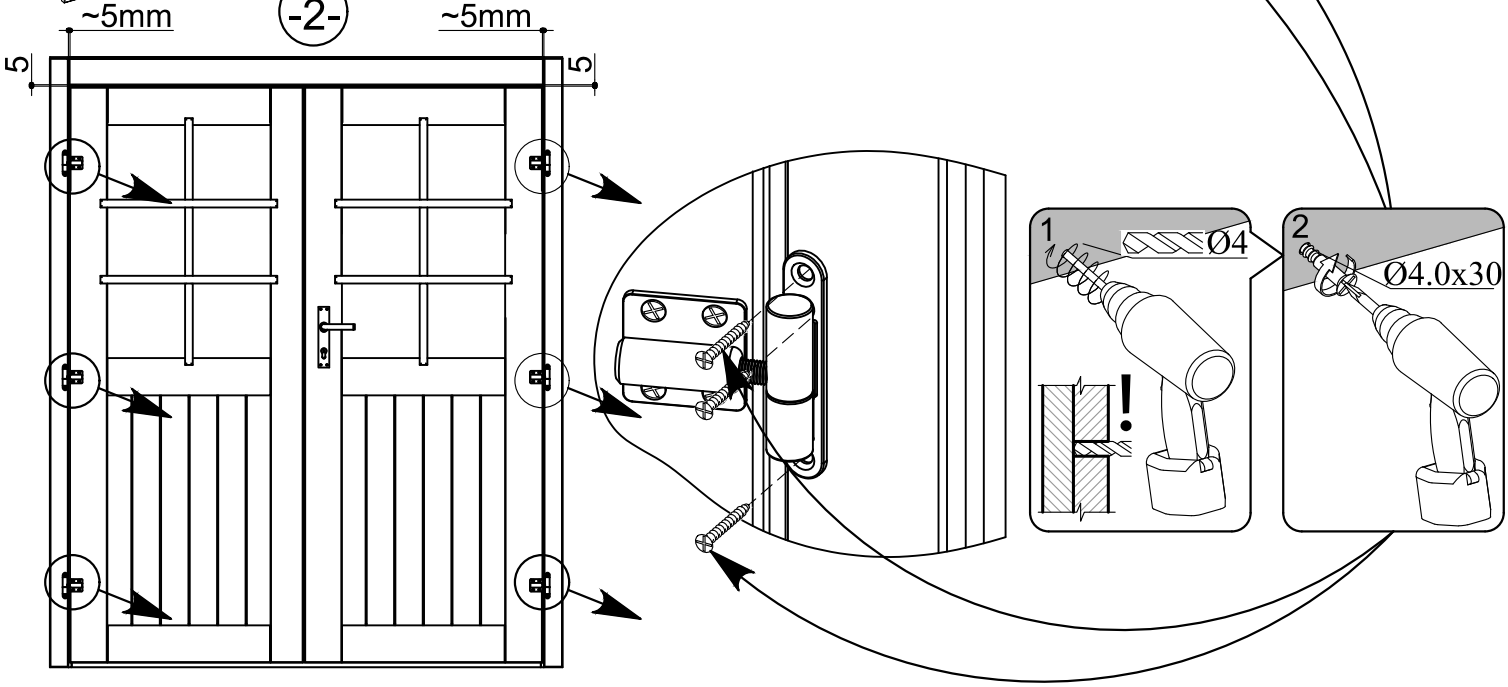


-3-

