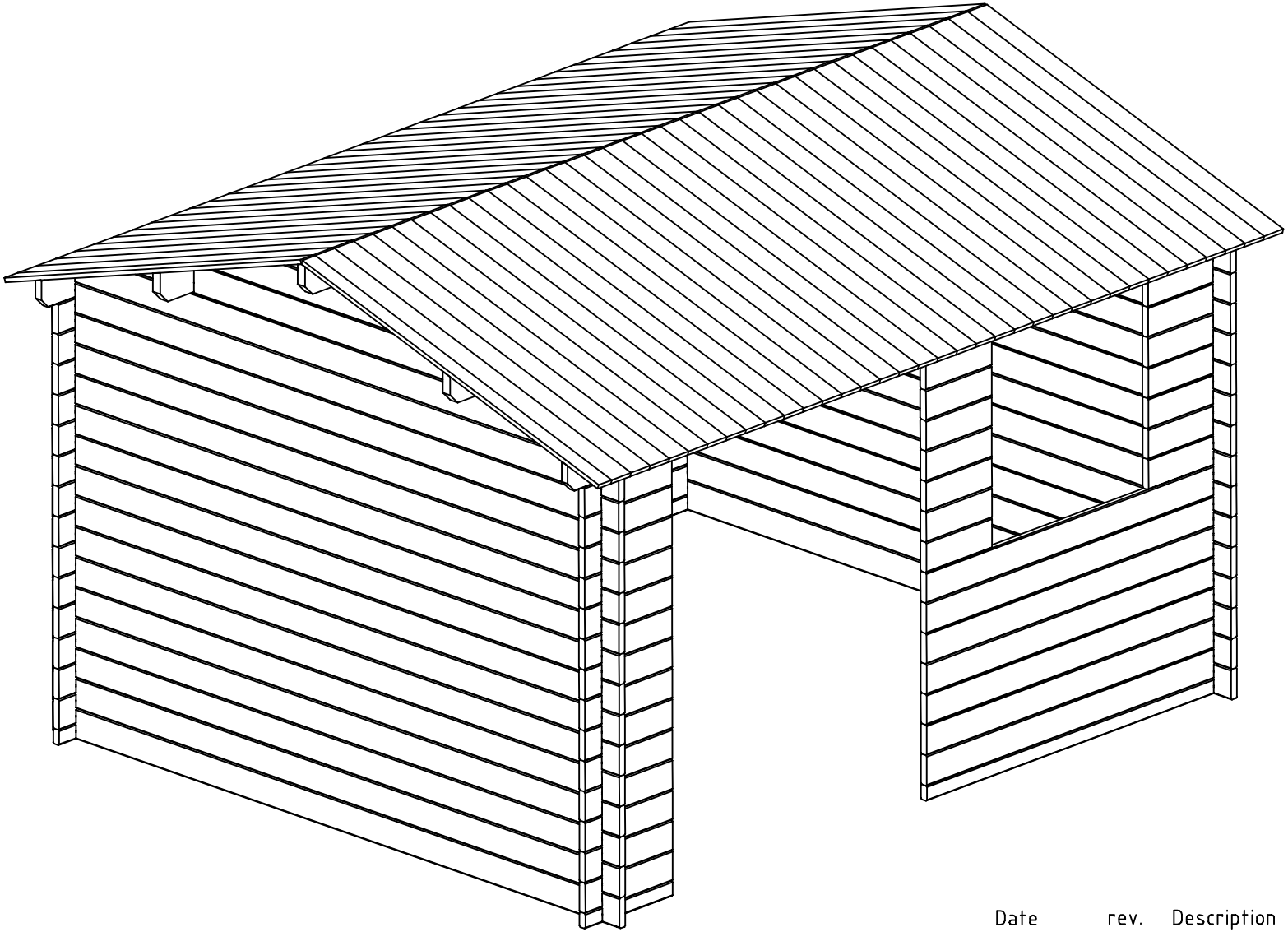

Date rev. Description

House	Avignon 34	Sheet	1
Drawing	3D Plan	Scale	
Material	34x135	Date	13.01.2014
Drawer	RP	File	Avignon 34 3D.dwg

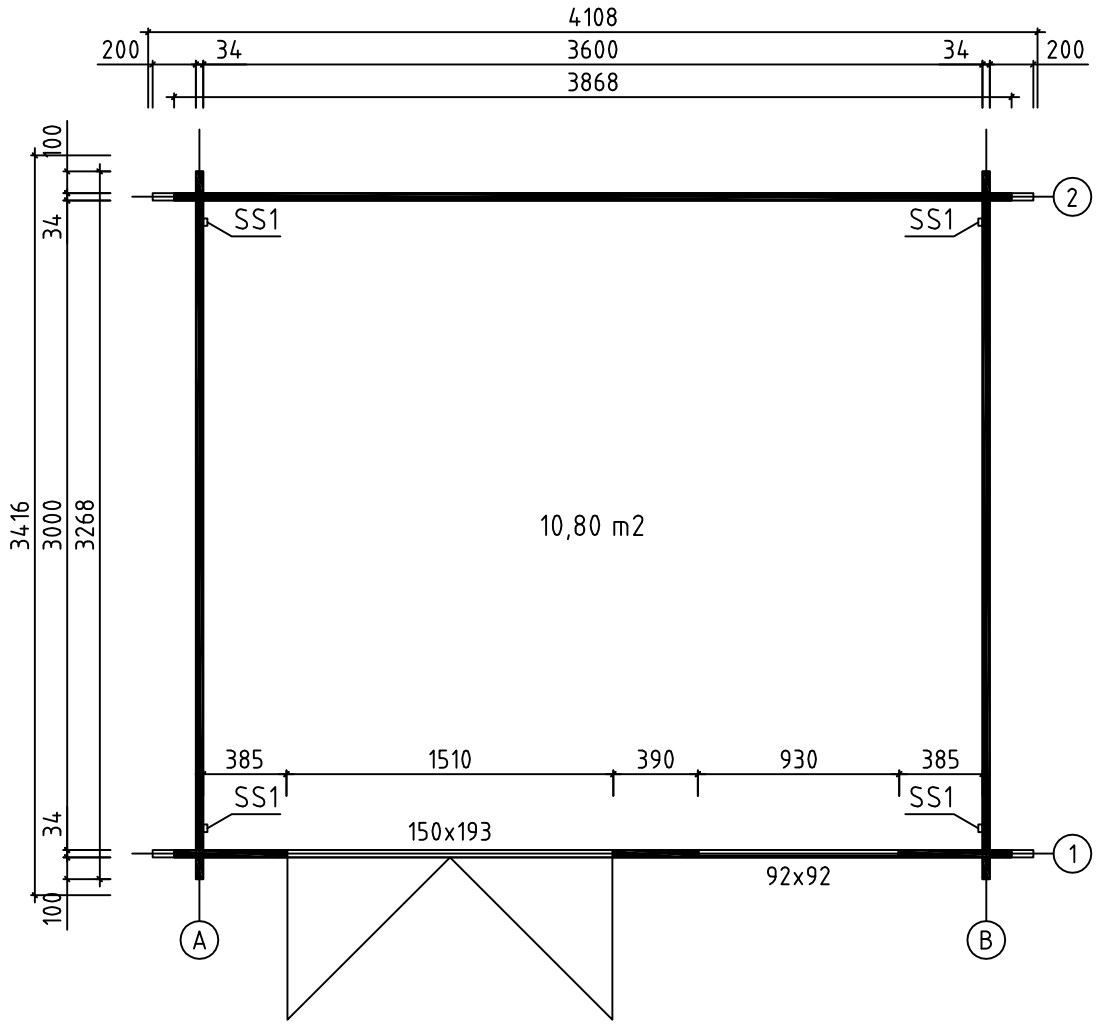

House	Avignon 34	Sheet	2
Drawing	PLAN DE MASSE	Scale	1:35
Material	34x135	Date	13.01.2014
Drawer	RP	File	Avignon 34.dwg

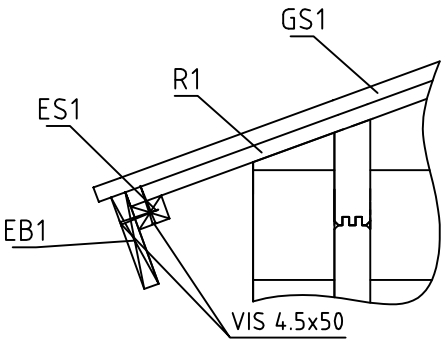

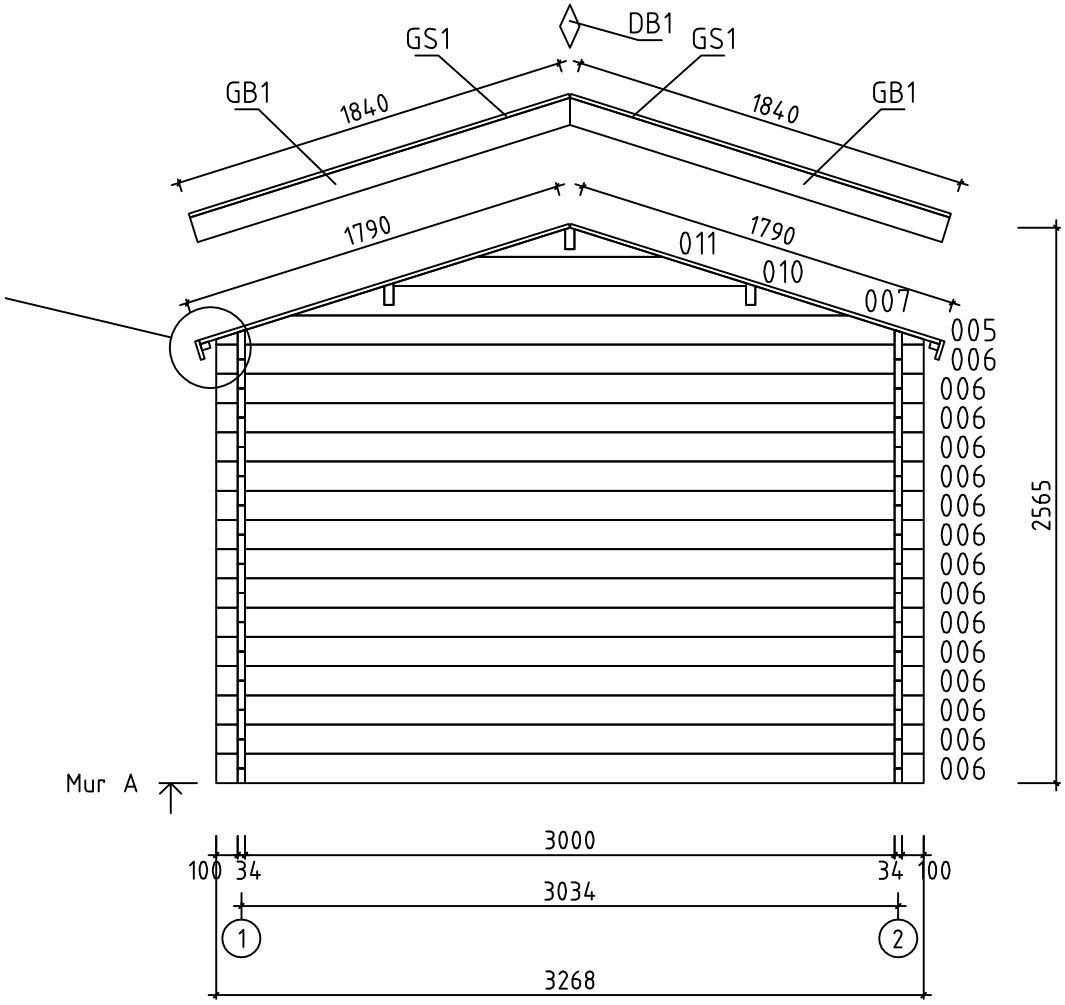

House	Avignon 34	Sheet	3
Drawing	MUR A	Scale	1:35
Material	34x135	Date	13.01.2014
Drawer	RP	File	Avignon 34.dwg

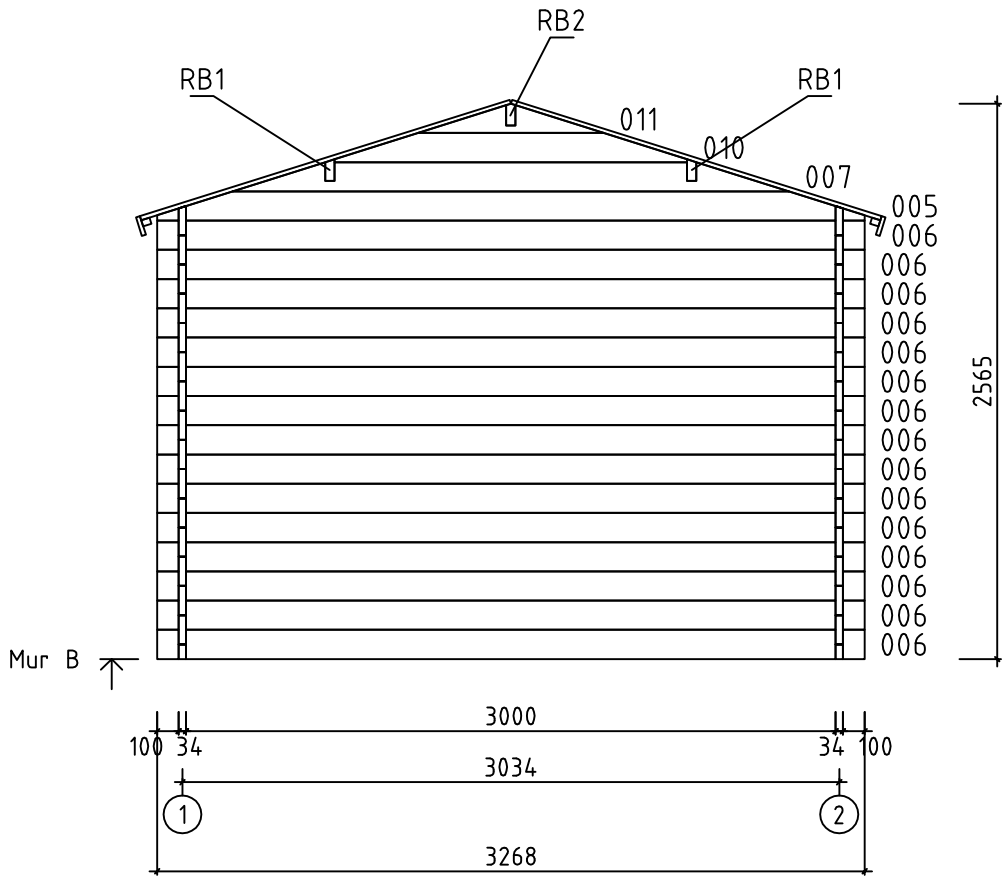

House	Avignon 34	Sheet	4
Drawing	MUR B	Scale	1:35
Material	34x135	Date	13.01.2014
Drawer	RP	File	Avignon 34.dwg

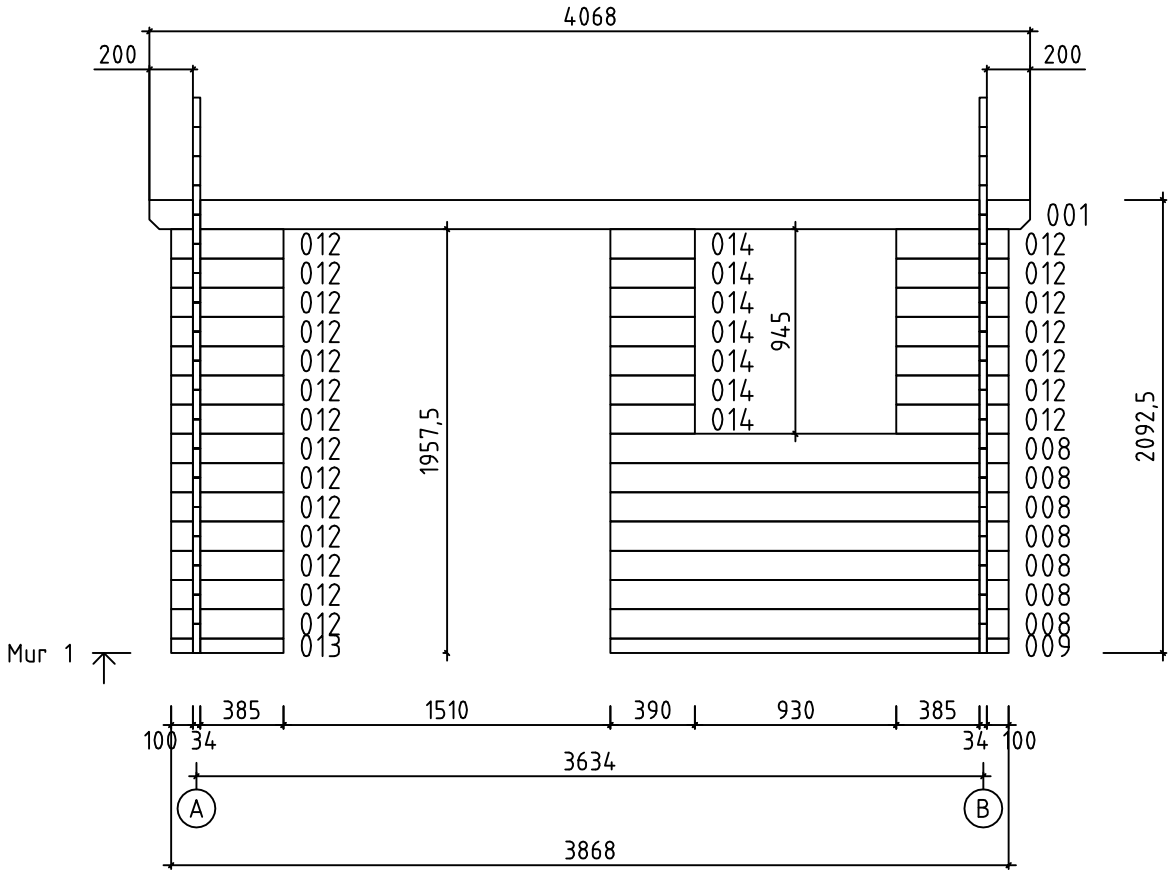

House	Avignon 34	Sheet	5
Drawing	MUR 1	Scale	1:35
Material	34x135	Date	13.01.2014
Drawer	RP	File	Avignon 34.dwg

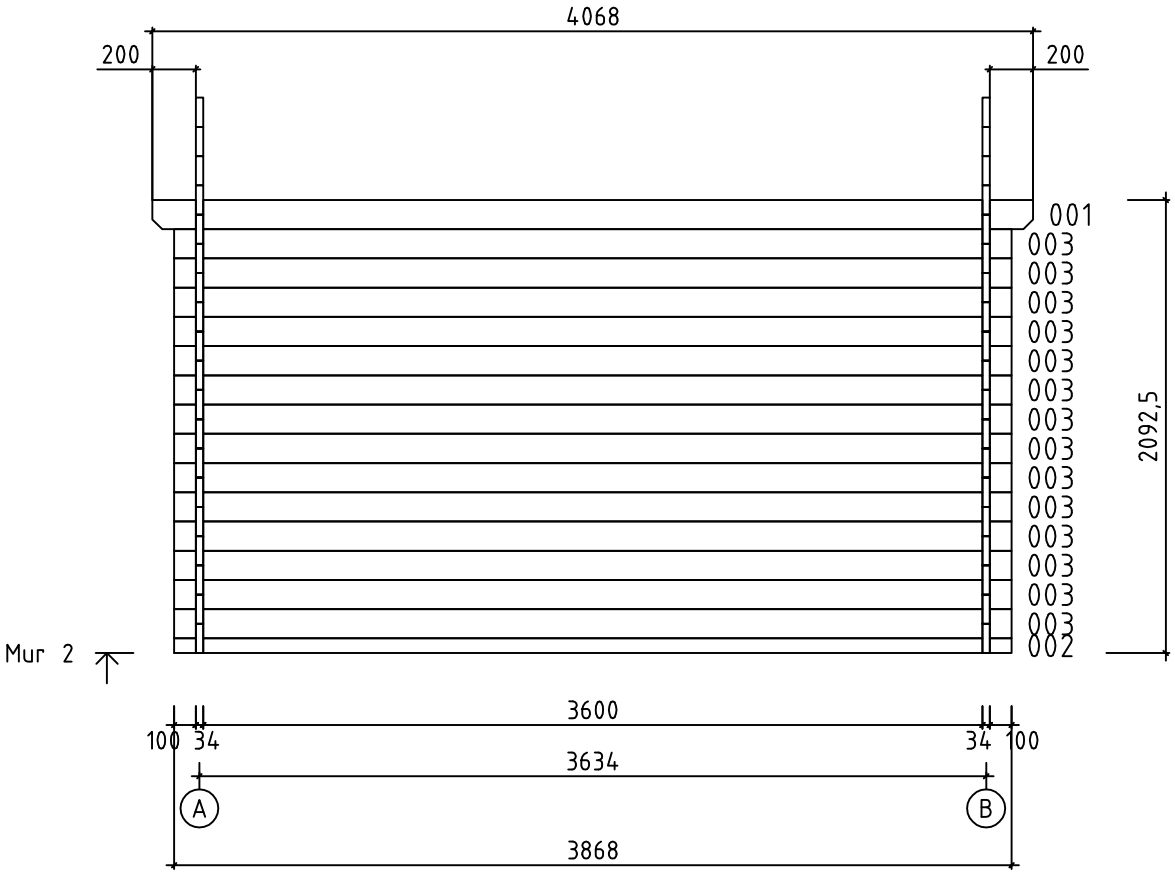

House	Avignon 34	Sheet	6
Drawing	MUR 2	Scale	1:35
Material	34x135	Date	13.01.2014
Drawer	RP	File	Avignon 34.dwg

Pos	Spécification	Unités	Profil (mm)	L (mm)
001	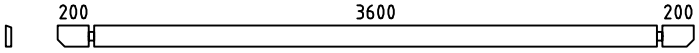	2	34x135	4068
002	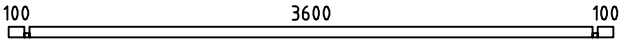	1	34x68	3868
003	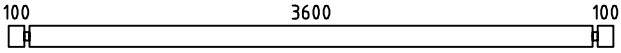	14	34x135	3868
004	MADRIER DE RÉSERVE 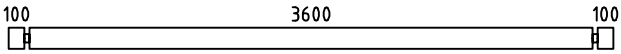	1	34x135	3868
006	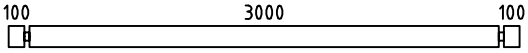	30	34x135	3268
008	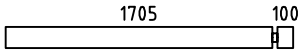	7	34x135	1839
009	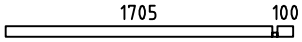	1	34x68	1839
012		21	34x135	519
013		1	34x68	519
014		7	34x135	390
WA-1 WB-1	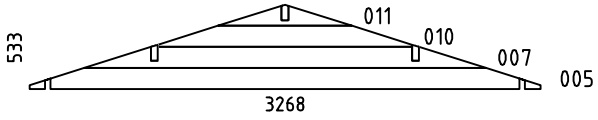	2	34x533	3268
HB	MADRIERS D´ASSEMBLAGE 	2	34x135	300
RB1	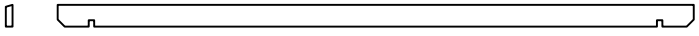	2	43x140	4068
RB2	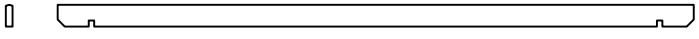	1	43x140	4068
R1	VOLIGES  OU	72+2 94+2	114x19 88x19	1790
GB1	PLANCHE DE RIVE 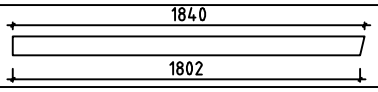	4	19x120	1840
GS1	BAGUETTES POUR FIXER LES PLANCHES DE RIVE 	4	19x70	1840
EB1	LATTES SOUS VOLIGES 	2	19x90	4068
ES1	BAGUETTES POUR FIXER LES LATTES SOUS VOLIGES 	2	30x40	4068
DB1	ELÉMENTS DE DÉCORATION 	2	19x90	200
SS1	BAGUETTE DE TEMPETE TYPE 2	4	19x35	2010
	VISSER POUR SS1 	8	M8	90
	RONDELLE POUR SS1 	8	M8	
	ÉCROU POUR SS1 	8	M8	

House Avignon 34	Material	File Avignon 34.dwg	Sheet 7

Pos	Spécification	Unités	Profil (mm)	L (mm)
	CLOUS POUR R1	290	ϕ2.5	60
	CLOUS POUR LE REVÉTEMENT DE TOIT	250	ϕ2.5	20
	VIS POUR GB1, GS1, EB1, ES1, DB1	50	ϕ4.5	50
	VIS POUR RB1, RB2, WA-1, WB-1	22	ϕ6.0	160
	REVÉTEMENT DE TOIT R = 15m	1,5		
	POIGNÉE DE FENÊTRE (EN KIT)	1		
	POIGNÉE DE PORTE (EN KIT)	1		
	SERRURE DE PORTE + CLÉS	1		
	BORDURE DE PORTE	1		
	CHARNIERES PORTE	6		
	CROISILLONS POUR DOUBLE PORTE	2		
	CROISILLONS POUR FENÊTRE	1		
	DOUBLE PORTE (droit) AST_PL P 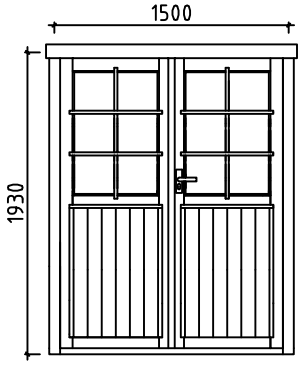	1	1500	1930
	FENÉTRE (gauche) AST_KP V 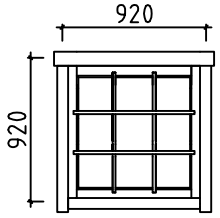	1	920	920

House Avignon 34	Material	File Avignon 34.dwg	Sheet 8

#001	1,2	4068	2
#002	2	3868	1
#003	2	3868	14
#004		3868	1
#005	A,B	3268	2
#006	A,B	3268	30
#007	A,B	2571	2
#008	1	1839	7
#009	1	1839	1
#010	A,B	1628	2
#011	A,B	857	2
#012	1	519	21
#013	1	519	1
#014	1	390	7