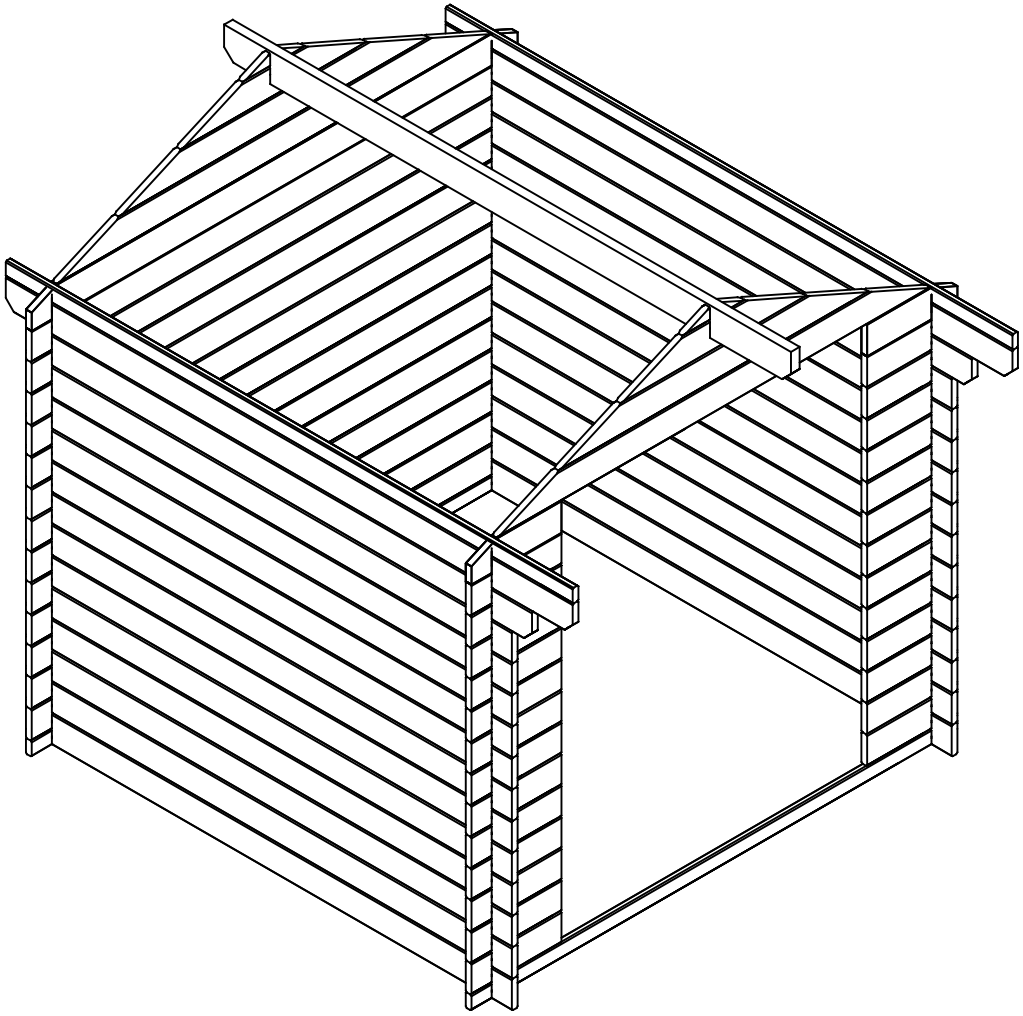

Date rev. Description V 1.0

House	2831512 Bamberg 5 28	Sheet	1
Drawing	3D	Scale	
Material	28x135	Date	10.10.2024
Drawer	K.K.	File	2831512 Bamberg 5 28 3D.dwg

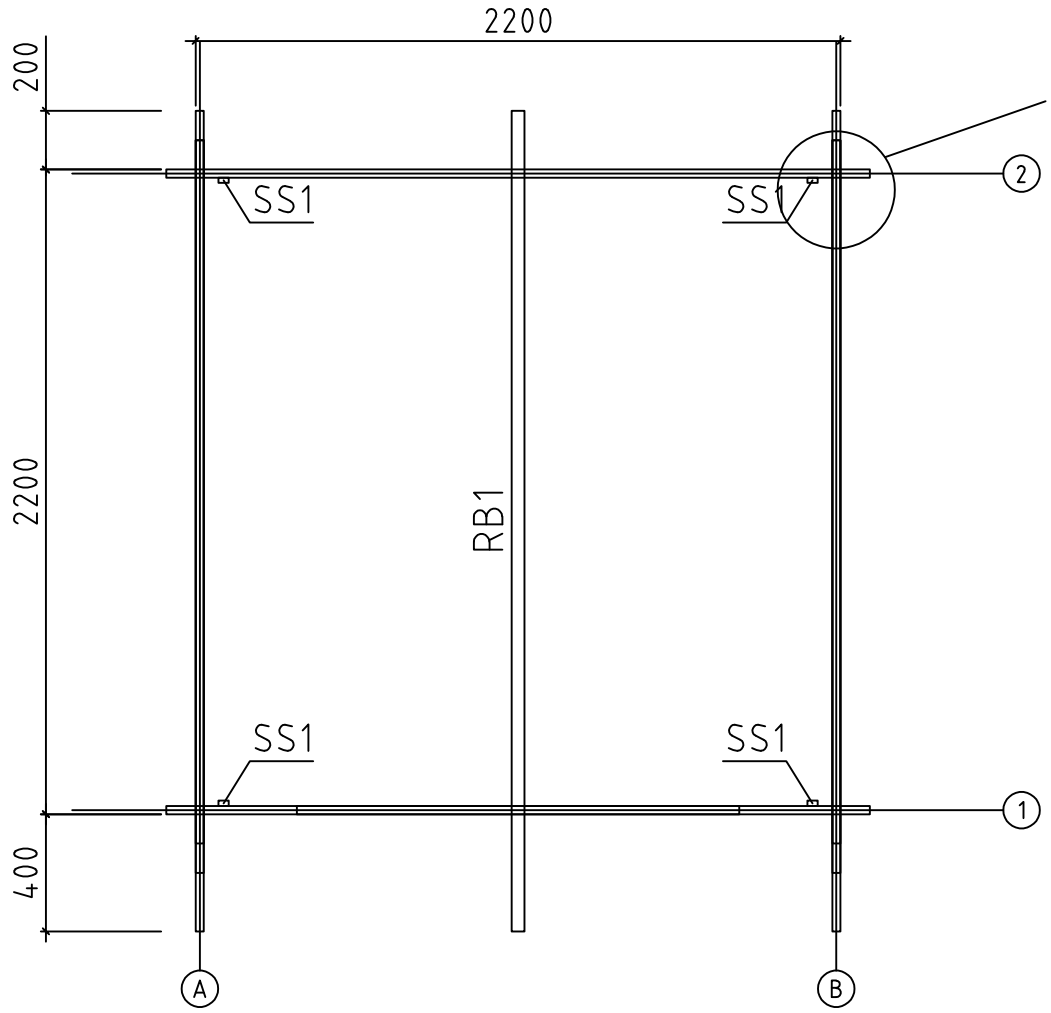

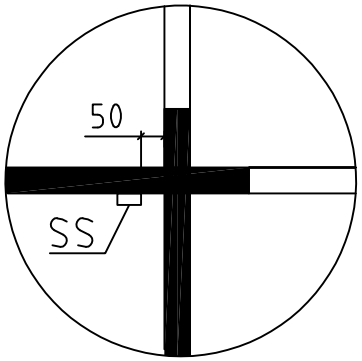

Kood	2831512 Bamberg 5 28	Leht	2
Joonis	Plan	Mootkava	1:25
Materjal	28x135	Kuup.	10.10.2024
Joonestas	K.K.	File	2831512 Bamberg 5 28.dwg

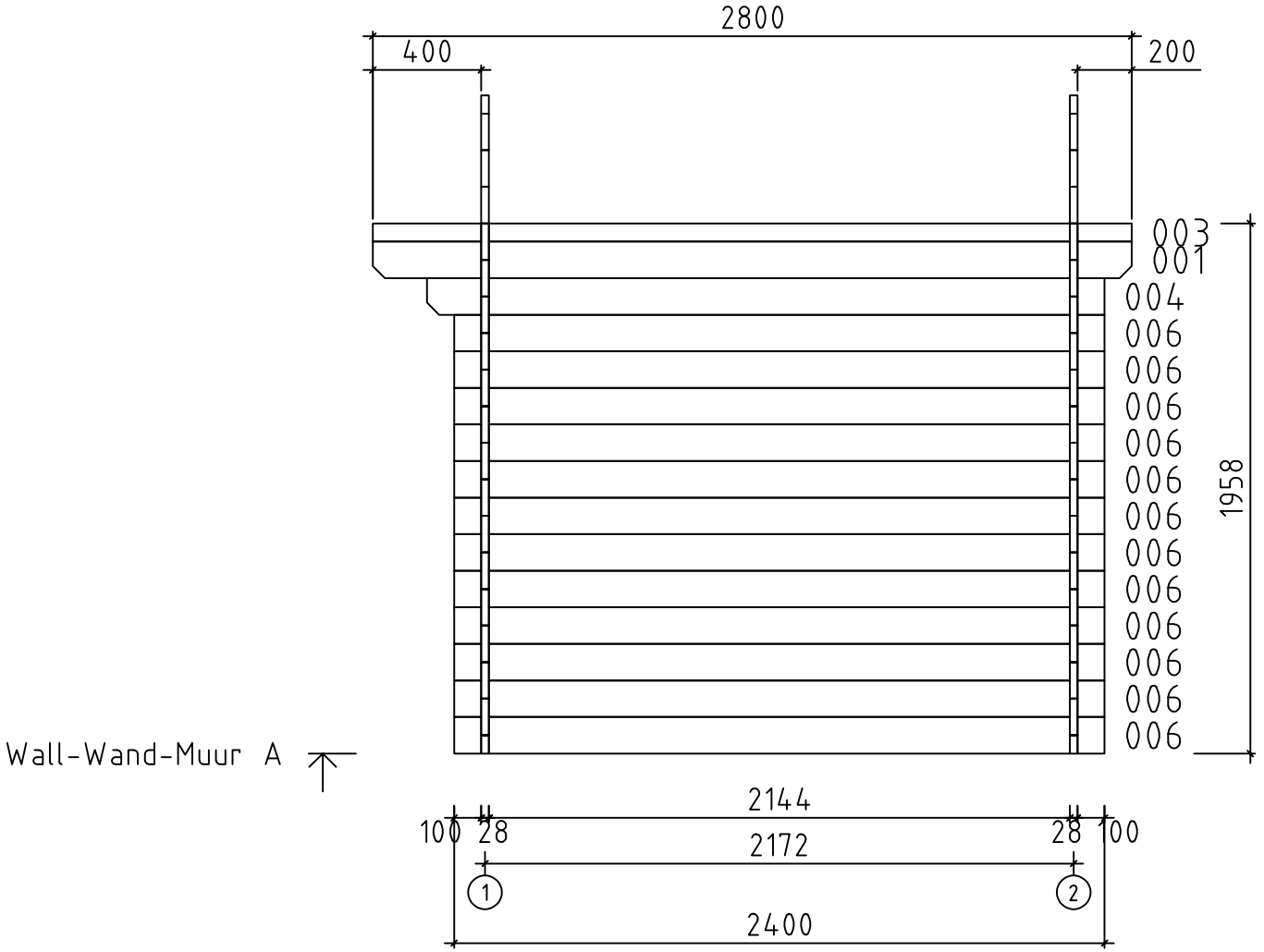

Kood	2831512 Bamberg 5 28	Leht	3
Joonis	WALL-WAND-MUUR A	Mootkava	1:25
Materjal	2.8x13.5	Kuup.	10.10.2024
Joonestas	K.K.	File	2831512 Bamberg 5 28.dwg

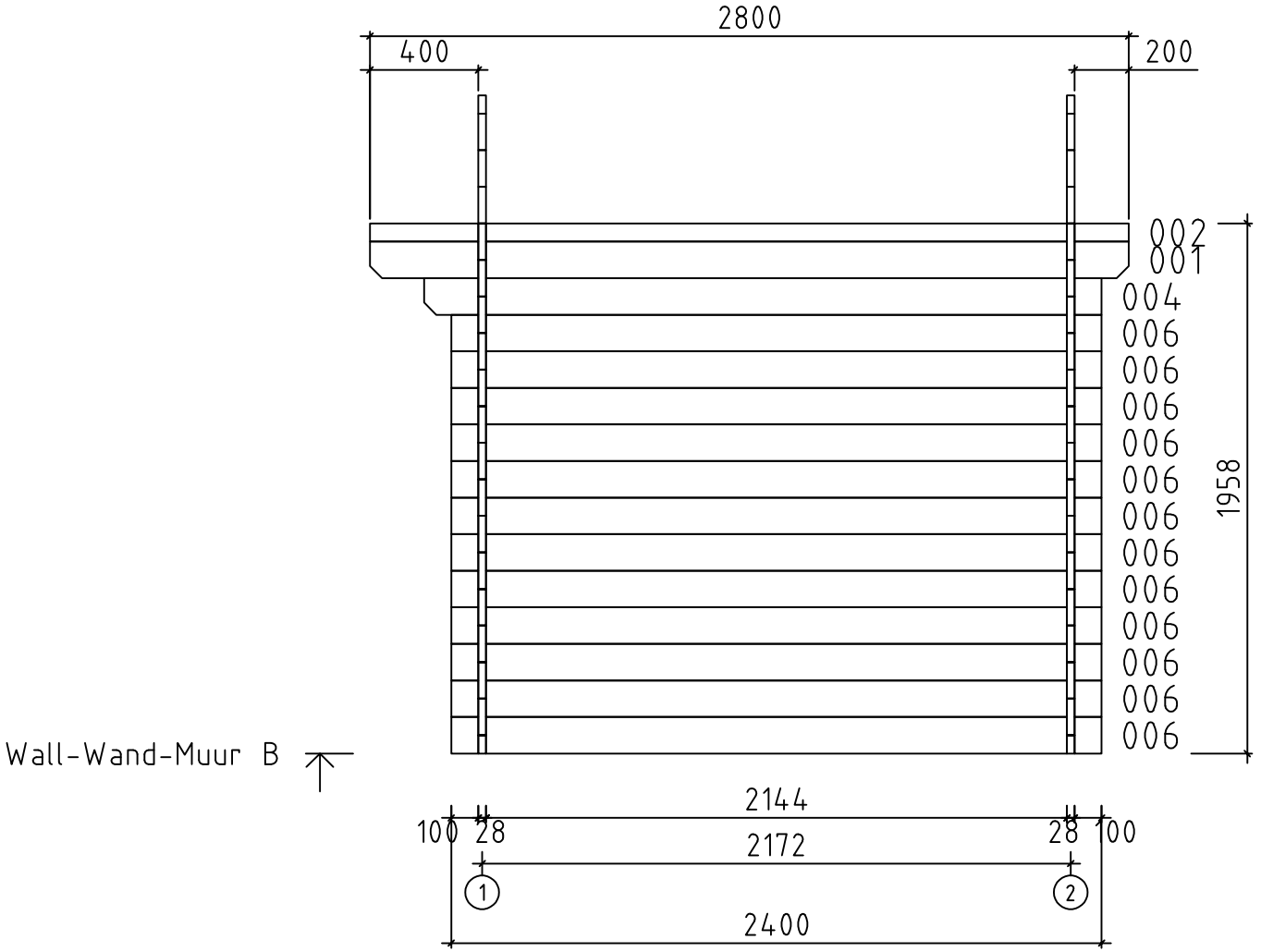

Kood	2831512 Bamberg 5 28	Leht	4
Joonis	WALL-WAND-MUUR B	Mootkava	1:25
Materjal	2.8x13.5	Kuup.	10.10.2024
Joonestas	K.K.	File	2831512 Bamberg 5 28.dwg

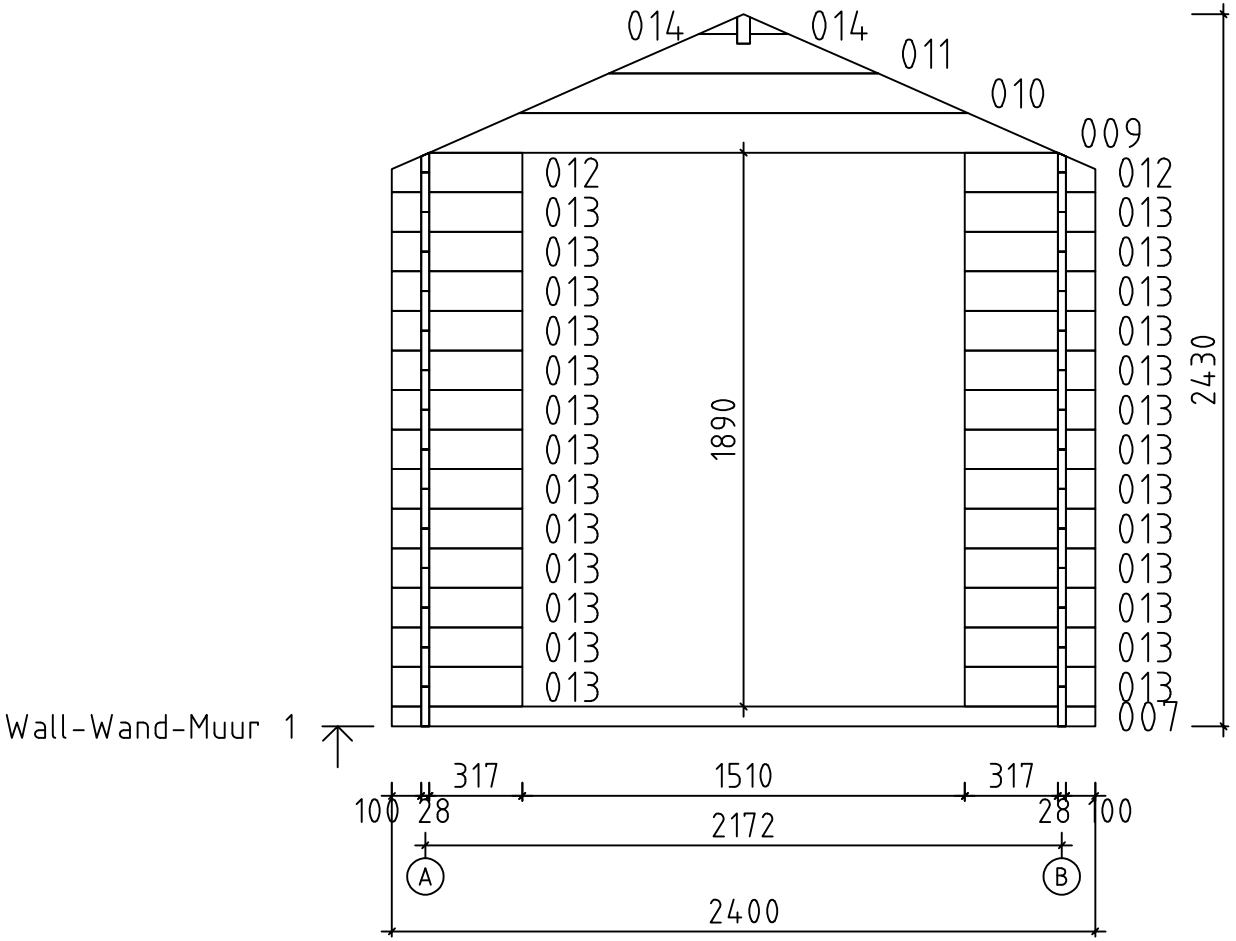

Kood	2831512 Bamberg 5 28	Leht	5
Joonis	WALL-WAND-MUUR 1	Mootkava	1:25
Materjal	2.8x13.5	Kuup.	10.10.2024
Joonestas	K.K.	File	2831512 Bamberg 5 28.dwg

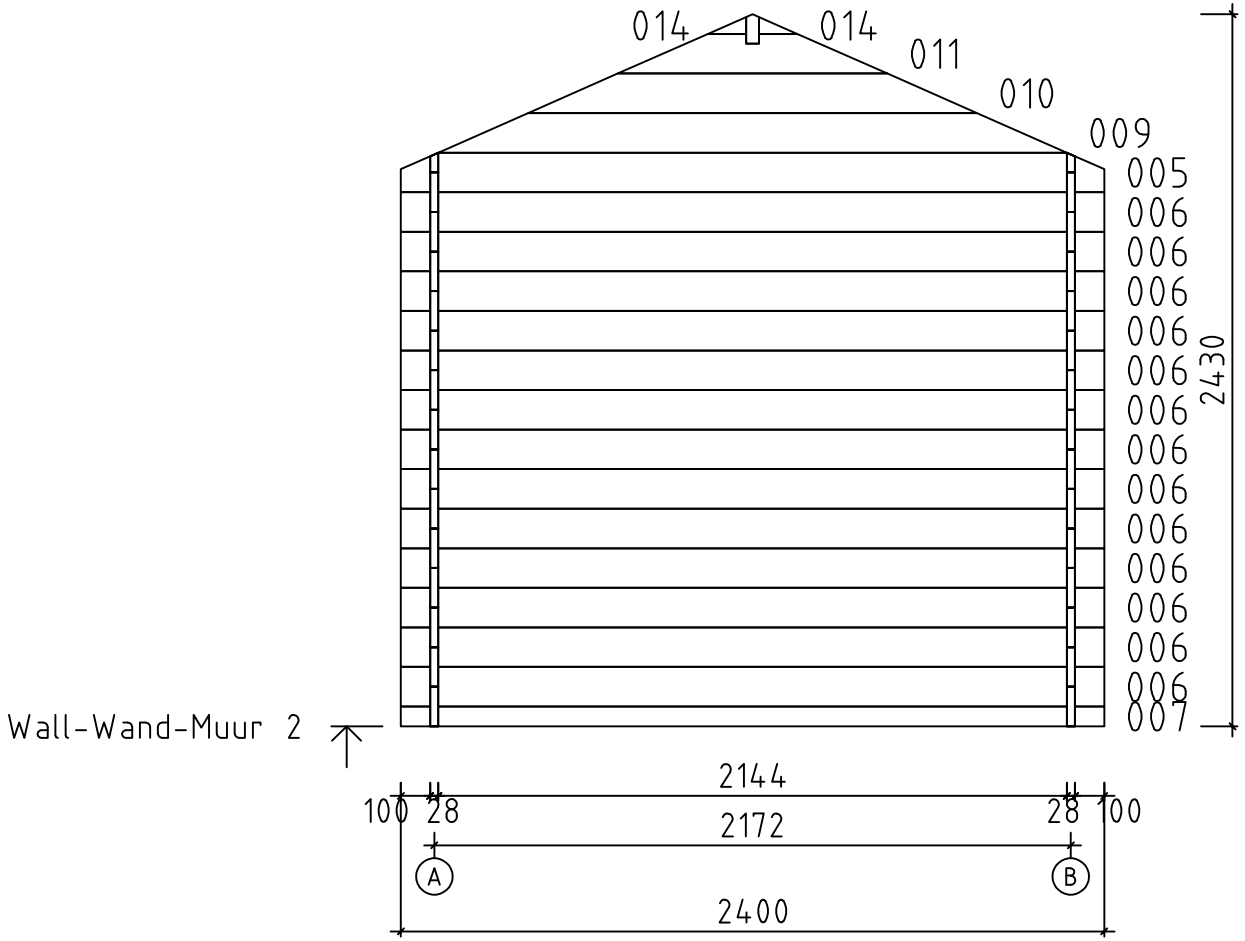

Kood	2831512 Bamberg 5 28	Leht	6
Joonis	WALL-WAND-MUUR 2	Mootkava	1:25
Materjal	2.8x13.5	Kuup.	10.10.2024
Joonestas	K.K.	File	2831512 Bamberg 5 28.dwg

Pos	Specification-Bestimmung-Omschrijving 2831512 Bamberg 5 28	Pcs	Profile (mm)	L (mm)
001	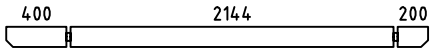	2	28x135	2800
002	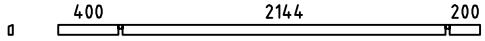	1	28x68	2800
003	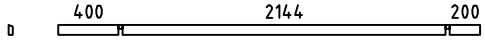	1	28x68	2800
004	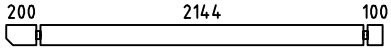	2	28x135	2500
006	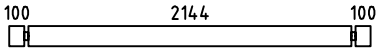	37	28x135	2400
007	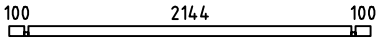	2	28x68	2400
008	SPARE BEAM-ERZATZBOHLE-MADRIER DE RÉSERVE 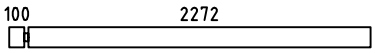	1	28x135	2400
013		26	28x135	445
W1-1	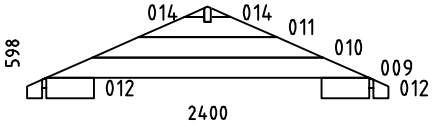	1	28x598	2400
W2-1	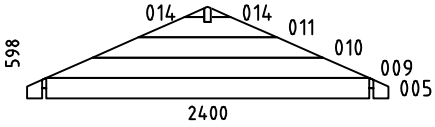	1	28x598	2400
HB	HIT BLOCK-SCHLAGHÖLZER-MADRIERS D´ASSEMBLAGE 	2	28x135	300
RB1	ROOFBEAMS-DACHBALKEN-SOLIVES DE PLAFOND 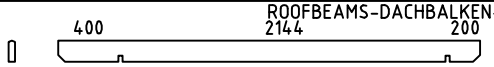	1	43x140	2800
SS1	STORM SLAT-STURMLEISTE -BAGUETTE DE TEMPETE TYPE 2	4	18x35	1800
	BOLT-BOLZEN-BOULON FOR-FÜR-POUR SS1 	8	M8	70
	WASHER-SCHEIBE-RONDELLE FOR-FÜR-POUR SS1 	8	M8	
	NUT-NUSS-ÉCROU FOR-FÜR-POUR SS1 	8	M8	
	SCREWS-SCHRAUBEN-VIS FOR-FÜR-POUR W1-1, W2-1, RB1 	14	ø6.0	160

Kood	2831512 Bamberg 5 28	Materjal	File	2831512 Bamberg 5 28.dwg	Leht	7