x 2,30

SMT-3

MEGEVE

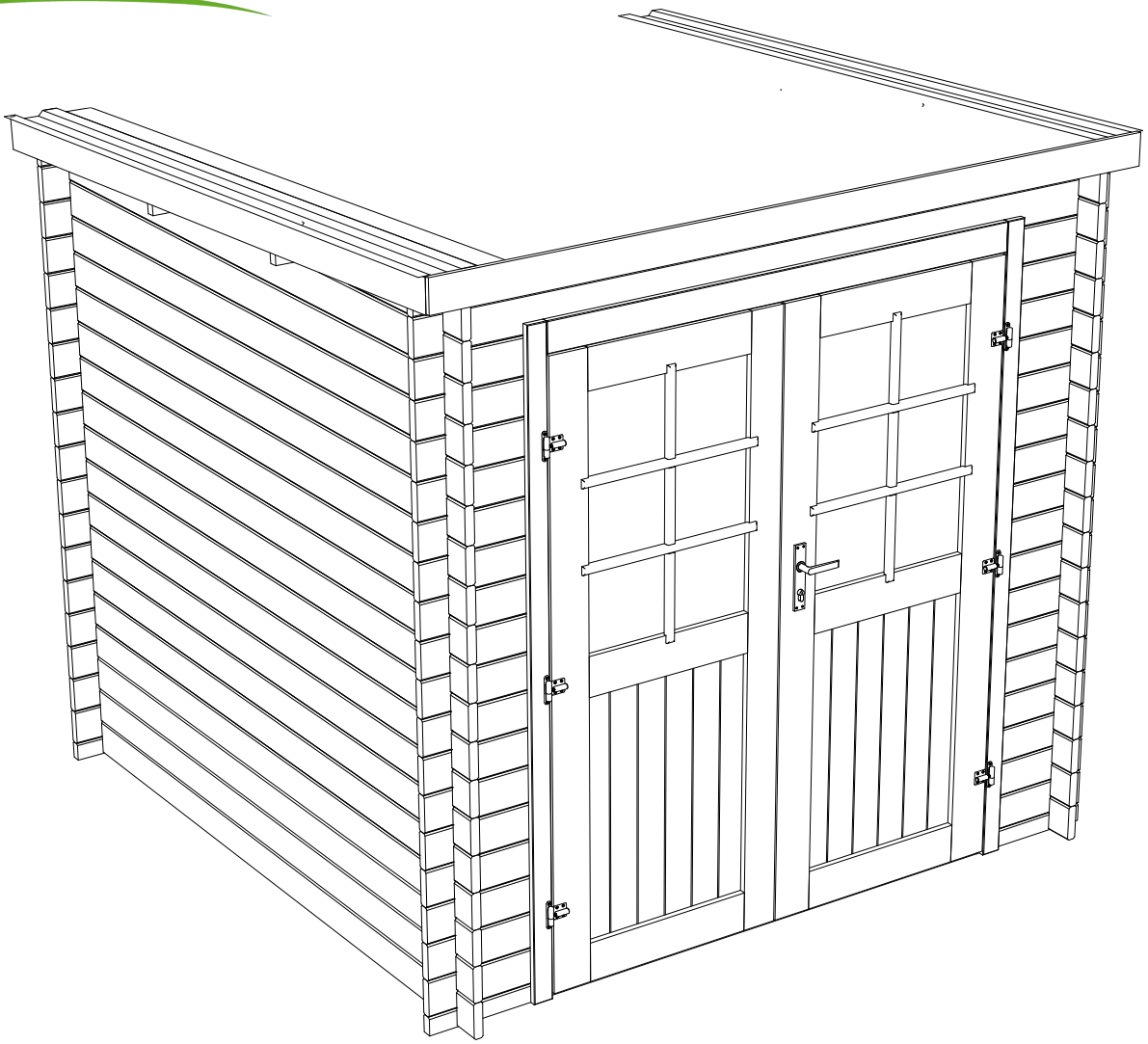

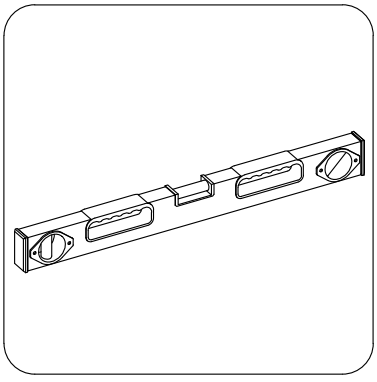

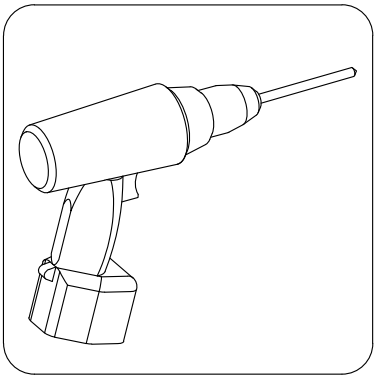

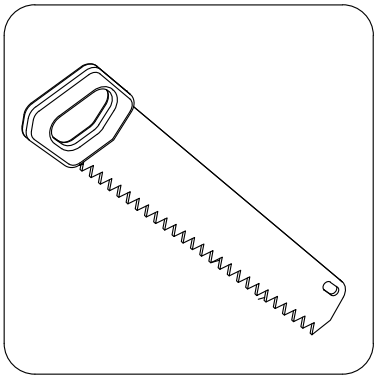

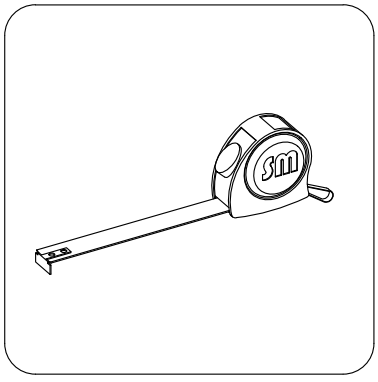

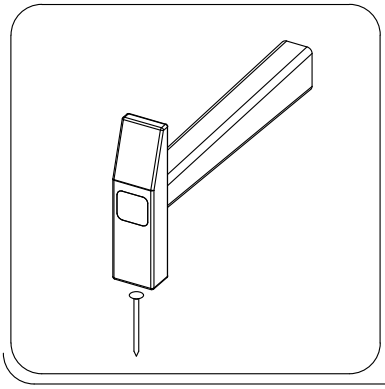



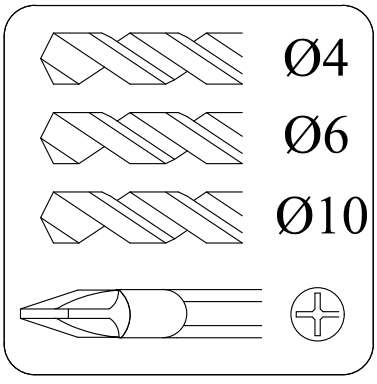

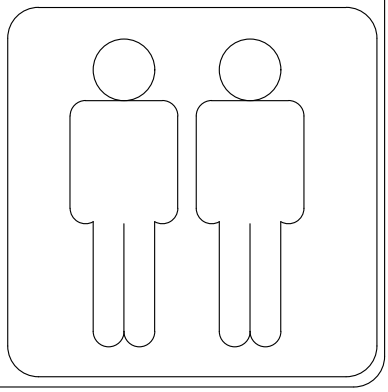

Maße, Dim., Dim.	Skizze, dessin, sketch	Pos.	Länge, longueur, Length	Menge, quantité, quantity	Name, nom, name.
28 / 55	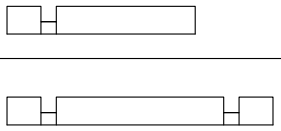	1	355	2	Brett für Voderseite, Madrier avant, Front board
		2	2300	1	Brett für Rückseite, Madrier arrière, Back board
28 / 110	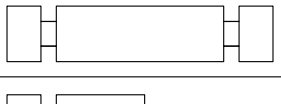	3	2300	54	Brett für Seitenwand, Madrier latèral, Side board
	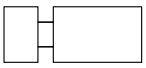	4	355	34	Brett für Voderseite, Madrier avant, Front board
28 / 110	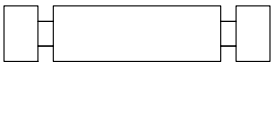	5	2300	2	Brett für Voderseite / Rückseite, Madrier avant / Madrier arrière, Front board / Back board
	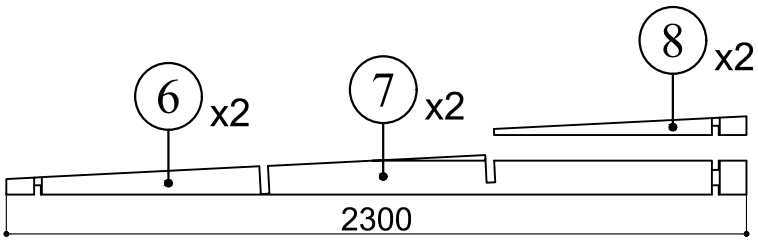				Brett für Seitenwand, Madrier latèral, Side board
28 / 120	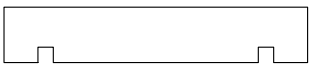	9	2300	2	Sparren, Panne faîtière, Rafter
14 / 98	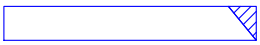	10	2350	2	Windbrett, Planche de rive, Wind board
	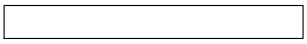	11	2330	1	
48 / 19	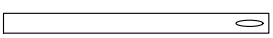	12	1950	4	Latte, Latte, Lath

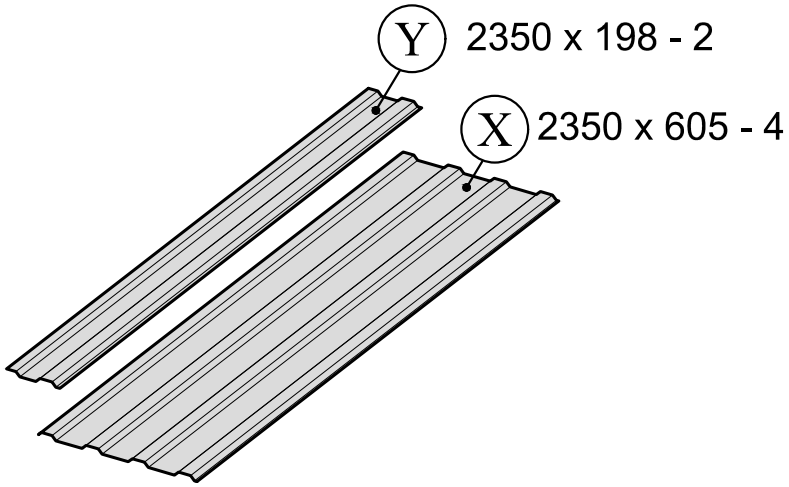

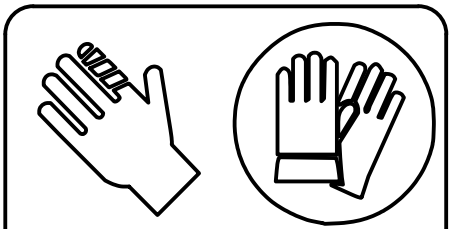

CAUTION

Avoid sharp edges.

Wear protective gloves.

Vermeiden Sie scharfe Kanten.

Schutzhandschuhe tragen.
Attention! Porter des gants de protection!

Alle Maße ca. +/-3% / les dimensions des pièces peuvent évoluer +/- 3% / size tolerance +/- 3%

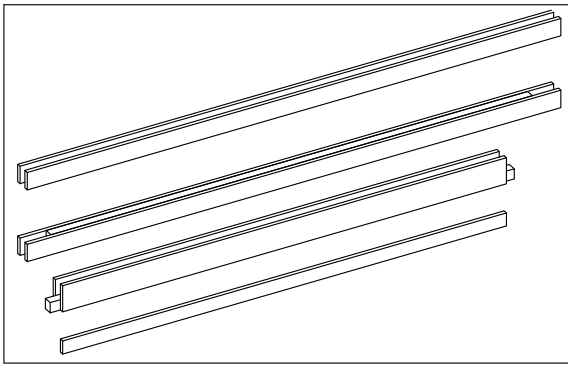

TR1	1960	1	Türrahmen links, Cadre de porte gauche, Door frame left
TR2	1960	1	Türrahmen rechts, Cadre de porte droite Door frame right
TR3	1580	1	Türrahmen oben, Montant supérieur, Door frame top
TR4	1510	1	Türstufe, Latte de finition bas Door frame bottom

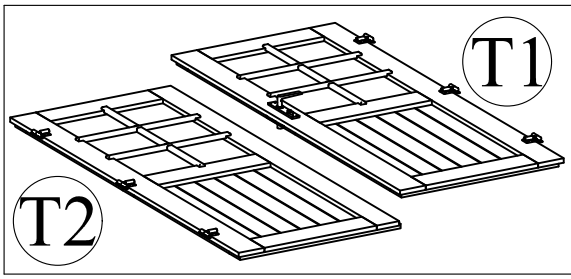

T1	1850x 765	1	Tür, Porte, Doors
T2	1850x 765	1	Tür, Porte, Doors

Skizze, dessin, sketch	Maße, Dim., Dim.	Menge, quantité, quantity
	Ø3.5 x 40	14
	Ø5.0 x 100	4
	Ø5.0 x 32	56

M6 x 60	4
	8
M6	4

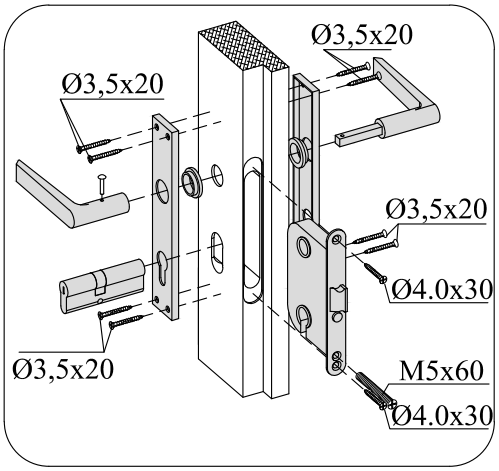

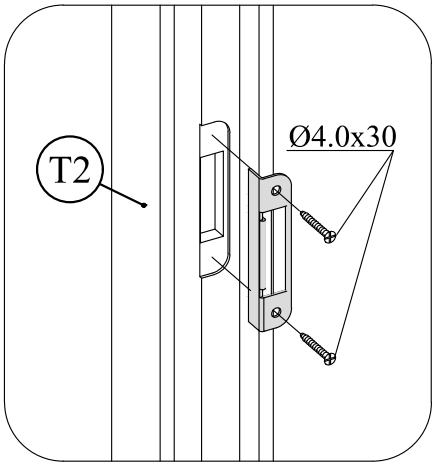

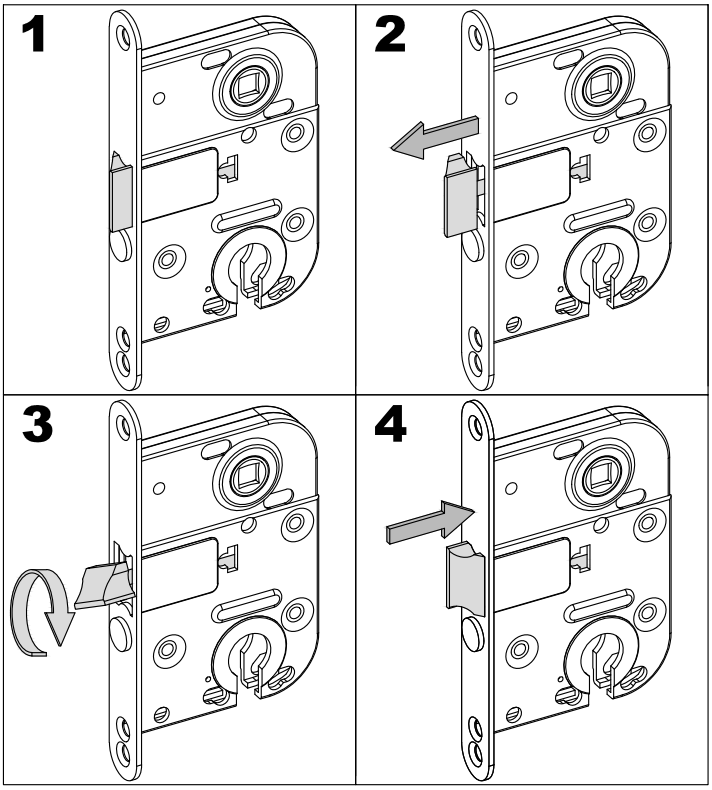

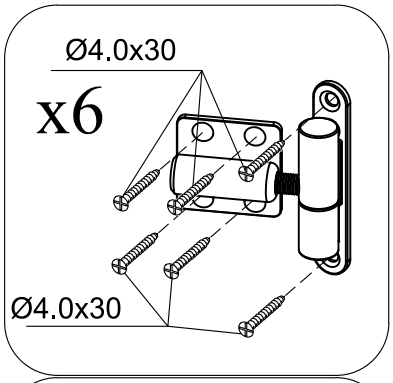

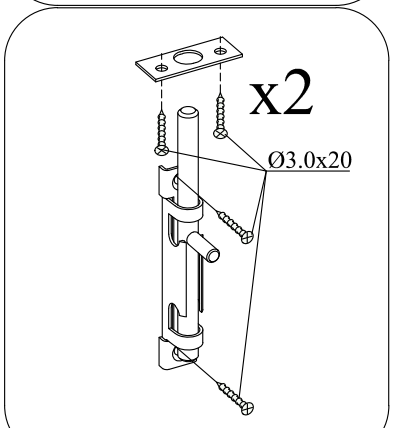

Alle Maße ca. +/-3% / les dimensions des pièces peuvent évoluer +/- 3% / size tolerance +/- 3%

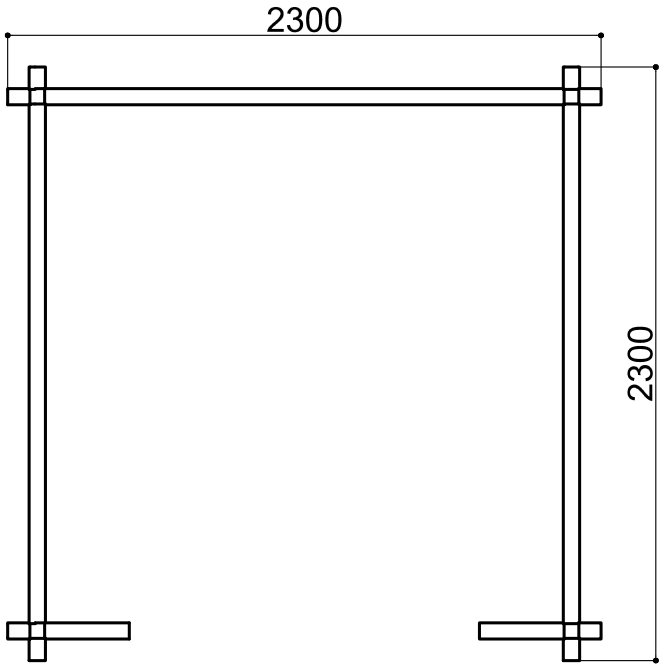
2300
2300

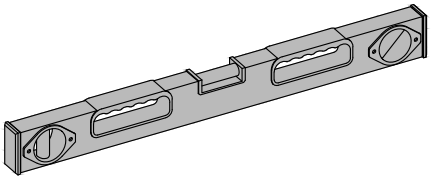

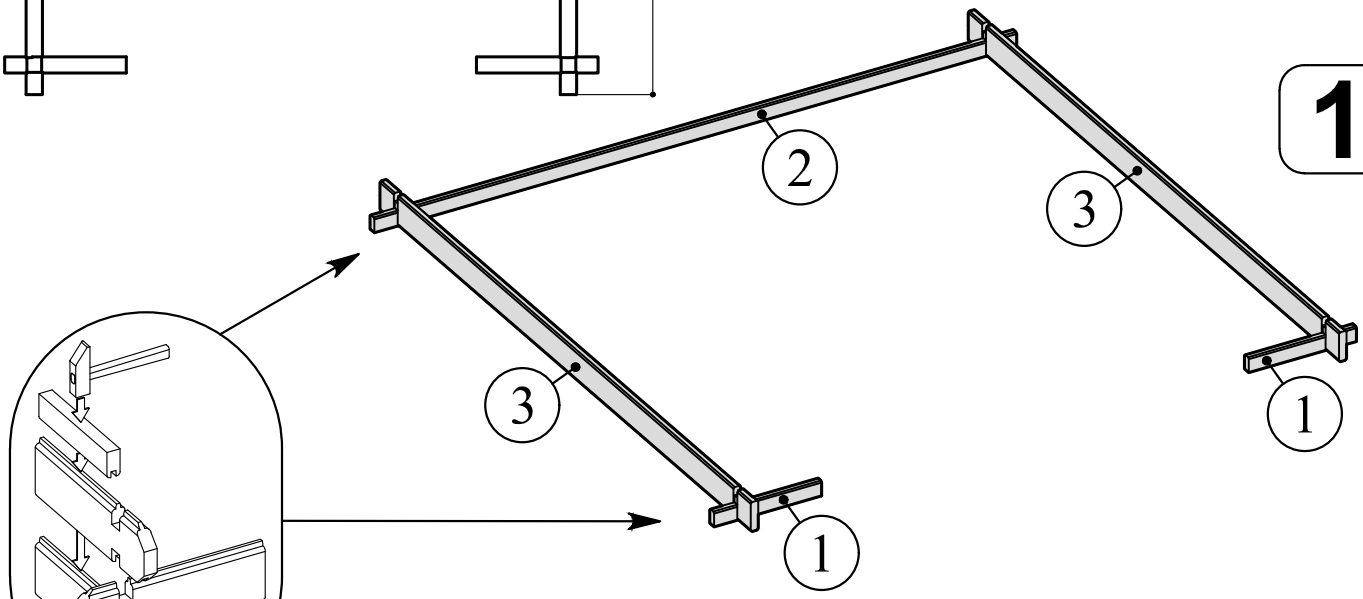
1
2
3
3
1

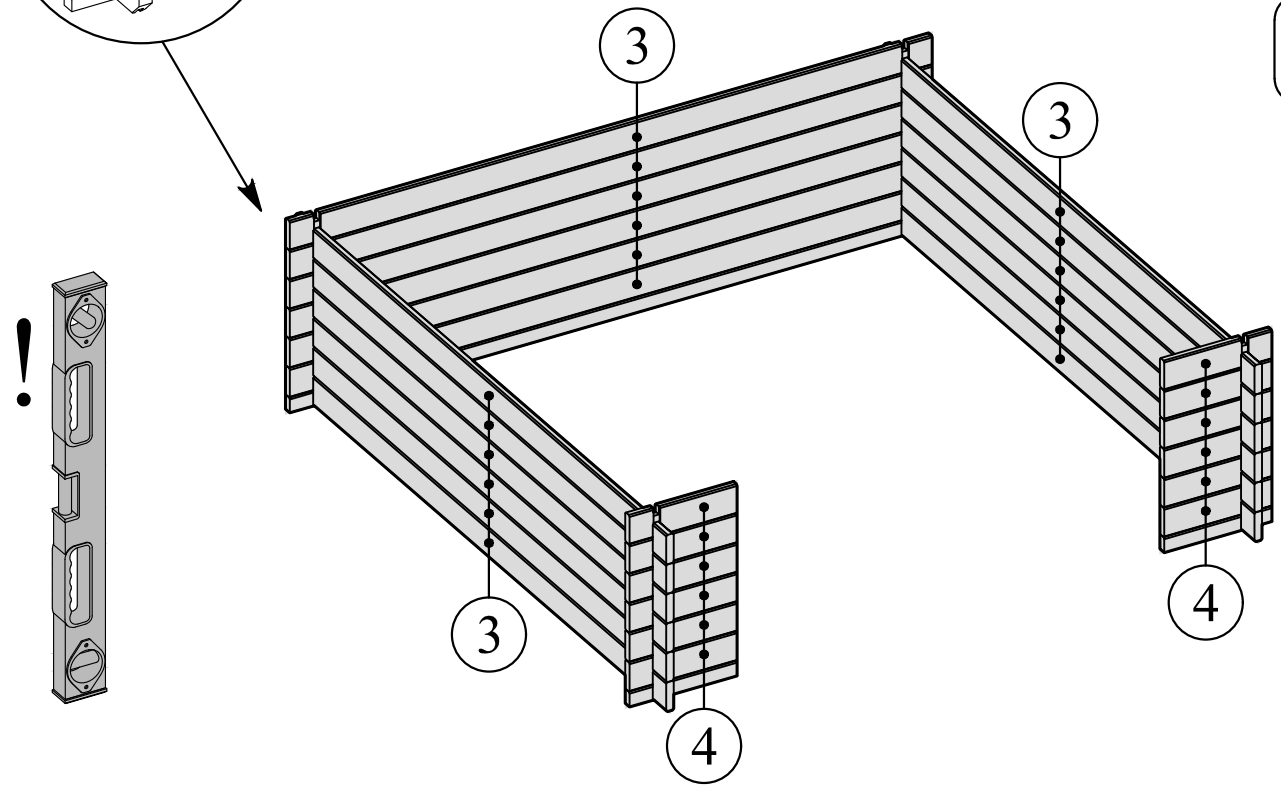
2
3
3
3
4
4

3

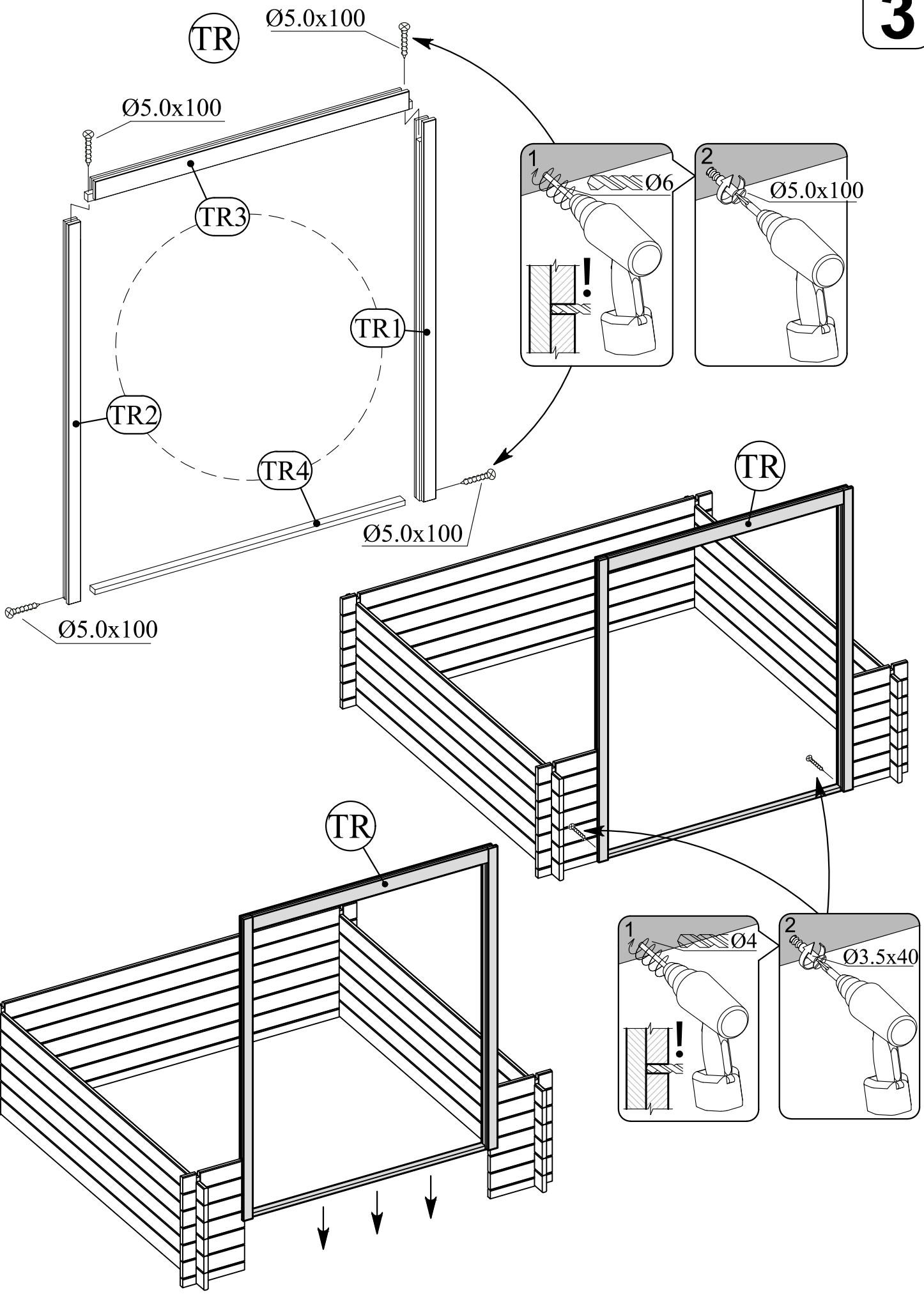
TR
Ø5.0x100
Ø5.0x100
TR3
TR1
TR2
TR4
Ø5.0x100
Ø5.0x100
1
Ø6
2
Ø5.0x100
TR
TR
1
Ø4
2
Ø3.5x40

4

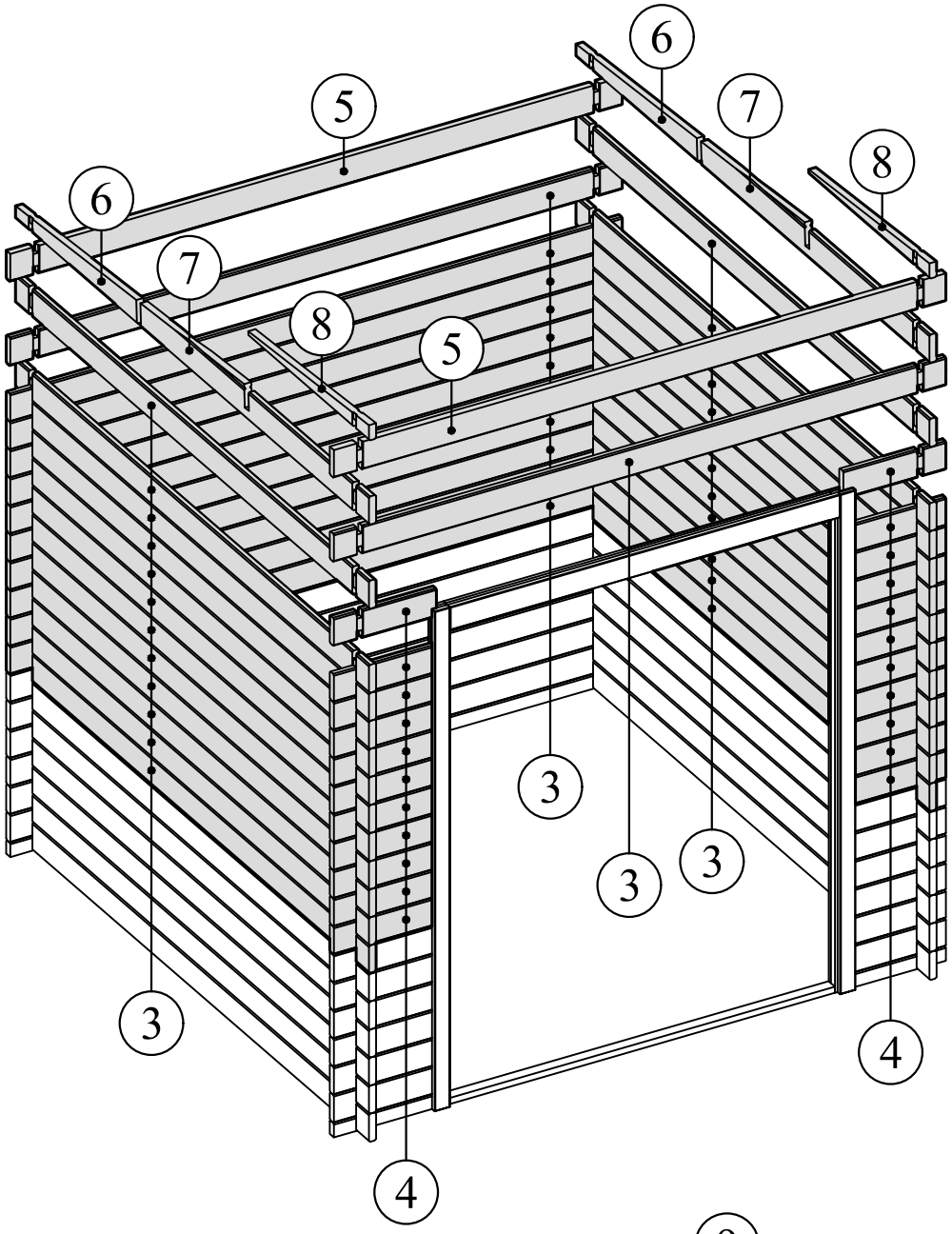

5

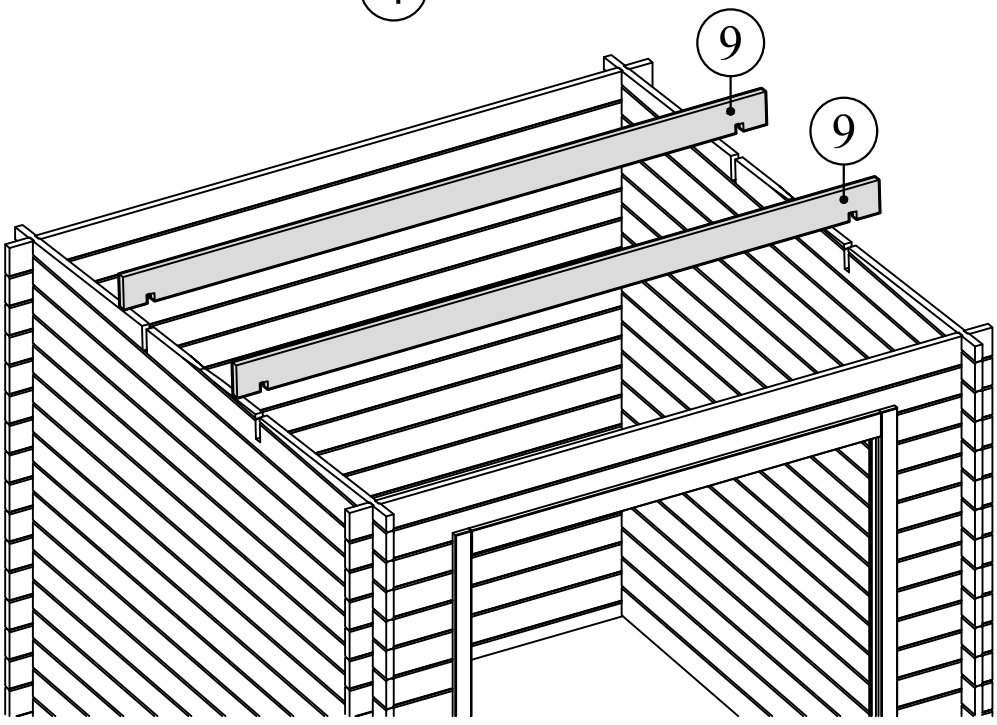

6

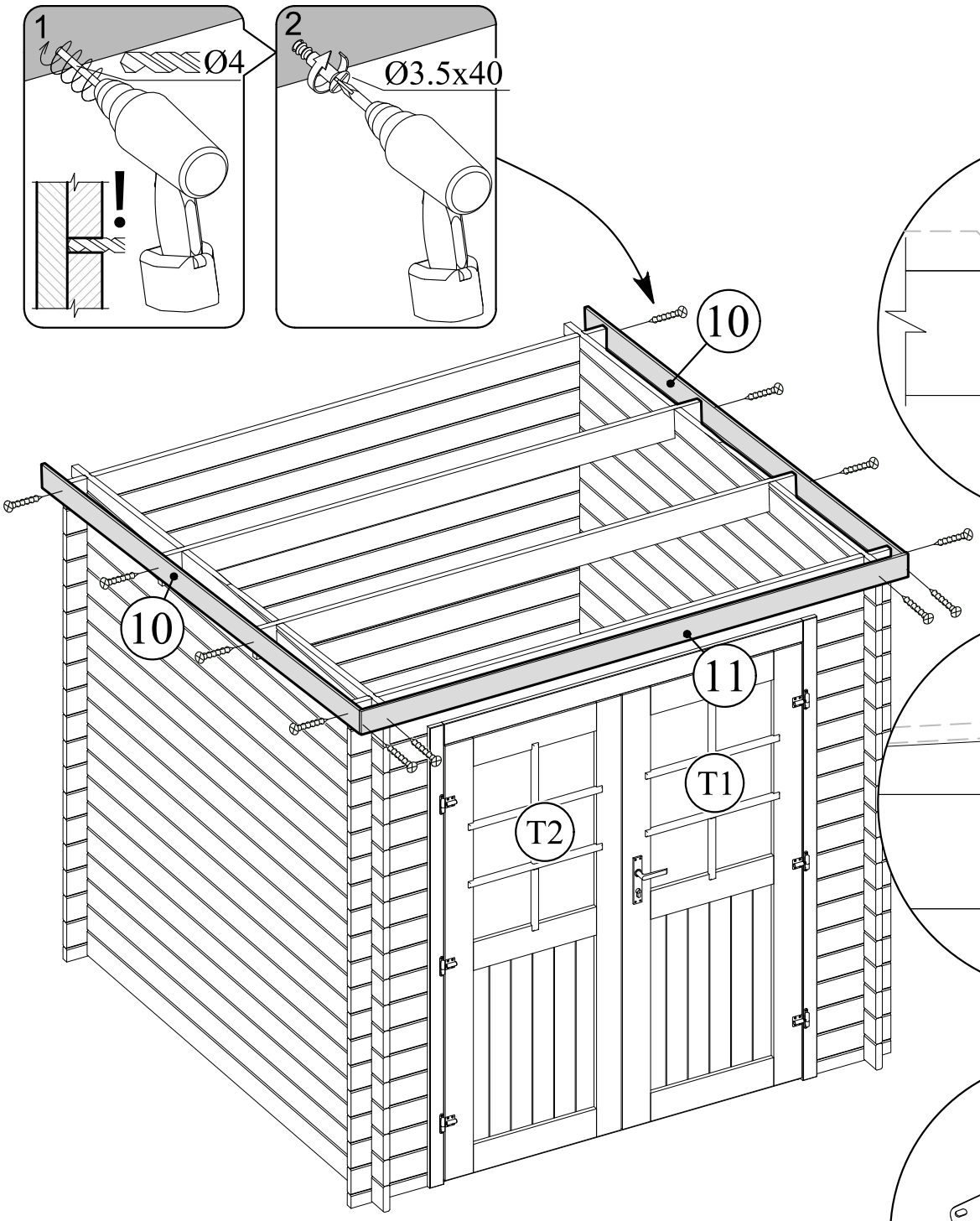

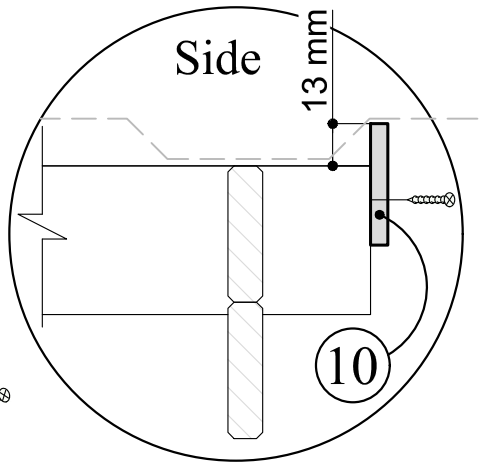

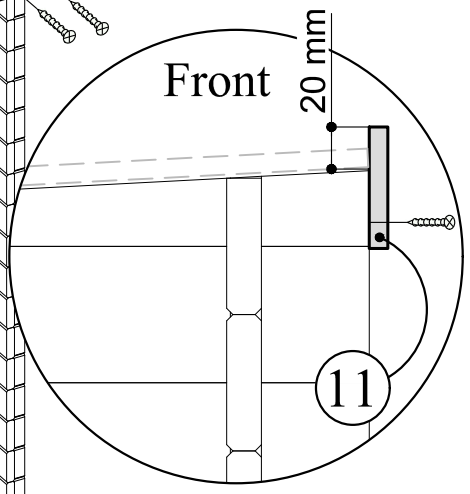

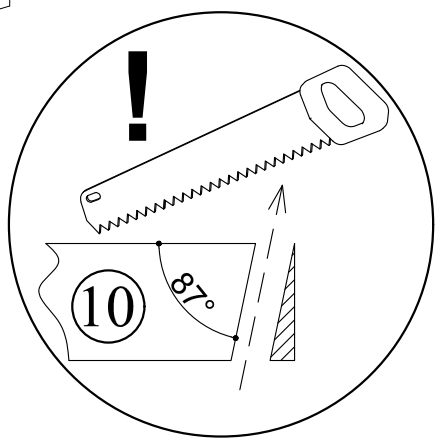

7



CAUTION

Avoid sharp edges.

Wear protective gloves.

Vermeiden Sie scharfe Kanten.

Schutzhandschuhe tragen.
Attention! Porter des gants de protection!

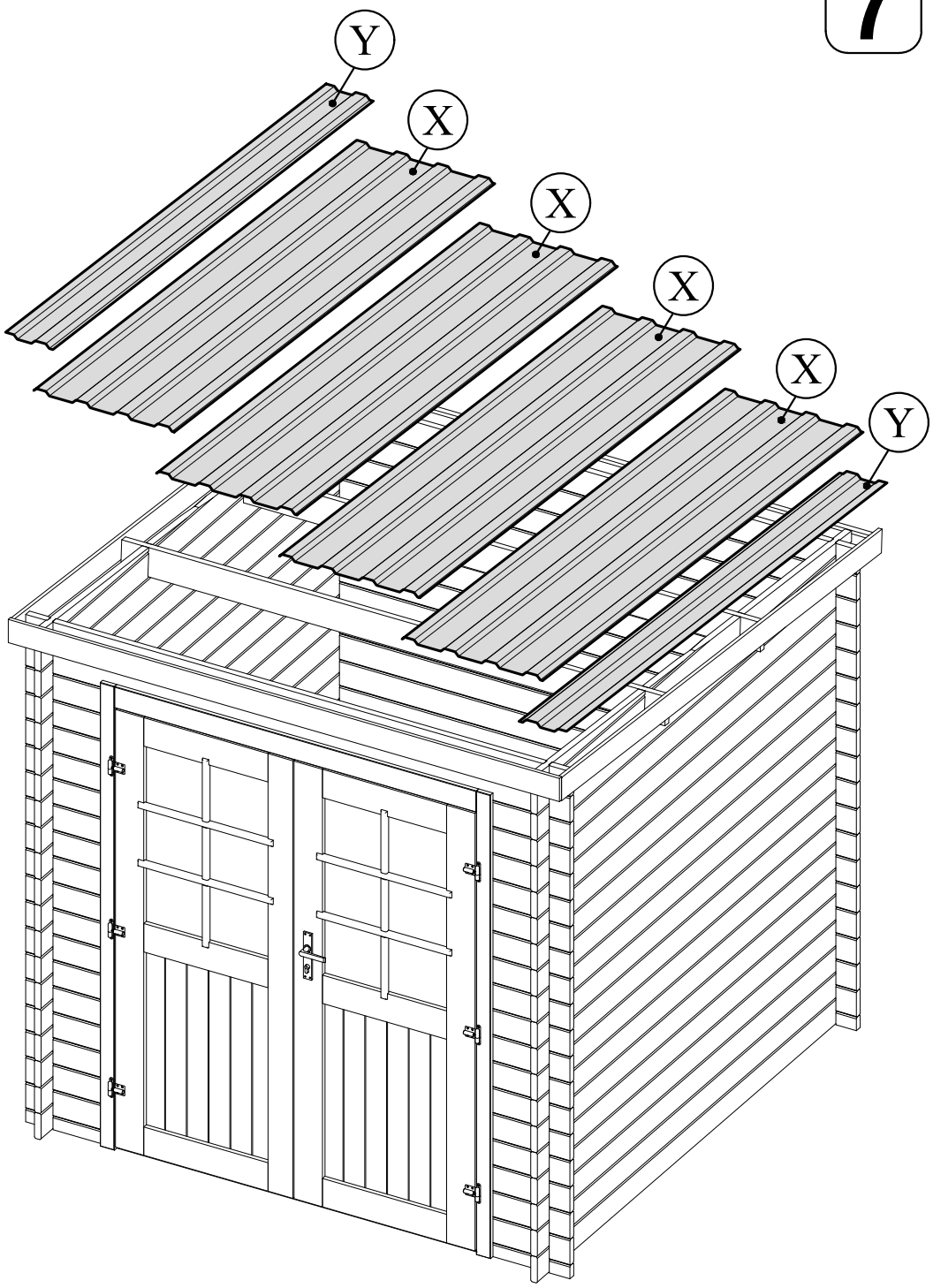

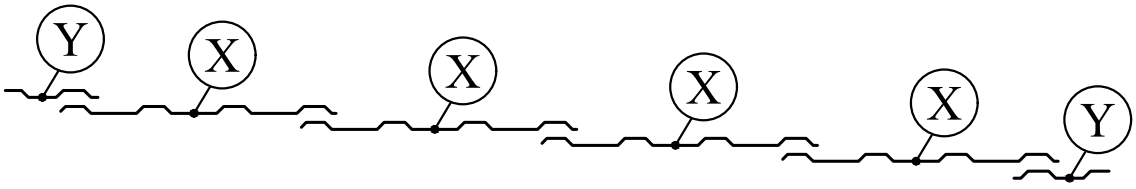

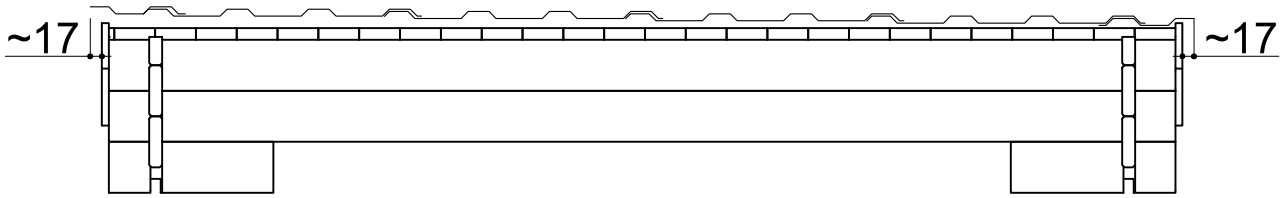

8

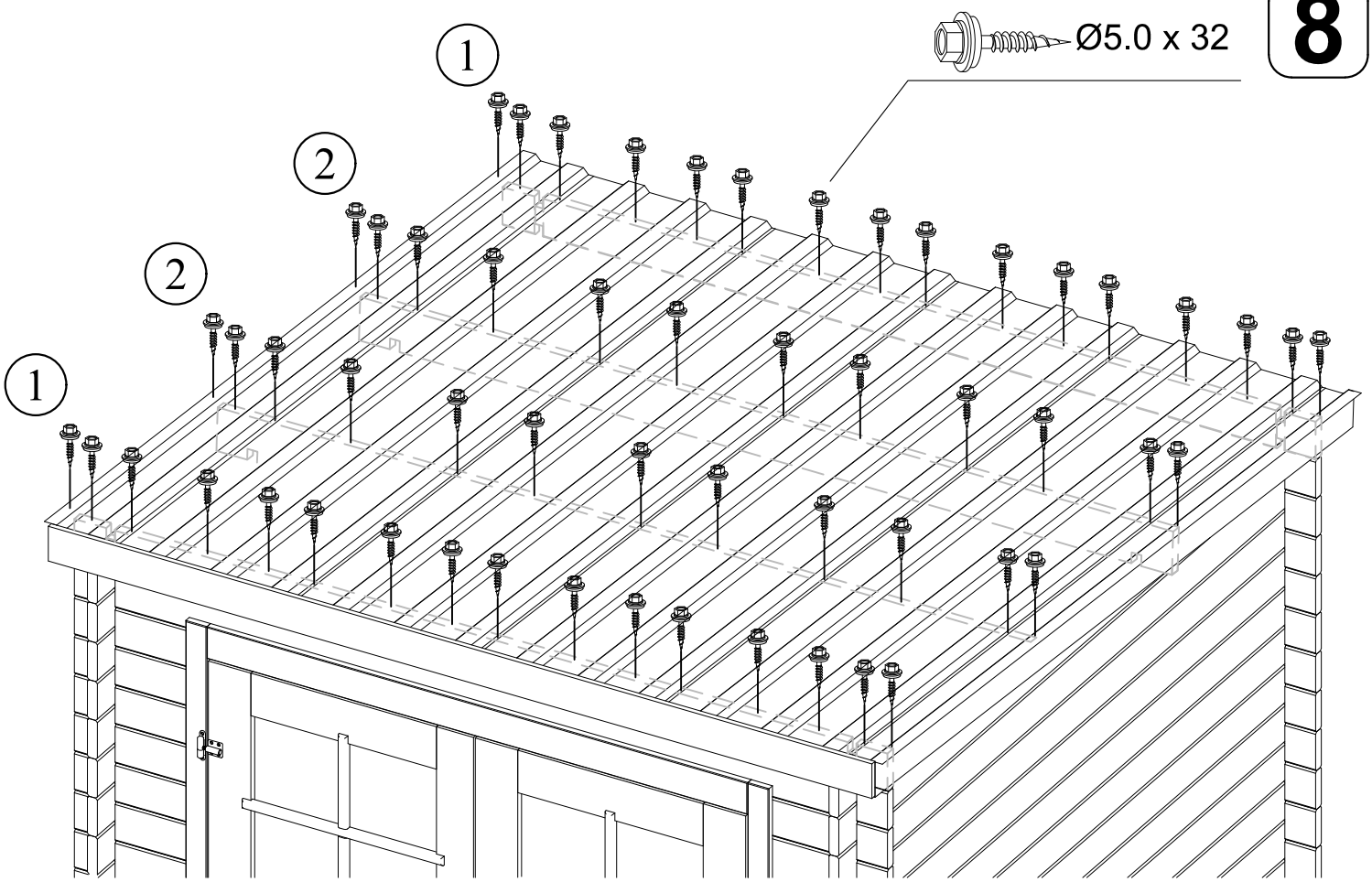

1

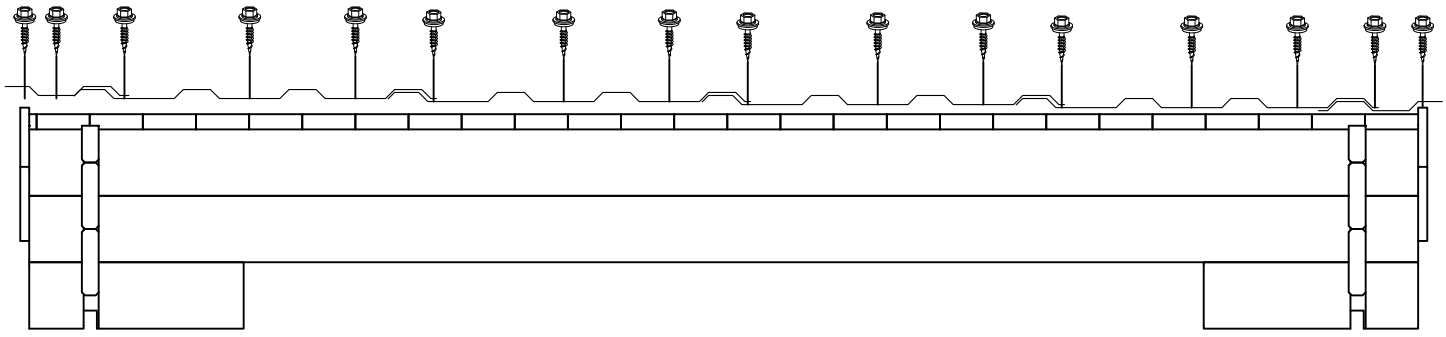

2

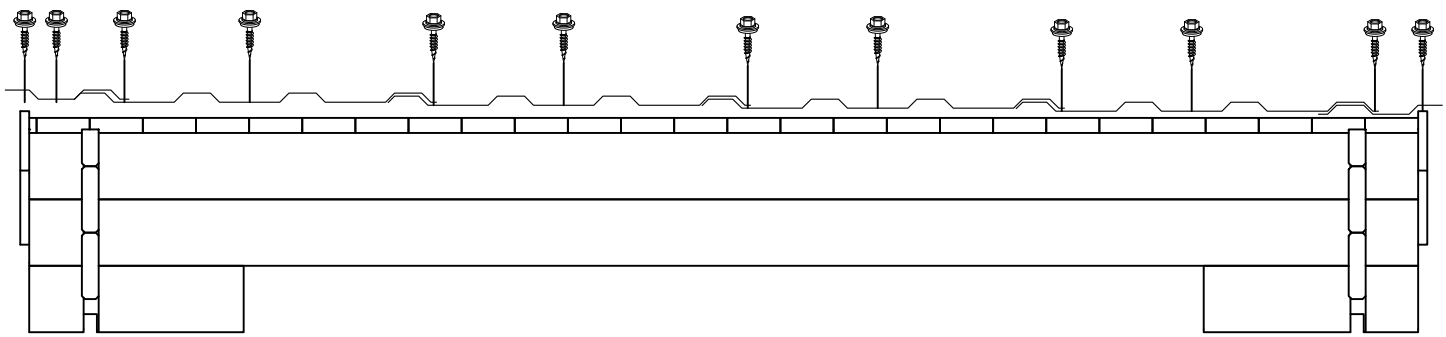

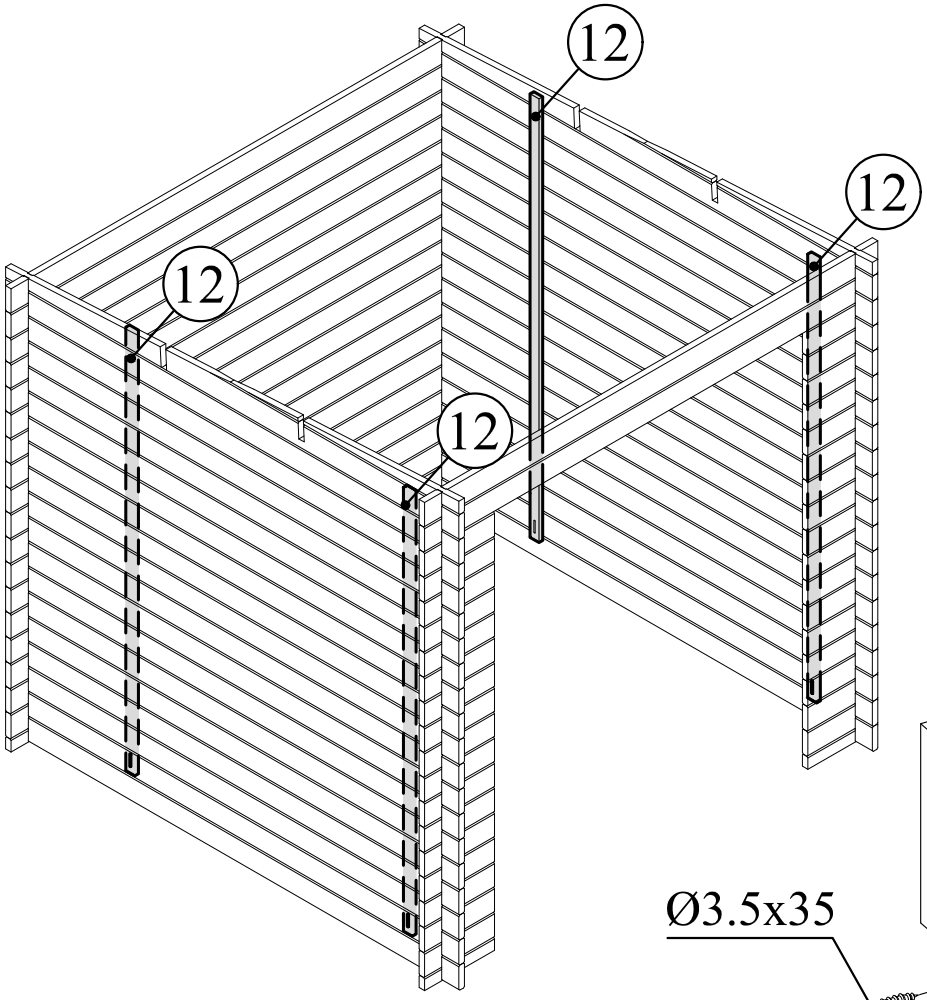
12
12
12

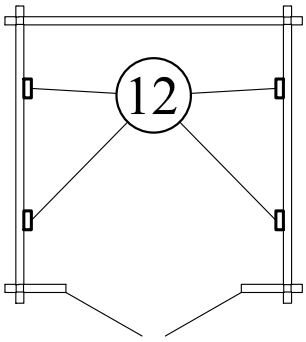
12

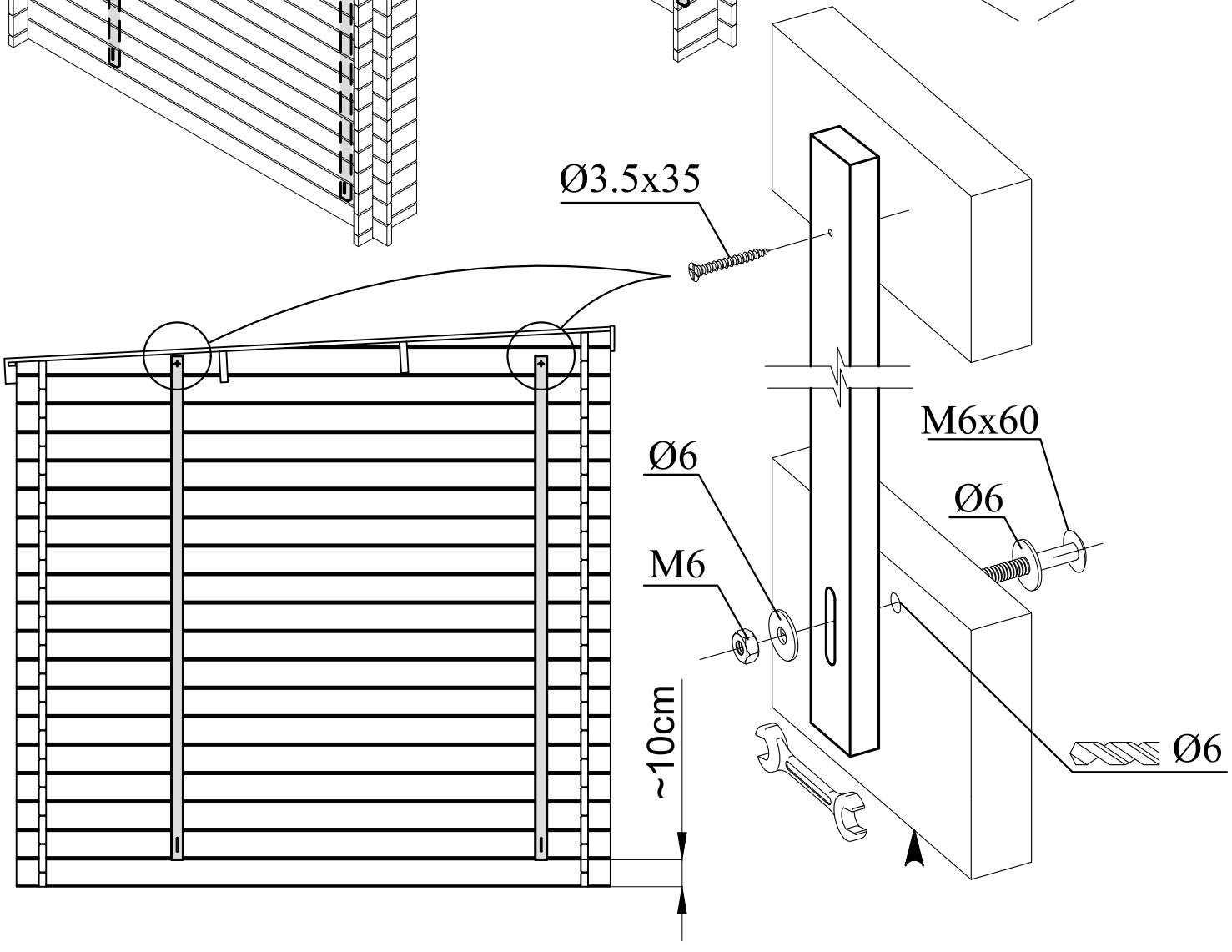
Ø3.5x35
M6x60
Ø6
Ø6
M6
~10cm
Ø6

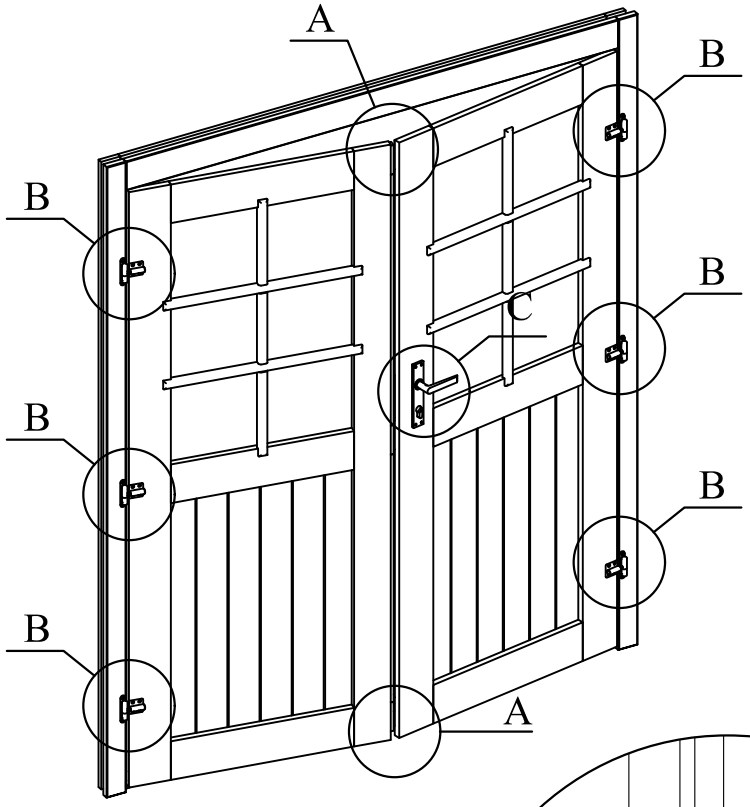
A
B
B
B
B
B
B
C
A

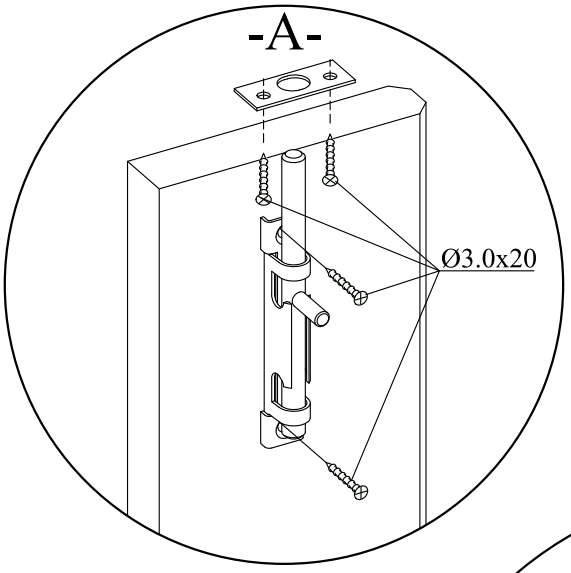
-A-
Ø3.0x20

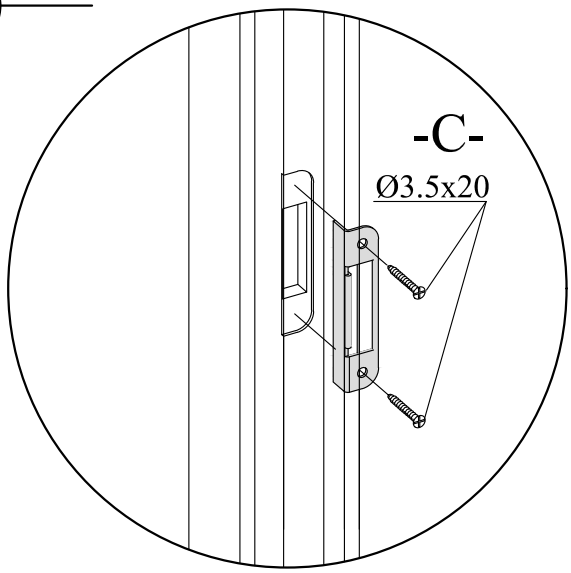
-C-
Ø3.5x20

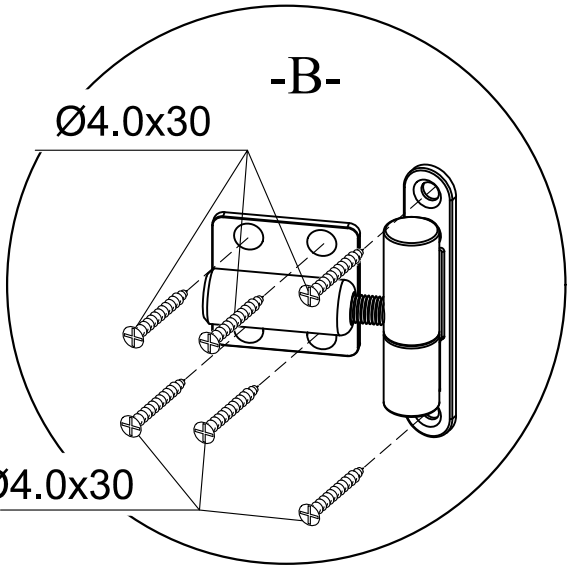
-B-
Ø4.0x30
Ø4.0x30

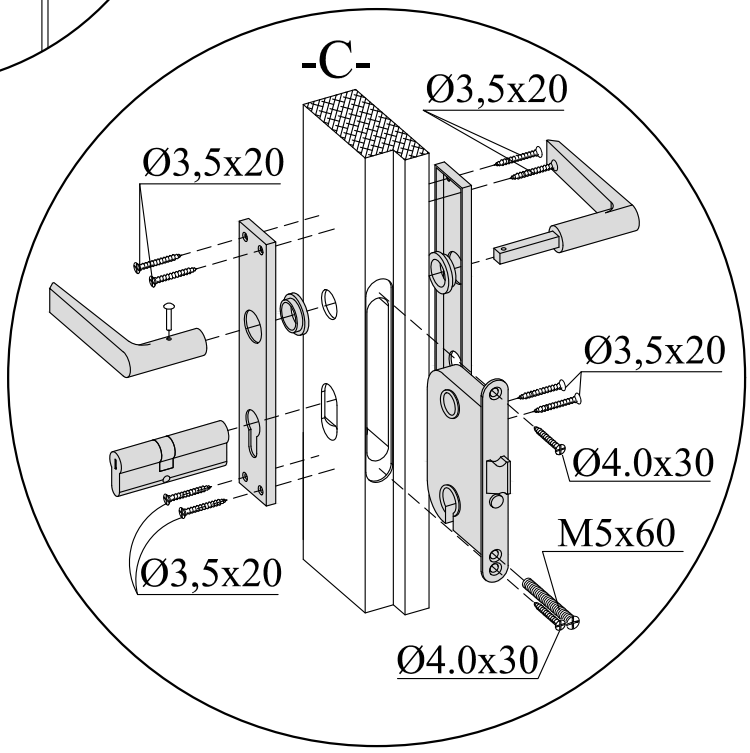
-C-
Ø3,5x20
Ø3,5x20
Ø3,5x20
Ø4.0x30
M5x60
Ø3,5x20
Ø4.0x30

-B-

