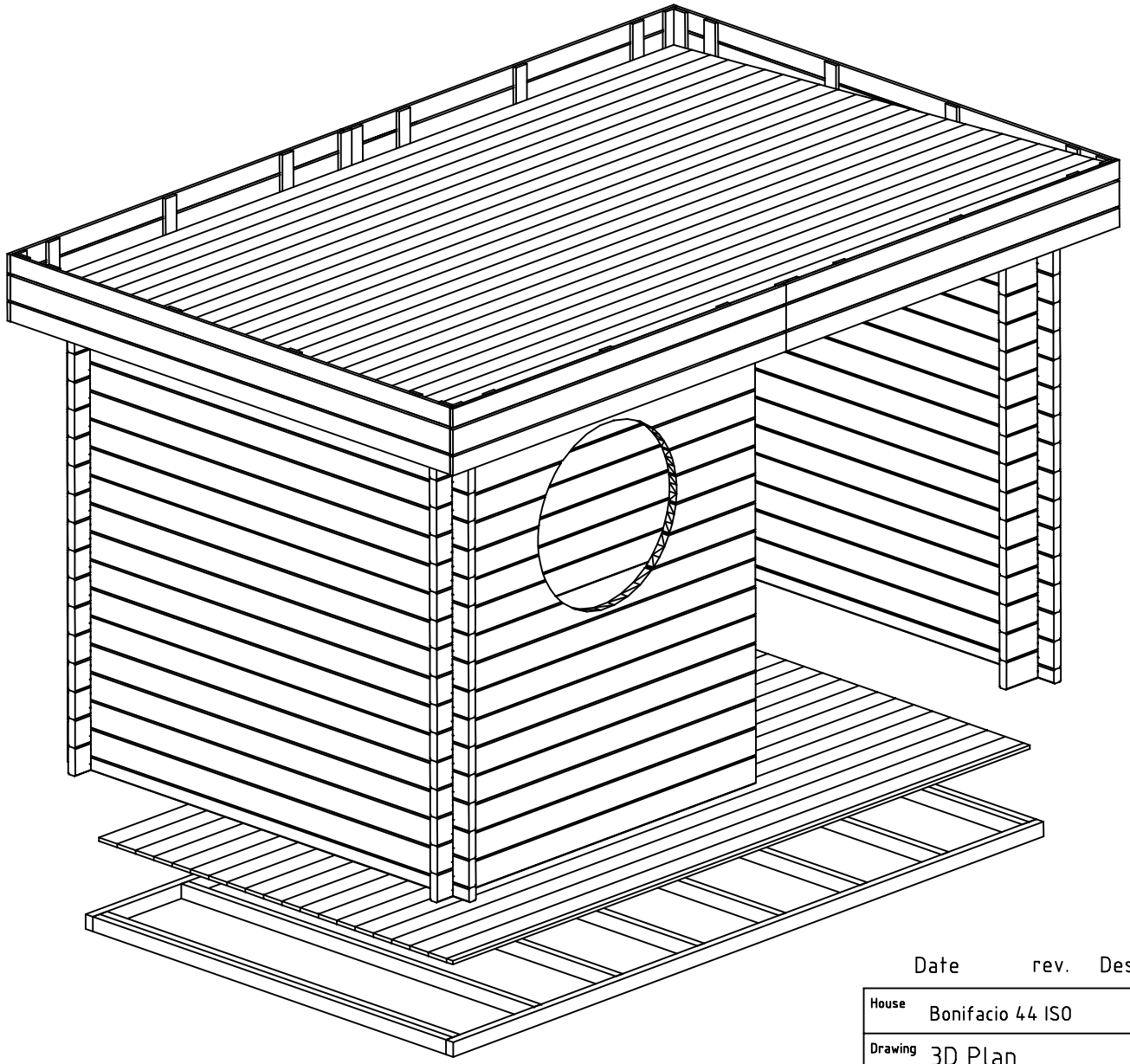

Date rev. Description

House	Bonifacio 44 ISO	Sheet	1
Drawing	3D Plan	Scale	
Material	44x135	Date	14.09.2017
Drawer	RP	File	Bonifacio 44 ISO 3D.dwg

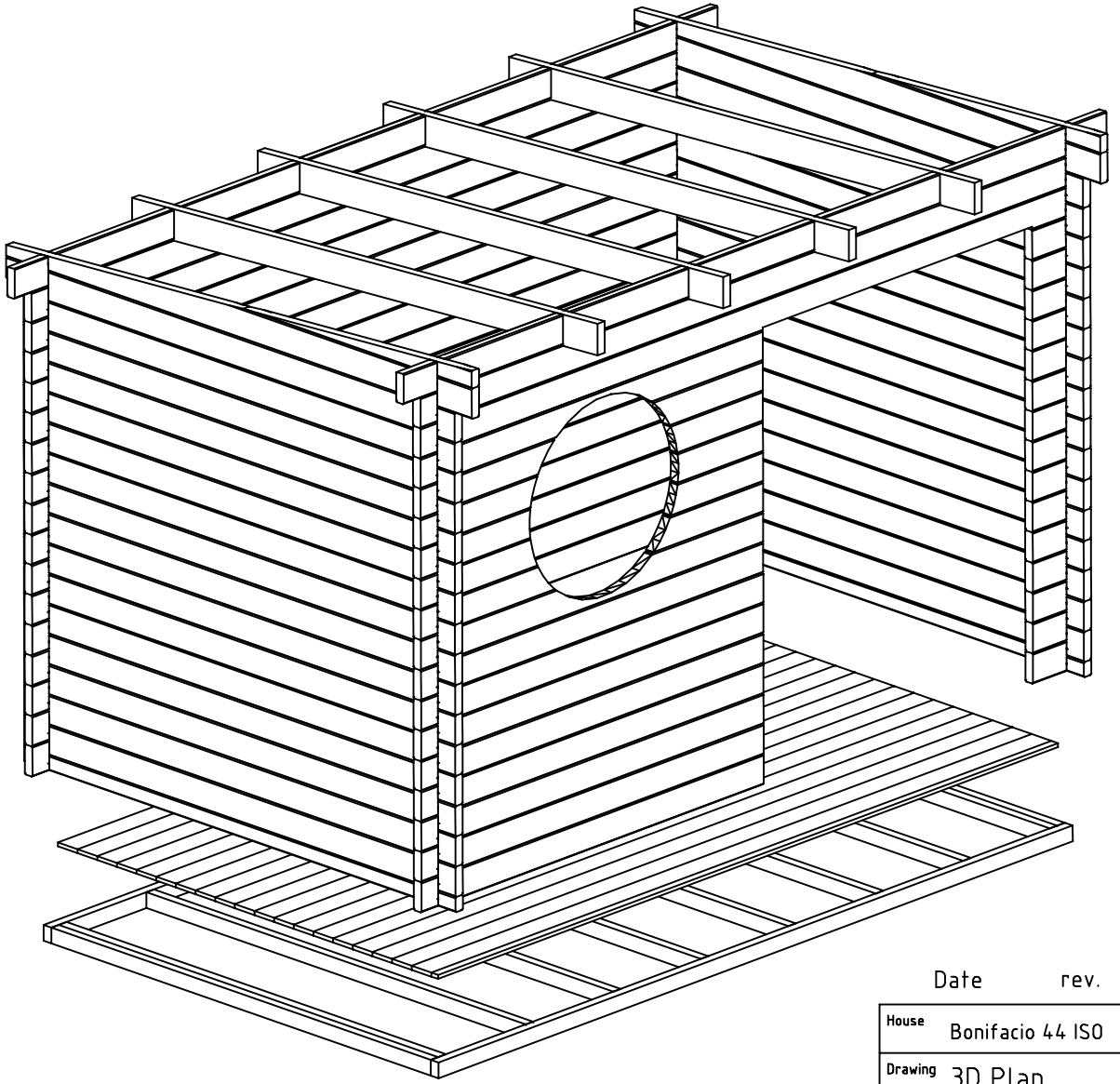

Date	rev.	Description

House	Bonifacio 44 ISO	Sheet	2
Drawing	3D Plan	Scale	
Material	44x135	Date	14.09.2017
Drawer	RP	File	Bonifacio 44 ISO 3D.dwg

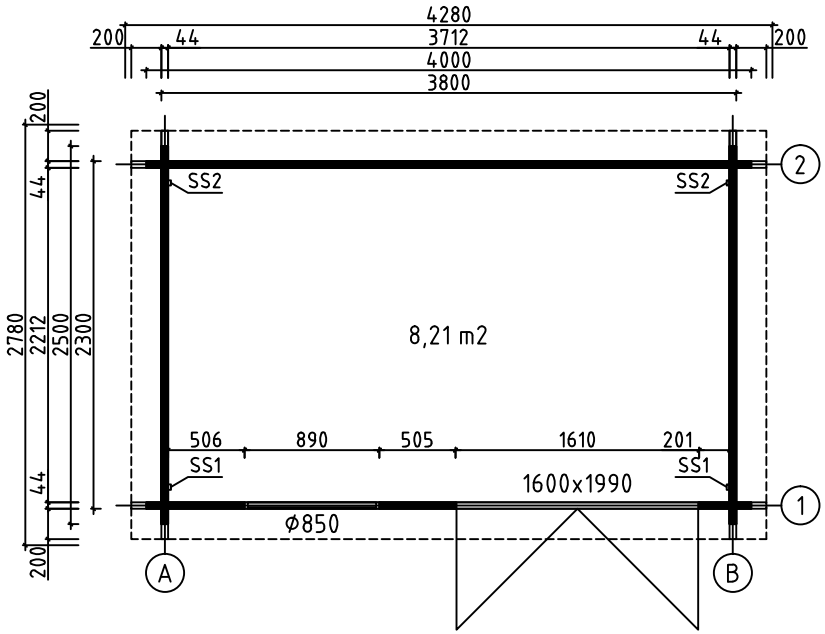

House	Bonifacio 44 ISO	Sheet	3
Drawing	PLAN DE MASSE	Scale	1:50
Material	44x135	Date	14.09.2017
Drawer	RP	File	Bonifacio 44 ISO.dwg

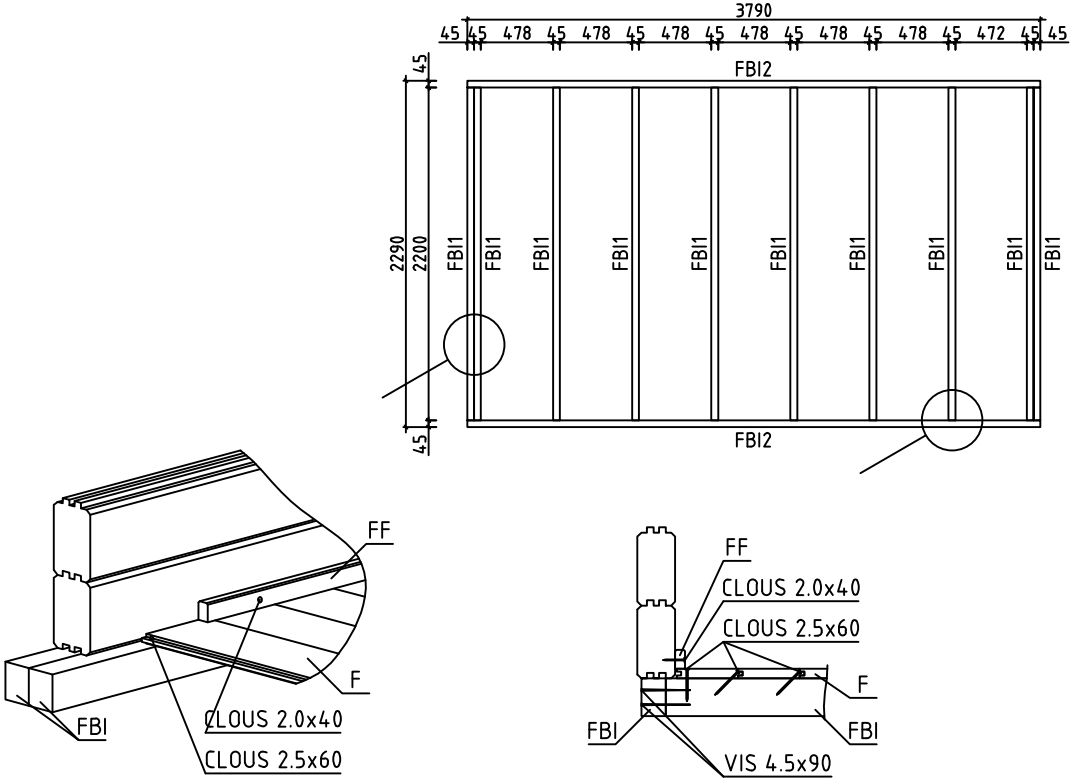

House	Bonifacio 44 ISO	Sheet	4
Drawing	FONDATION	Scale	1:50
Material	45x70	Date	14.09.2017
Drawer	RP	File	Bonifacio 44 ISO.dwg

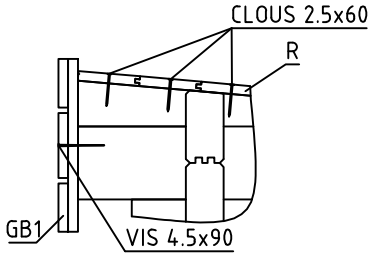

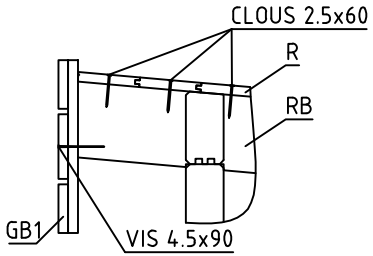

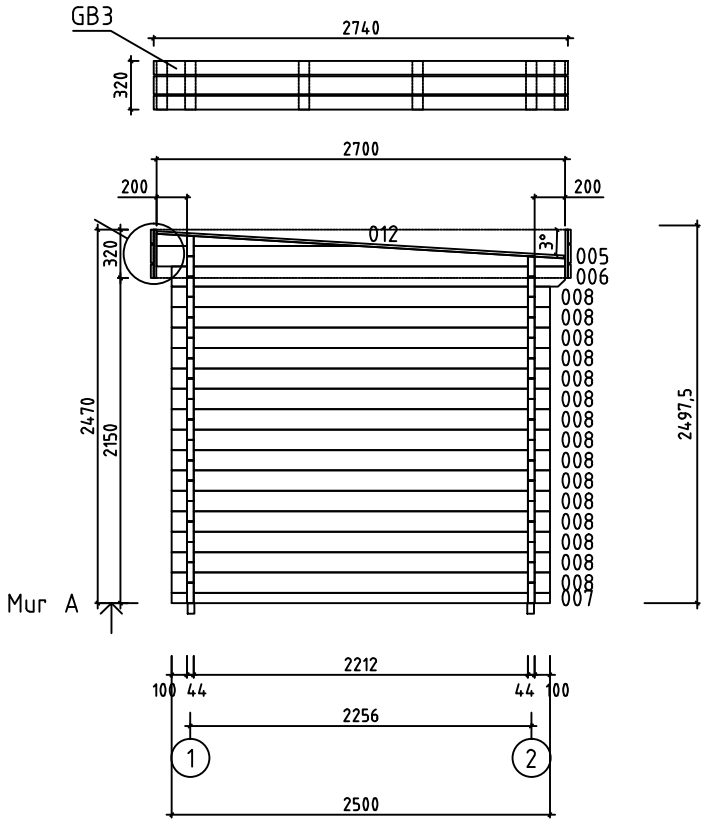

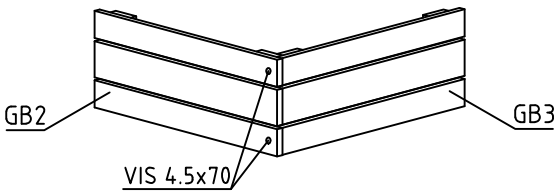

House	Bonifacio 44 ISO	Sheet	5
Drawing	MUR A	Scale	1:50
Material	44x135	Date	14.09.2017
Drawer	RP	File	Bonifacio 44 ISO.dwg

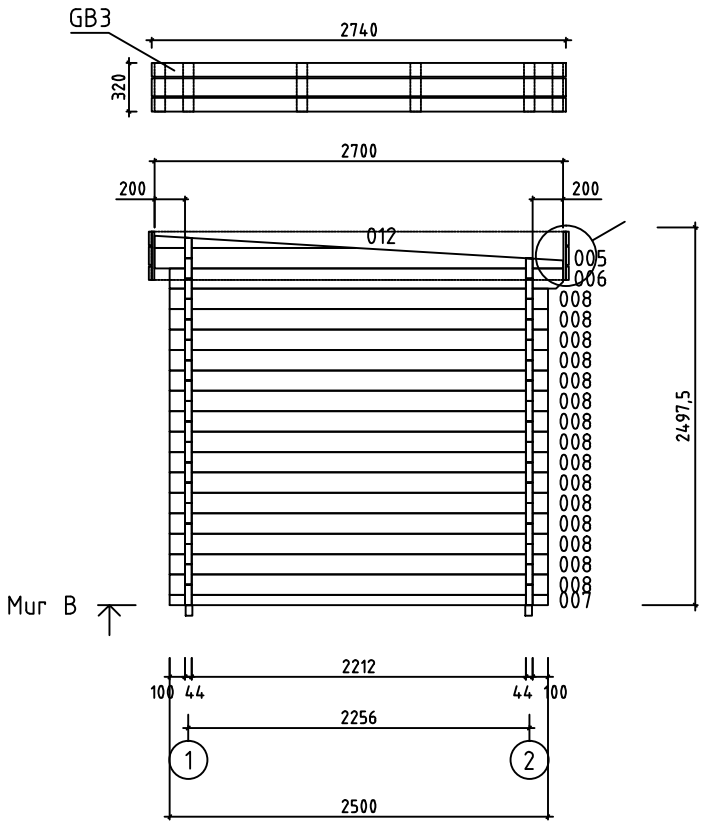

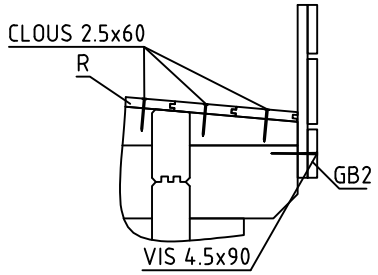

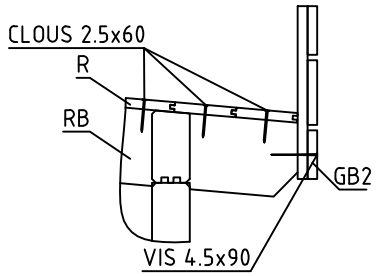

House	Bonifacio 44 ISO	Sheet	6
Drawing	MUR B	Scale	1:50
Material	44x135	Date	14.09.2017
Drawer	RP	File	Bonifacio 44 ISO.dwg

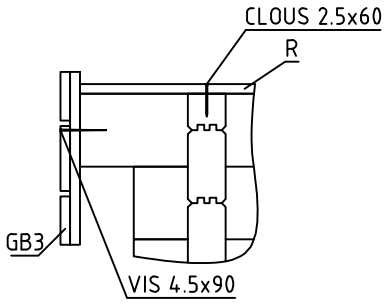

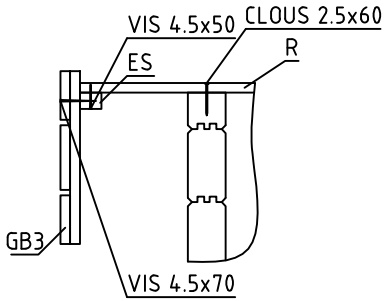

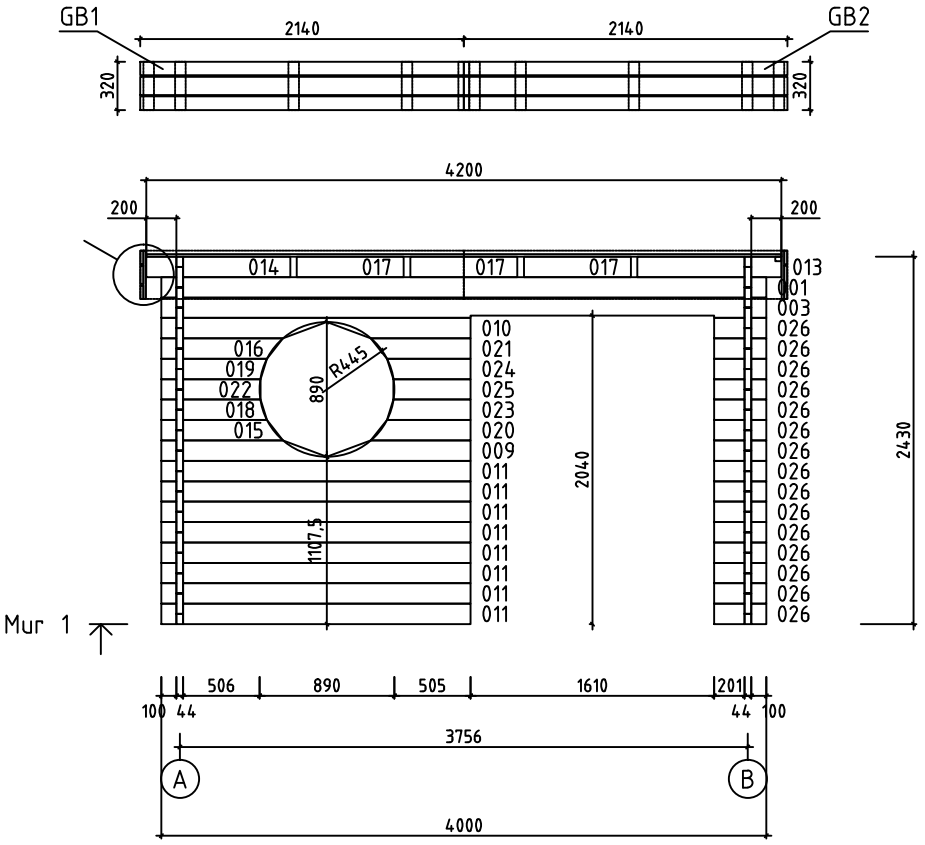

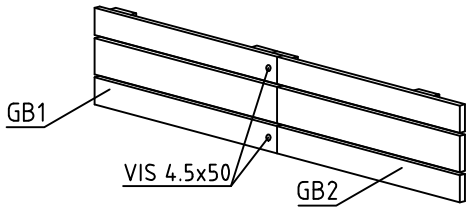

House	Bonifacio 44 ISO	Sheet	7
Drawing	MUR 1	Scale	1:50
Material	44x135	Date	14.09.2017
Drawer	RP	File	Bonifacio 44 ISO.dwg

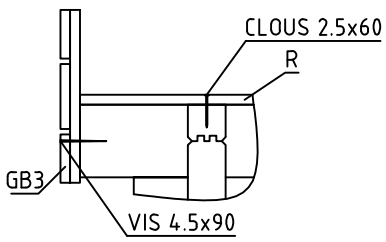

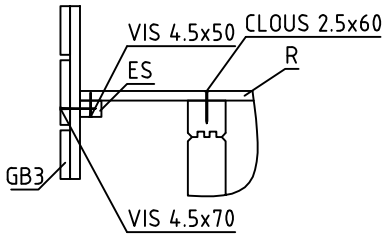

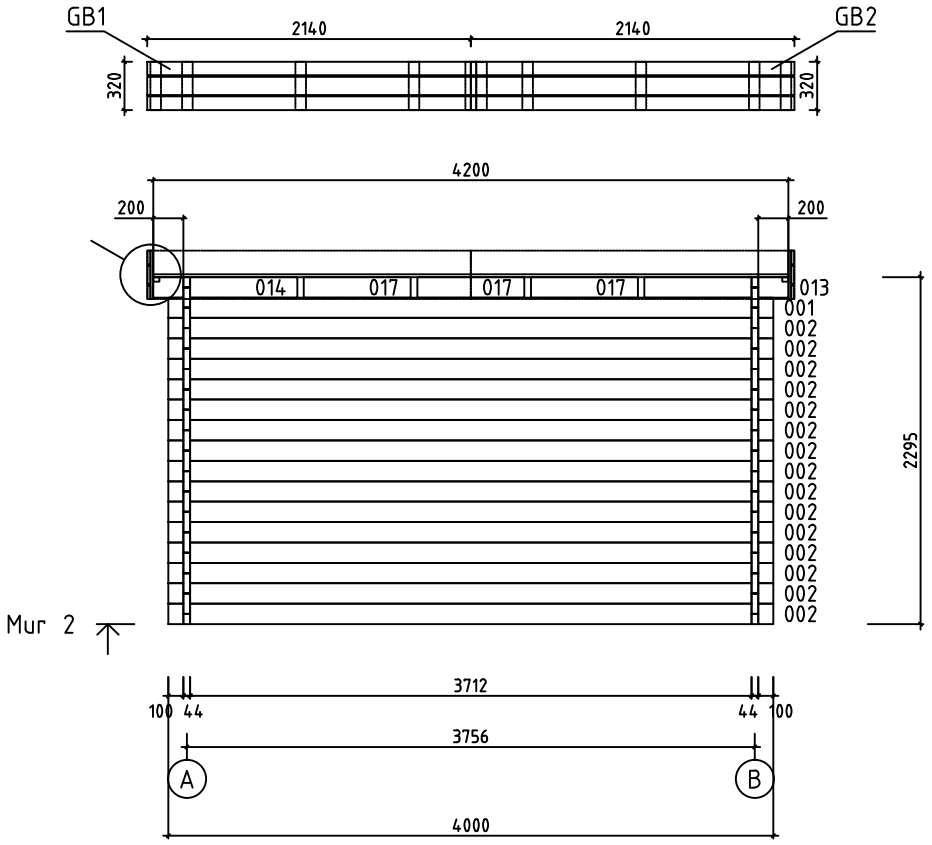

House	Bonifacio 44 ISO	Sheet	8
Drawing	MUR 2	Scale	1:50
Material	44x135	Date	14.09.2017
Drawer	RP	File	Bonifacio 44 ISO.dwg

Pos	Spécification	PZS	Profile (mm)	L (mm)
001	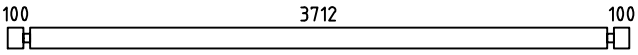 PM	2	44x135	4000
002	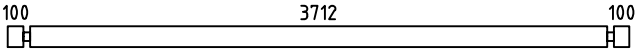	15	44x135	4000
003	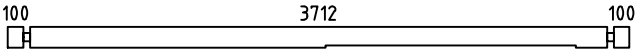	1	44x135	4000
004	MADRIER DE RÉSERVE 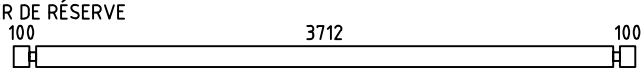	1	44x135	4000
006	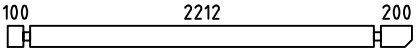	2	44x135	2600
007	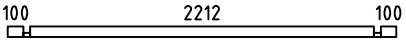	2	44x68	2500
008	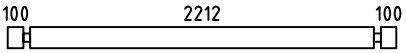	30	44x135	2500
009	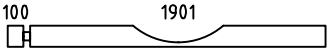	1	44x135	2045
010	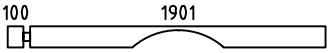	1	44x135	2045
011	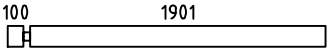	8	44x135	2045
013	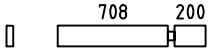	2	44x135	952
014	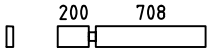	2	44x135	952
015	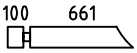	1	44x135	805
016	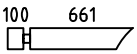	1	44x135	805
017	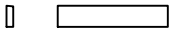	6	44x135	708
018	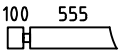	1	44x135	699
019	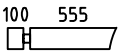	1	44x135	699
020	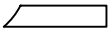	1	44x135	660
021	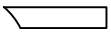	1	44x135	660
022	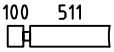	1	44x135	655
023		1	44x135	554
024		1	44x135	554
025		1	44x135	510
026		15	44x135	345
HB	MADRIERS D´ASSEMBLAGE 	2	44x135	300

House	Material	File	Sheet
Bonifacio 44 ISO		Bonifacio 44 ISO.dwg	9

Pos	Spécification	PZS	Profile (mm)	L (mm)
WA-1 WB-1	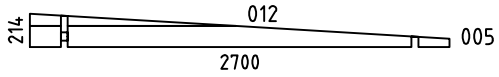	2	44x214	2700
FBI2	POUTRES DE FONDATION IMPRÉGNÉS IMM	2	45x70	3790
FBI1	POUTRES DE FONDATION IMPRÉGNÉS IMM	10	45x70	2200
RB1	SOLIVES DE PLAFOND 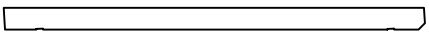	4	43x140	2713
F1	PLANCHER ou	20+1 26+1	18x114 18x88	3705
R1	VOLIGES ou	24+1 31+1	18x114 18x88	4200
FF1	BAGUETTE DE FINITION DE PLANCHER		18x35	26m
GB1	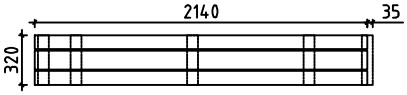	2	36x320	2140+35
GB2	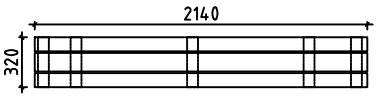	2	36x320	2140
GB3	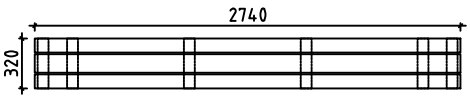	2	36x320	2740
ES1	BAGUETTES POUR FIXER LES LATTES SOUS VOLIGES 	2	30x40	2210
ES2	BAGUETTES POUR FIXER LES LATTES SOUS VOLIGES 	4	30x40	200
SS1	BAGUETTE DE TEMPETE TYPE 2	2	18x35	2290
SS2	BAGUETTE DE TEMPETE TYPE 2	2	18x35	2160
	VISSER POUR SS1, SS2 	8	M8	90
	RONDELLE POUR SS1, SS2 	8	M8	
	ÉCROU POUR SS1, SS2 	8	M8	
	CLOUS POUR LE REVÉTEMENT DE TOIT	170	⌀2.5	20
	CLOUS POUR FF1	60	⌀2.0	40
	CLOUS POUR F1, R1	410	⌀2.5	60
	VIS POUR ES1, ES2, GB1, GB2	20	⌀4.5	50

House Bonifacio 44 ISO	Material	File Bonifacio 44 ISO.dwg	Sheet 10

Pos	Spécification	PZS	Profile (mm)	L (mm)
	VIS POUR GB1, GB2, GB3 	20	⌀4.5	70
	VIS POUR 007, FBI1, FBI2, GB1, GB2, GB3 	70	⌀4.5	90
	VIS POUR 013, 014, 017, WA-1, WB-1, RB1 	40	⌀6.0	160
	REVÉTEMENT DE TOIT 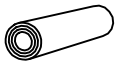	1,0	R = 15m	
	DOUBLE PORTE (droit) ORT__ECO P 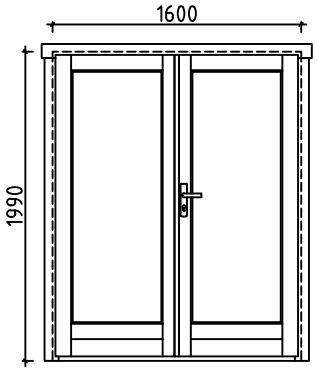 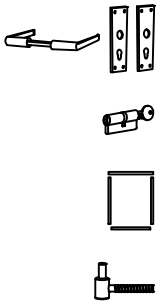	1 1 1 1 6	1600	1990
	FENÉTRE (fermé) ORT__ECO__K 	1	⌀850	

House Bonifacio 44 ISO	Material	File Bonifacio 44 ISO.dwg	Sheet 11

#001	1,2	4000	2
#002	2	4000	15
#003	1	4000	1
#004		4000	1
#005	A,B	2700	2
#006	A,B	2600	2
#007	A,B	2500	2
#008	A,B	2500	30
#009	1	2045	1
#010	1	2045	1
#011	1	2045	8
#012	A,B	1328	2
#013	1,2	952	2
#014	1,2	952	2
#015	1	805	1
#016	1	805	1
#017	1,2	708	6
#018	1	699	1
#019	1	699	1
#020	1	660	1
#021	1	660	1
#022	1	655	1
#023	1	554	1
#024	1	554	1
#025	1	510	1
#026	1	345	15