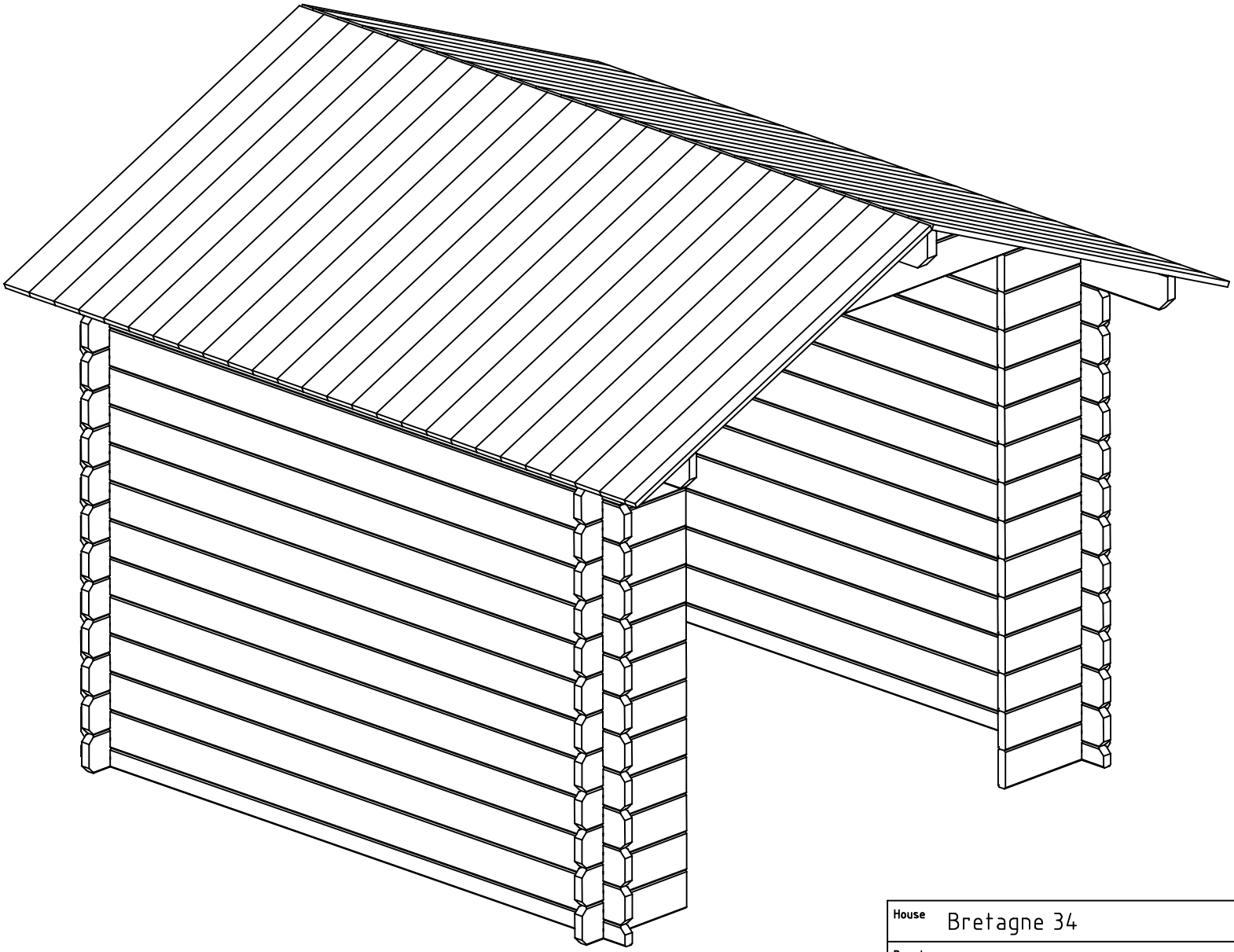

House	Bretagne 34	Sheet	1
Drawing	3D	Scale	
Material	34x135	Date	23.02.2015
Drawer	RP	File	Bretagne 34 3D.dwg

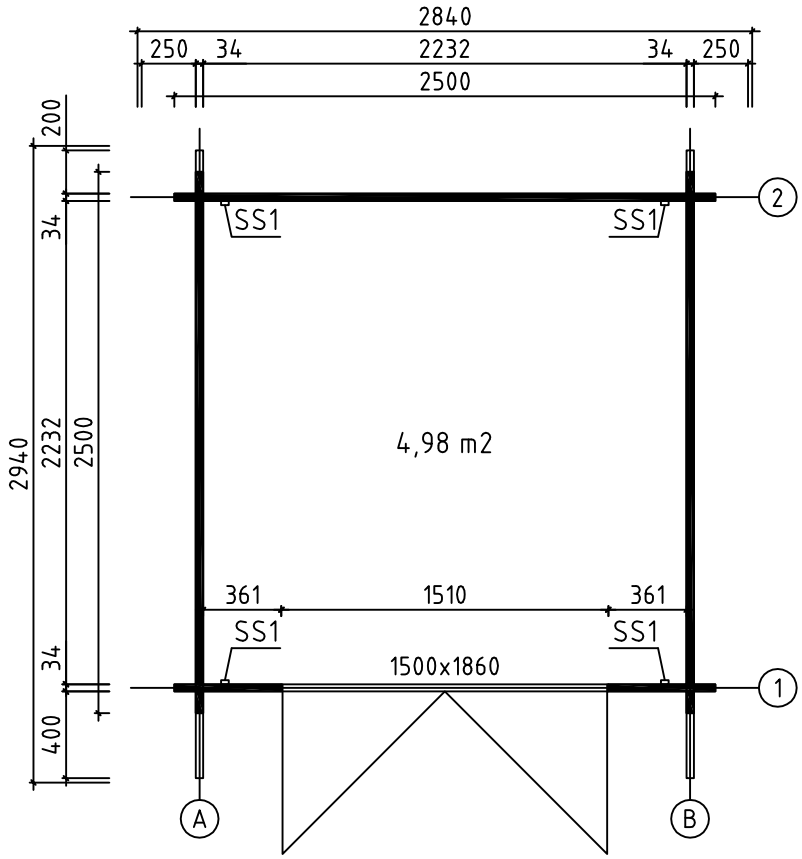

House	Bretagne 34	Sheet	2
Drawing	PLAN DE MASSE	Scale	1:35
Material	34x135	Date	23.02.2015
Drawer	RP	File	Bretagne 34.dwg

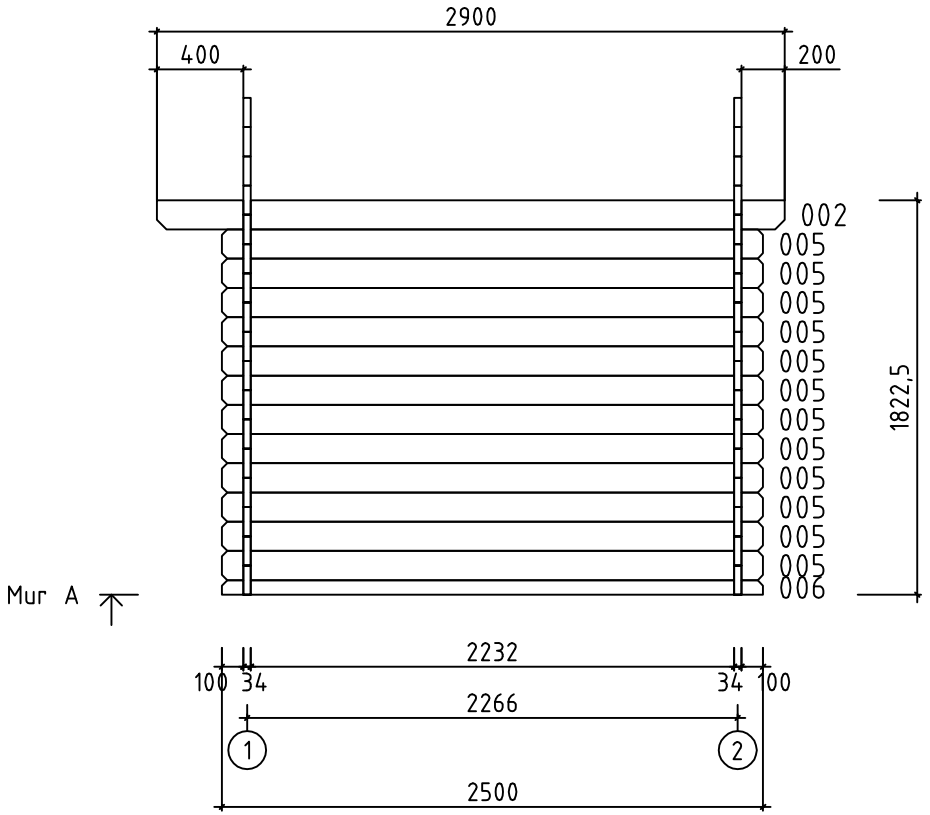

House	Bretagne 34	Sheet	3
Drawing	MUR A	Scale	1:35
Material	34x135	Date	23.02.2015
Drawer	RP	File	Bretagne 34.dwg

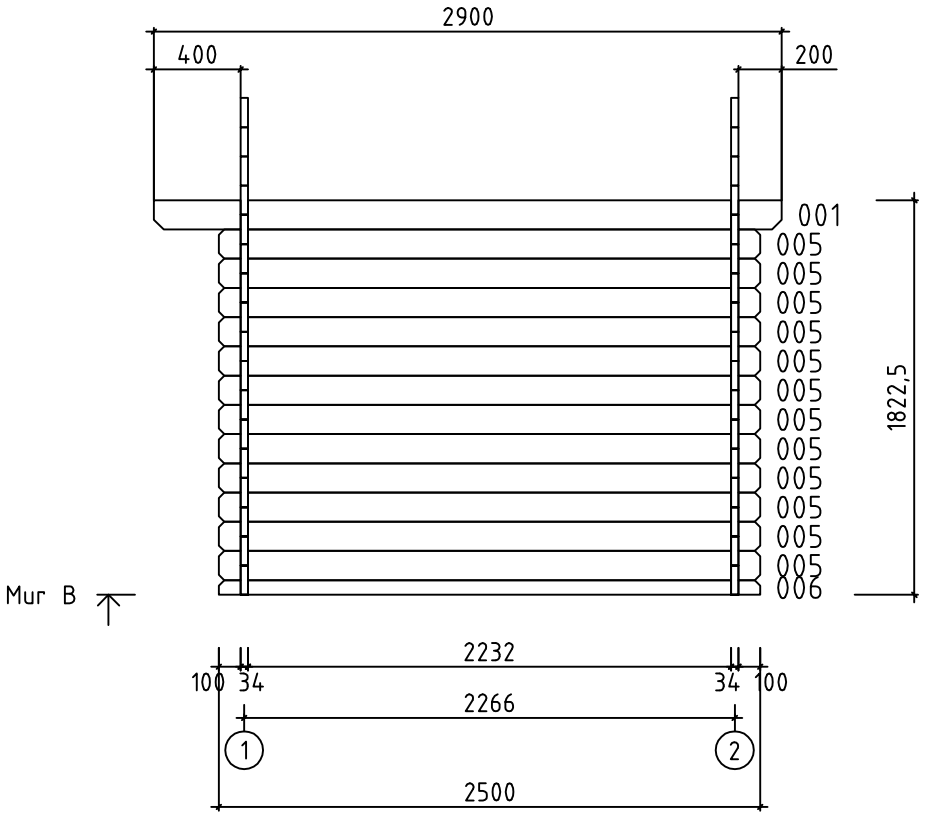

House	Bretagne 34	Sheet	4
Drawing	MUR B	Scale	1:35
Material	34x135	Date	23.02.2015
Drawer	RP	File	Bretagne 34.dwg

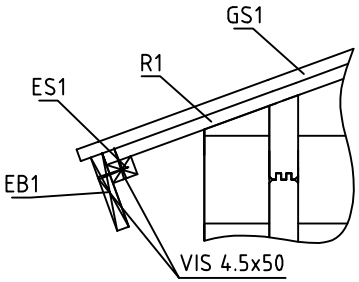

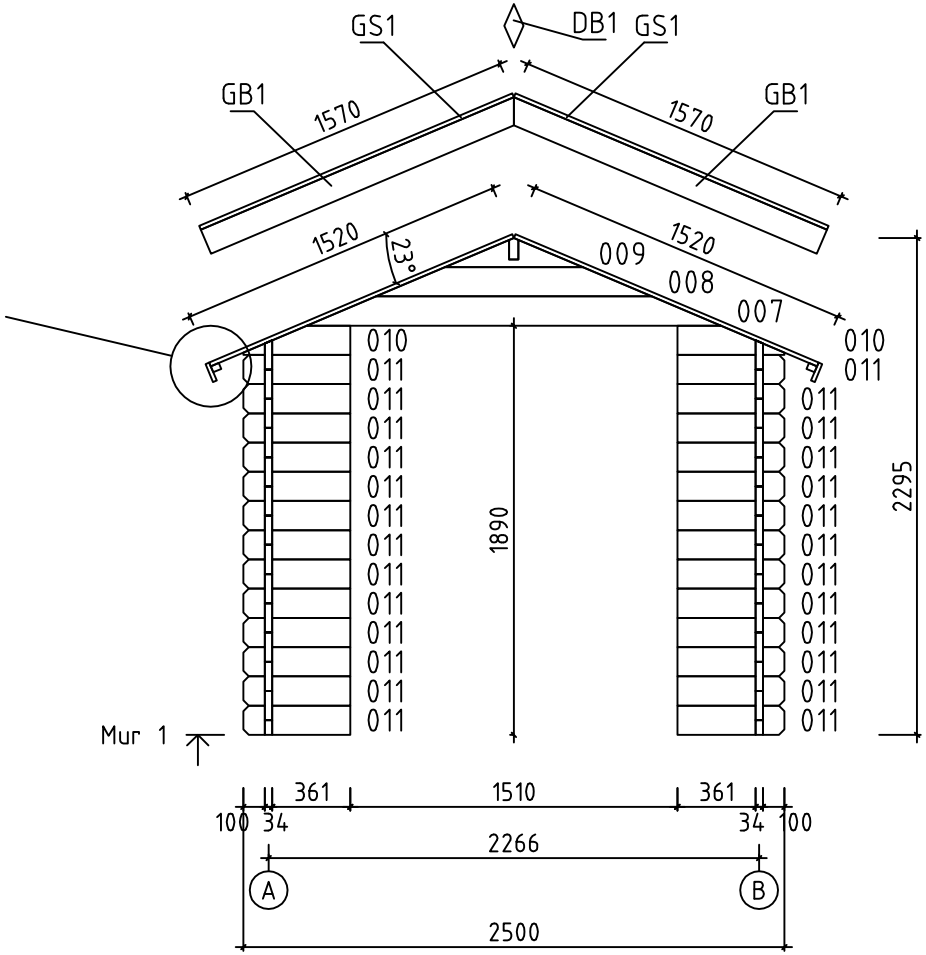
GS1
DB1
GS1
GB1
1570
1570
GB1
1520
23°
1520
009
008
007
010
011
010
011
011
011

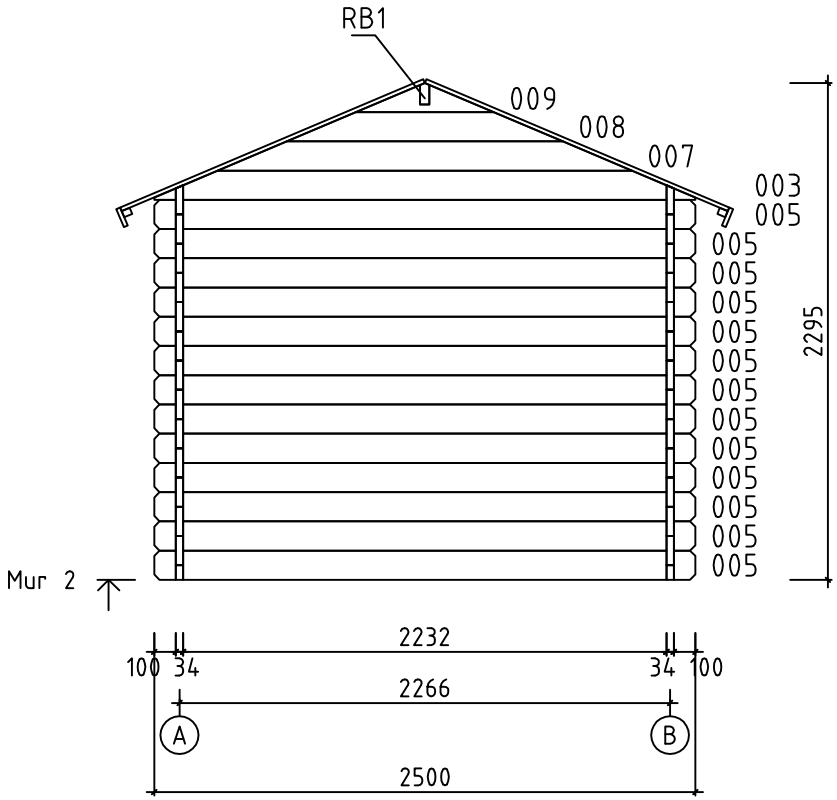

House	Bretagne 34	Sheet	6
Drawing	MUR 2	Scale	1:35
Material	34x135	Date	23.02.2015
Drawer	RP	File	Bretagne 34.dwg

Pos	Spécification	Unités	Profil (mm)	L (mm)
001	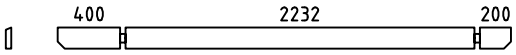	1	34x135	2900
002	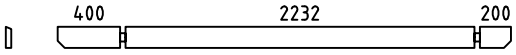	1	34x135	2900
004	MADRIER DE RÉSERVE 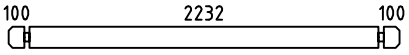	1	34x135	2500
005	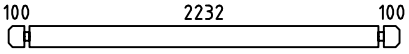	37	34x135	2500
006	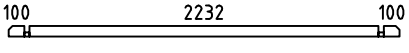	2	34x68	2500
011		26	34x135	495
W1-1	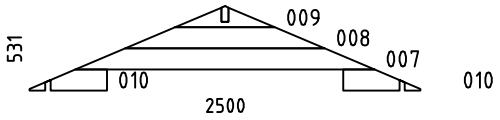	1	34x531	2500
W2-1	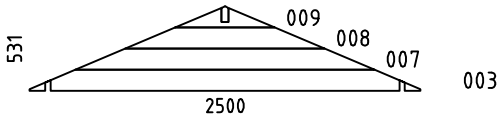	1	34x531	2500
HB	MADRIERS D´ASSEMBLAGE 	2	34x135	300
RB1	SOLIVES DE PLAFOND 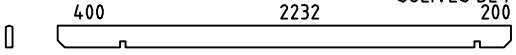	1	43x140	2900
R1	VOLIGES  ou	52+2 68+2	114x19 88x19	1520
GB1	PLANCHE DE RIVE 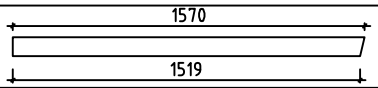	4	19x120	1570
GS1	BAGUETTES POUR FIXER LES PLANCHES DE RIVE 	4	19x70	1570
EB1	LATTES SOUS VOLIGES 	2	19x90	2900
ES1	BAGUETTES POUR FIXER LES LATTES SOUS VOLIGES 	2	30x40	2900
DB1	ELÉMENTS DE DÉCORATION 	2	19x90	200
SS1	BAGUETTE DE TEMPETE TYPE 2	4	19x35	1780
	VISSER POUR SS1 	8	M8	70
	RONDELLE POUR SS1 	8	M8	
	ÉCROU POUR SS1 	8	M8	
	CLOUS POUR R1	140	ϕ2.5	60
	CLOUS POUR LE REVÉTEMENT DE TOIT	180	ϕ2.5	20
	VIS POUR GB1, GS1, EB1, ES1, DB1	40	ϕ4.5	50

House Bretagne 34	Material	File Bretagne 34.dwg	Sheet 7

Pos	Spécification	Unités	Profil (mm)	L (mm)
	VIS POUR RB1, W1-1, W2-1	18	Ø6.0	160
	REVÉTEMENT DE TOIT R = 15m 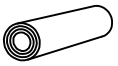	1		
	POIGNÉE DE PORTE (EN KIT) 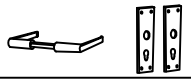	1		
	SERRURE DE PORTE + CLÉS 	1		
	BORDURE DE PORTE 	1		
	CHARNIERES PORTE 	6		
	CROISILLONS POUR DOUBLE PORTE 	2		
	DOUBLE PORTE (droit) AST_PL P 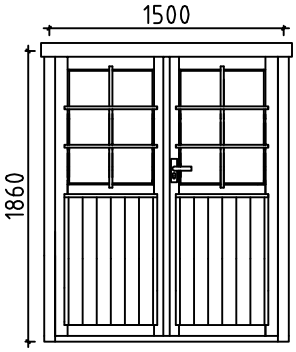	1	1500	1860

House Bretagne 34	Material	File Bretagne 34.dwg	Sheet 8

#001	B	2900	1
#002	A	2900	1
#003	2	2500	1
#004		2500	1
#005	2,A,B	2500	37
#006	A,B	2500	2
#007	1,2	1913	2
#008	1,2	1275	2
#009	1,2	638	2
#010	1	495	2
#011	1	495	26